2021 POWERFLY FULL SUSPENSION

TILLEGG TIL BRUKERHÅNDBOK

Innhold

Installere bakskjerm og bagasjebrett	1
Installere miniskjerm bak	2
Installere framskjerm	2
Fjerne bakdemper	3
Installere bakdemper	4
Montere girøret	5
Kabelføring	6
Fjerne et tidlig Bosch RIB-system	7
Installere et tidlig Bosch RIB-system	9
Fjerne det nye RIB-systemet	10
Installere det nye RIB-systemet	11
Fjerning/installering av Bosch drivenhet	15
Spesialbegrensninger ettermarkedet	15

MERK Denne manualen omfatter de unike designelementene og komponentene for 2021 Powerfly FS sykkel.

2021 Powerfly Full Suspension tillegg til brukerhåndbok

Installere bakskjerm og bagasjebrett

Bakskjerm og bagasjebrett installeres sammen som én enhet.

1. Ta av bakhjulet.
2. Fra undersiden av skjermen bruker du to M5x0.8x14mm knappehodeskruer og M5 flate skiver for å feste bagasjebrett til skjerm.

MERK Vær sikker på at det er gjengelås på disse skruene.

   a. Hvis du bruker disse skruene om igjen, må du rense dem med isopropyl alkohol og påføre Loctite 242 gjengelås eller tilsvarende før du fester.

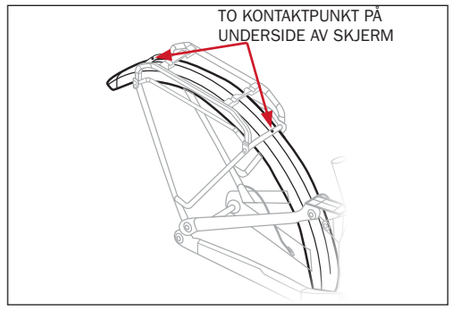

3. Stramme de to skruene til 6Nm
4. Tre ledningen til baklykten opp gjennom innsiden av avstiveren til bagasjebrettet på ikke-drivsiden.

MERK Ledningene til lykten er på innsiden av kjedestaget på ikke-drivsiden.

5. Koble ledningene til baklykten.
6. Fest skjerm/bagasjebrett til de to hullene øverst på setestag.

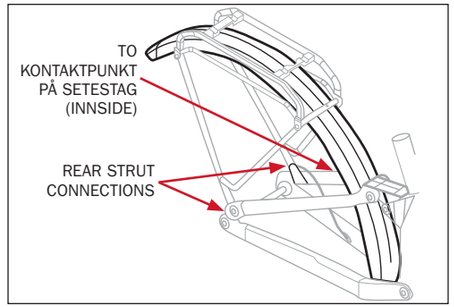

7. Fest avstiver for skjerm/bagasjebrett til hullene på hvert kjedestag.

MERK Vær sikker på at skruene til kjedestaget er påført gjengelås.

   a. Hvis du bruker disse skruene om igjen, må du rense dem med isopropyl alkohol og påføre Loctite 242 gjengelås eller tilsvarende før du fester.

8. Stramme de to skruene til 6Nm.

Installere miniskjerm

1. Ta av bakhjulet.
2. Bruk de to M5x0.8x14mm knappehodeskruene og flate skiver for å feste miniskjermen i de to hullene øverst på setestag.

MERK Vær sikker på at disse skruene er påført gjengelås.

   a. Hvis du bruker disse skruene om igjen, må du rense dem med isopropyl alkohol og påføre Loctite 242 gjengelås eller tilsvarende før du fester.

3. Stramme skruene til 6Nm.

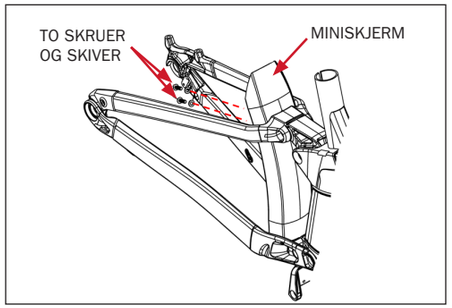

Installere framskjerm

MERK 27,5-modellen har en annen framskjerm enn 29er-modellen.

1. Bruk en M5 skrue og skive for å feste U-formet skjermavstiver til skjerm.

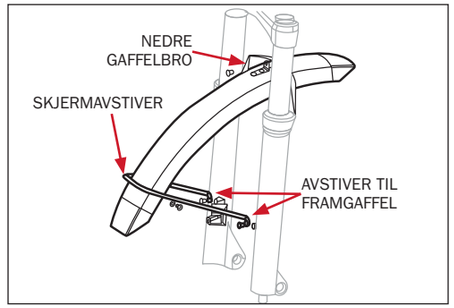

2. Stramme skruen til 2,5Nm.
3. Bruk en M6 skrue for å feste skjerm og avstiver til nedre gaffelbro.

MERK Vær sikker på at skruen til nedre gaffelbro er påført gjengelås.

   a. Hvis du bruker denne skruen til gaffelbroen om igjen, må du rense dem med isopropyl alkohol og påføre Loctite 242 gjengelås eller tilsvarende før du fester.

4. Stramme skruene til 9Nm.
5. Bruk to M5 skruer for å feste avstivere til framgaffel.

MERK Vær sikker på at skruene til skjermavstiver er påført gjengelås.

   a. Hvis du bruker skruene til avstiver om igjen, må du rense dem med isopropyl alkohol og påføre Loctite 242 gjengelås eller tilsvarende før du fester.

6. Stramme skruene til 6Nm.

Fjerne bakdemper

1. Fjerne bakskjerm.
2. Ta av bakhjulet.
3. Fjern endehette-skruen (ikke-drivsiden) og akselen for dreiepunktet (drivsiden)

MERK Ikke fjerne kulelager og avstandsskiver i dette dreiepunktet.

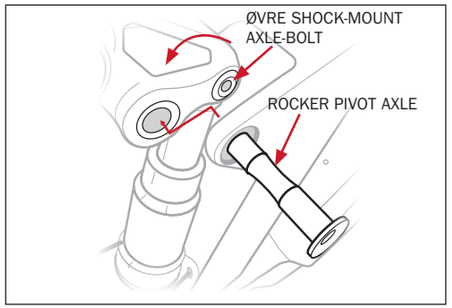

4. Før setestag bakover for å eksponere det øverste demperfestet.
5. Fjern den øvre akselskruen til demperfestet.
6. Fjern den nedre akselskruen til demperfestet fra demperleddet.

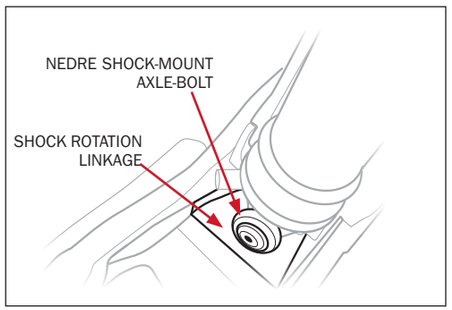

Installere bakdemper

1. Fest nedre demperfeste-aksel til demperleddet.

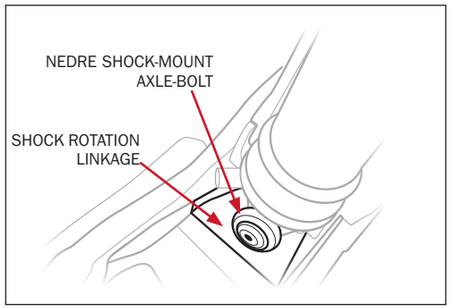

2. Stramme skruen til 10Nm

3. Fest øvre demperfeste-aksel.

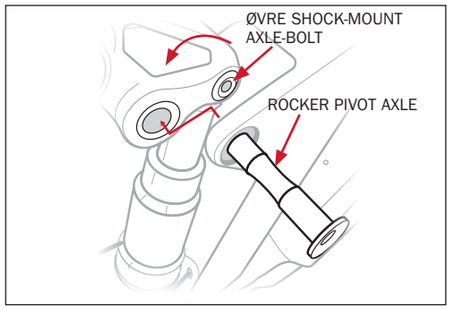

4. Stramme skruen til 10Nm

5. Før setestag framover for å plassere akselen i dreiepunktet på linje med monteringshull i setestag.

6. Fett opp kulelagerhullet på kjedesiden.

7. Før inn akselen i dreiepunktet (drivside)

MERK Vær sikker på at det er en avstandsskive innvendig og et kulelager utvendig i hull i setestag.

8. Fett opp kulelagerhullet på ikke-drivsiden.

9. Med avstandsskive, kulelager og dreiepunkt-aksel installert fra drivsiden, installeres endehette på ikke-drivsiden.

MERK Vær sikker på at det er en avstandsskive innvendig og et kulelager utvendig i hull i setestag.

10. Stramme dreiepunktbolten til 17Nm.

11. Se side 1 for å re-installere bakskjerm og bagasjebrett, eller side 2 for å re-installere miniskjerm.

Montere girøret

⚠ FORSIKTIG: Ikke ha på fett mellom girøret og rammen.

⚠ FORSIKTIG: Ikke ha fett på gjengene på skruen.

1. Plasser girøret på innsiden av kjedestaget på drivsiden (2-delt svingarm) og fest det med skruen (venstregjenget).

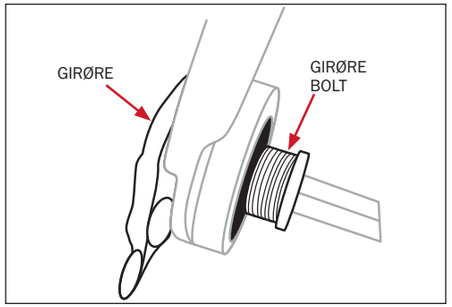

2. Pass på at girøret sitter som vist.

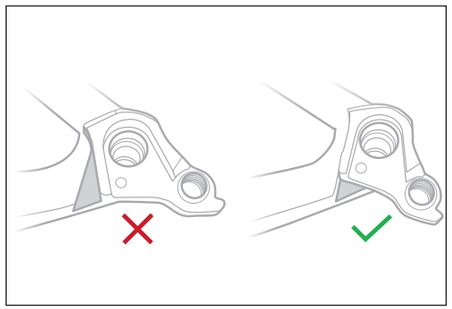

3. Stram girøreskruen til 25 Nm (venstregjenger).

Kabelføring

Vaier	Farge
Girvelger	Rød
Senkepinne	Svart
Kontroller	Grønn
Bakbrems	Blå
Batteristyrke	Grå
Baklykt	Rosa
Fartssensor	Gul
Ladeport	Oransje

MERK Ledningen til baklykten føres gjennom kjedestag på ikke-drivside, og så innvendig opp gjennom avstiver for bagasjebrett til lykt.

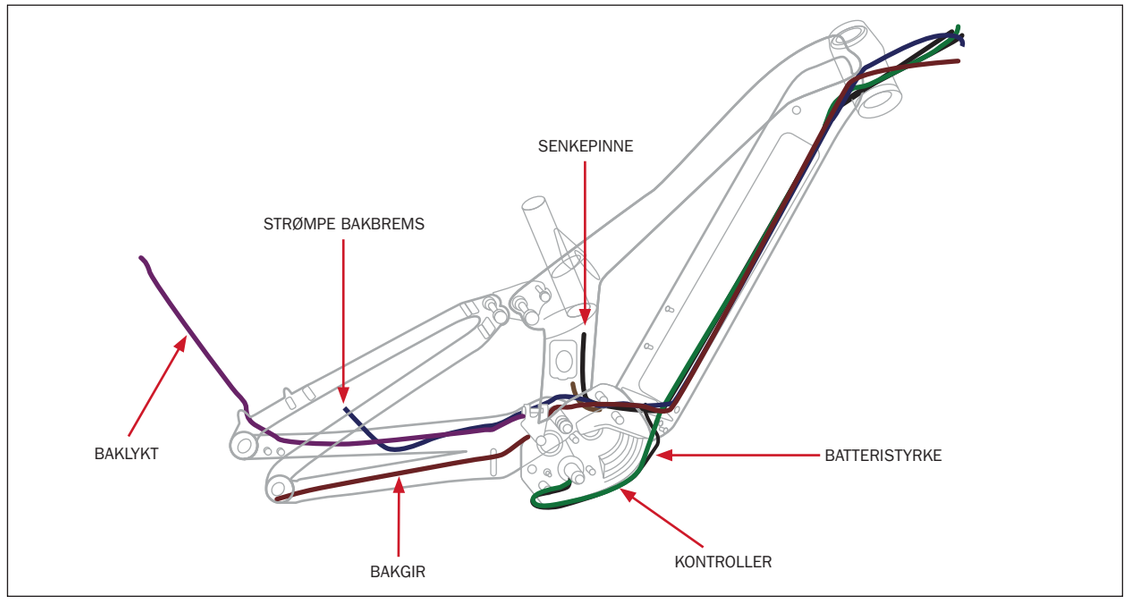

Fjerne tidlig Bosch RIB-system

MERK Dette kan gjøres uten å fjerne drivenheten fra sykkelrammen.

MERK Spar på alle muttere, støtfangere og lås-enhet for installering.

Deleliste

1. Nedre låsering-brakett
2. To låsemuttere (M5) fra øvre og nedre låsering-braketter.
3. Fire T25 sikkerhetsskruer
4. Powertube koblingsplate
5. To knappehodeskruer (M5x.8x16mm) fra øvre og nedre dokking-braketter.
6. To nedsenkede skruer (M4x0.7x8mm)
7. To støtfangere
8. Låsdeksel
9. To skiver
10. Låsenhet
11. Øvre dokking-brakett

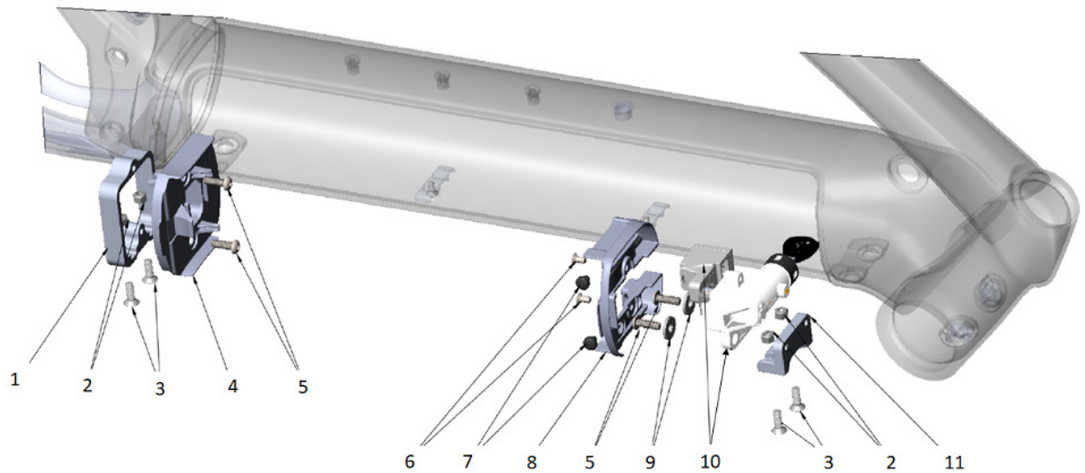

Fjerne tidlig Bosch RIB-system

1. Fjerne RIB-batteri fra underrør.
2. Legg merke til hvor kablene er ført. Kabelføring blir lik under montering.
3. Fjern nøkkel fra batterilås.
4. Fjerne ut de to skruene (6), de to støtfangerne (7), og låsdeksel (8) fra øvre dokking.
5. Fjerne de to knappehodeskruene (5), skivene (9) og låsenheten (10).
6. Fjerne de to T25 sikkerhetsskruene (3), de to låsemutterne (2), og øvre dokking-lås (11).
7. Legg til side skruene (5), (6), støtfangerne (7) og låsemutterne (2) for å bruke om igjen.
8. Legg til side låsenhet (10) for re-installering.
9. Fjern de to knappehodeskruene (5) fra nedre dokking.
10. Trekk ut kontaktplaten (4) forsiktig og finn kontaktpunktet for batteripluggen.
11. Koble dette kontaktpunktet av fra batteripluggen.
12. Fjerne de to T25 sikkerhetsskruene (3), låsemutterne (2), og nedre dokking-brakett (1). Fjerne hele nedre dokking-enhet fra sykkelen.
13. Hvis det nye RIB-systemet monteres, fjern den eksisterende batteripluggen fra den nedre kontaktplaten (4).

MERK For å gjøre dette enklere, trengs et sett med kuttere for å klippe av noen av eller alle plastkrokene som vist. Denne kontaktplaten av plast blir ikke brukt i det nye RIB-systemet.

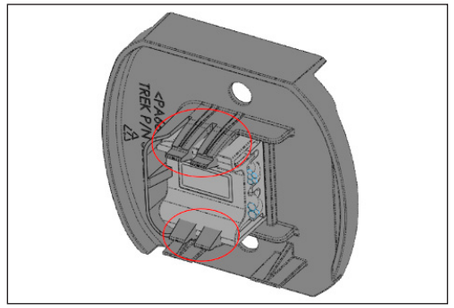

Installere tidlig Bosch RIB-system

1. Sjekk at kablene som løper langs bunnen og/ eller toppen av overrøret holdes fast på plass og i samme spor som når det ble fjernet.
2. Bruk de to T25 sikkerhetsskruene (3), låsemutterne (2) for å installere nedre dokking-brakett (1).
3. Koble forsiktig batteripluggen i kontaktplaten (4) til batterikontakten på drivenheten.
4. Bruk de to knappehodeskruene (5) for å installere til kontaktplaten (4).
5. Bruk de to T25 sikkerhetsskruene (3), låsemutterne (2) for å installere øvre dokking-brakett (11).
6. Bruk de to knappehodeskruene (5), mutterne (9) for å installere låsenheten (10).
7. Bruk de to skruene (6), de to støtfangerne (7) for å installere låsedeksel (8) til øvre ramme-dokking.
8. Plasser nøkkel i batterilås
9. Installere RIB-batteri i underrør.
10. For å teste kontakten, prøv å føre batteriet mot styrerøret når systemet er slått på.
11. Oppdatere programvare i henhold til produsentens prosess.
12. Utfør batteri-installering og følg standard prosedyre for drift.

Fjern den nye RIB-systemet

Deleliste

Beskrivelse **MERK:** Deler med bokstaver er nye for det nye RIB-systemet. Nummererte deler brukes om igjen fra det gamle RIB-systemet	**Varenummer**
A. Justeringsplate Lengde på plate korresponderer med lengde på batteri-åpning i underrør.	PN W5252100 (500Wh) PN W5252805 (625Wh)
B. Lavere dokkingstasjon av metall	Sett PIN 5256255
C. Øvre dokkingstasjon av metall	
D. To 6 mm knapphodeskruer (med gjengelås)	Sett PIN 5257257
2. To nylon låsemuttere (M5)	
5. To knappehodeskruer (M5 x,8 x16 mm)	
6. To nedsenkede skruer (M4x0.7x8mm)	
G. Fire 16 mm T25 sikkerhetsskruer (ingen gjengelås)	
H. To 10 mm skiver	
E. Nedre monteringsdeksel batteriplugg	Sett PIN 5256256
F. Øvre plast låsedeksel	
7. To støtfangere	
10. Montert lås	PN W591941
11. Plunger	PN 564539

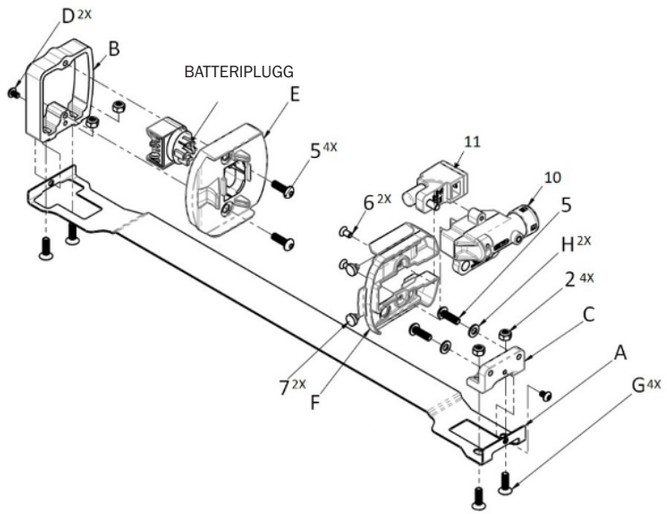

Fjern det nye RIB-systemet

1. Fjern RIB-batteri fra underrør.
2. Legg merke til hvor kablene er ført. Kabelføring blir lik under montering.
3. Fjern nøkkel fra batterilokk.
4. Fjern de to skruene (6), de to støtfangerne (7) og øvre låsedeksel av plast (F).
5. Fjern «plunger» (11) og låsenheten (10).
6. Fjerne de to knappehodeskruene (5) og skivene (H) fra øvre dokking-brakett av metall (C)
7. Fjerne de to knappehodeskruene (5) og monteringsdeksel for nedre batteriplugg (E) med batteripluggen.
8. Tre batteripluggen gjennom den nedre dokking-braketten av metall (B) og fjerne plugg-kontakten.
9. Fjerne de fire T25 sikkerhetsskruene (G) og låsemutterne (2) for å fjerne justeringsplaten (1) med øvre (C) og nedre (B) dokking-braketter som under-enhet.
10. Fjerne de to knappehodeskruene (D), og øvre (C) og nedre (B) dokking-braketter fra justeringsplaten (A).

Installere det nye RIB-systemet

1. Installere eksisterende kontakt-plugg i det nye nedre batteridekselet (E).

MERK Vær sikker på at kablene som følger langs bunnen og/eller toppen av underrøret holdes fast på plass.

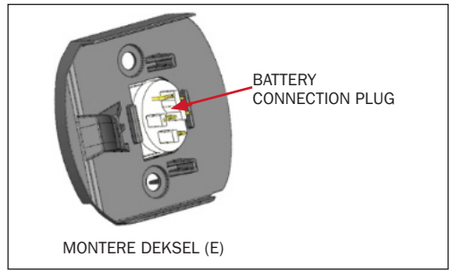

2. Bruk en knappehodeskrue (D) hver for å for-montere justeringsplaten (A) med nedre dokking-brakett av metall (B) og øvre dokking-brakett av metall (C).

3. Stramme de to skruene (D) til 3Nm.

MERK Sjekk at din unbrakonøkkel ikke er slitt for å unngå unødig slitasje.

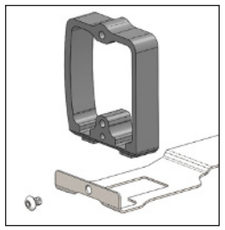

UNDERSTE BRAKETT

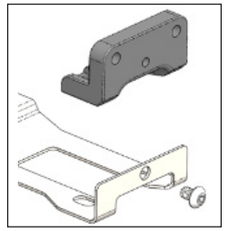

ØVERSTE BRAKETT

MERK Vær sikker på at avfasingen på nedre dokking-brakett av metall (B), peker mot bøyen i justeringsplaten som vist.

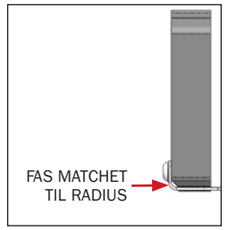

MERK Denne dokking-braketten av metall har 'DRIVE SIDE' lasergravert på siden for riktig montering.

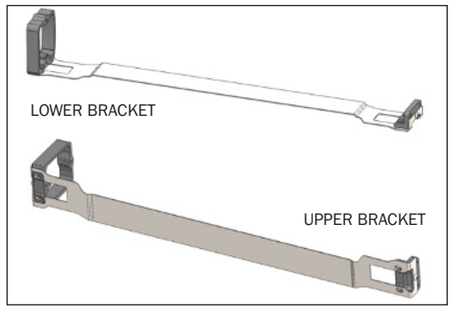

FULLFØRT DELMONTERING

4. Plassere enheten inn i underrør.

MERK Undersiden av justeringsplaten har en retningspil for å vise hvilken vei som skal peke mot styrerøret.

5. Smør fett på de fire nye 16 mm T25 sikkerhetsskruene.

6. Bruk disse fire T25 sikkerhetsskruene (G) og låsemutterne (2) (fra fjerningen) for å feste enheten. Ikke stramme skruene helt enda.

MERK Vær sikker på at du ikke knuser eller klemmer kablene som løper langs basen av underrøret. Vaierføringen skal matche den originale vaierføringen før denne modifiseringen.

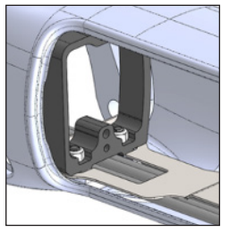

LOWER BRACKET

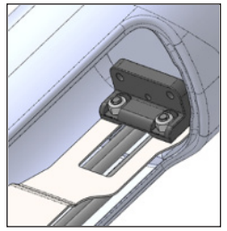

UPPER BRACKET

7. Påfør gjengelås 242 eller tilsvarende i de gjengede hullene i dokk-festene. Tørk vekk overflødig gjengelås for å redusere sjansen for kontakt med monteringsdeksel av nylon (E).

8. Ved nedre brakett, tre batteripluggen gjennom den nye nedre dokking-braketten av metall (B)

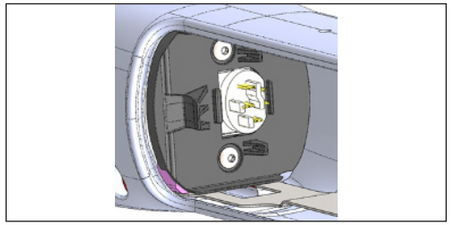

MERK Hvis du valgte å la batteripluggen være koblet til systemet når du fjernet den originale plast-braketten (4) (fra fjerningen), gå til steg #10.

9. Bruk de to knappehodeskruene (5) for å installere dekselet til nedre batteriplugg (E) med batteripluggen (fra Montering steg 1).

Ikke stramme skruene helt enda.

10. Bruk de to skivene (H) og bruk knappehodeskruene (5) om igjen (fra fjerningen) for å installere låseenheten (10) til øvre dokking-brakett av metall (C).

11. Stramme skruene til skivene (H) har forsiktig kontakt med låsekjernen og du fremdeles kan skli låsekjernen mot dokking-braketten av metall ((C) for justering.

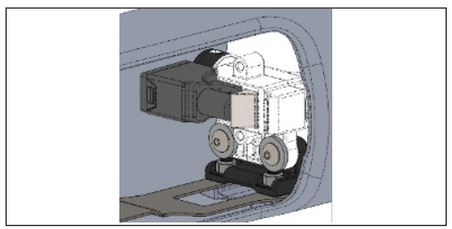

12. Bruk de to skurene (6) om igjen og de to støtfangerne (7) for å installere plastdekselet for øvre lås (F). Stramme skruene til 2Nm.

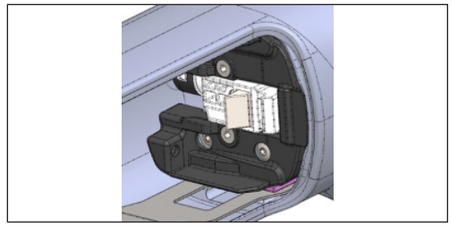

13. Press øvre låsdeksel av plast (F) mot styrerøret til den lille plasttabben så vidt berører kanten til utsparingen i rammen. Ikke stramme for hardt.

14. Sjekk for å være sikker på at låsen er sentrert (så mye som mulig) i sykkelens rammehull.

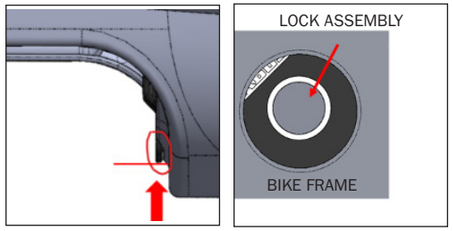

LÅSEN ER SENTRERT I RAMMEN

15. Når låsen er sentrert, stramme – men ikke helt – de to sikkerhetsskruene (G) i sykkelrammen.

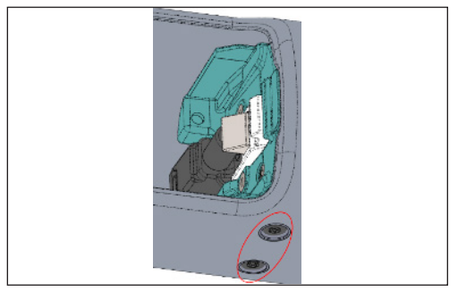

16. Sikre at midten av justeringsplaten ikke wer buet oppover eller nedover og er fast – men ikke stramme helt – de to knappehodeskruene (5).

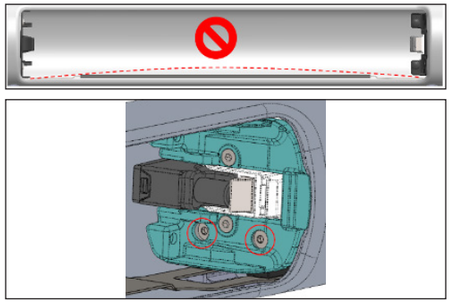

17. Før nedre dokking mot drivsiden så langt som det går, og stramme de to T25 sikkerhetsskruene (G) til 5Nm.

18. Før øvre dokking mot drivsiden så langt som det går, og stramme de to T25 sikkerhetsskruene (G) til 5Nm.

19. Installere RIB-batteriet og sjekk om batteriet virer korrekt montert og enkelt kan fjernes.

Fordi du har justert dokkingene til deres maksimale drivside justering, kan glipen mellom batteri og ramme være større enn ønsket.

20. Løsne de to knappehodeskruene (5) på hver dokking og juster drivside/ikke-drivside plasseringen av dokkingen til du har en 2-3 mm ramme-glipe. Stramme så de to øvre og de to nedre knappehodeskruene (5) til 5Nm.

21. Du ser kanskje at glippene ved øvre og nedre ende av batteriet ikke er symmetriske. Dette er ok fra et funksjons-ståsted. Men du kan, forsiktig, bruke T25 sikkerhetsskruene (G) for å posisjonere dokking-enheten lenger ned mot motoren. Men, det anbefales at den beste synligheten vedlikeholdes ved overkant av batteriet, kontra i underkant.

22. Etter at justeringene er fullført, fjernes batteriet for inspeksjon av justeringsplaten.

VIKTIG: Vær sikker på at justeringsplaten er rett og ikke buet opp eller ned.

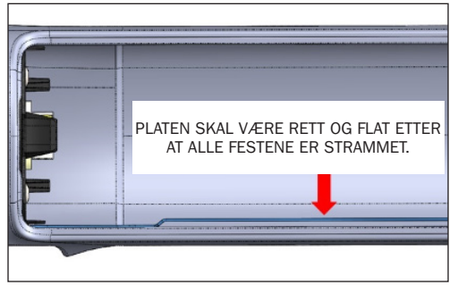

23. Re-installere batteri

24. For å teste kontakten, prøv å føre batteriet mot styrerøret når systemet er slått på.

25. Oppdatere programvare i henhold til produsentens prosess.

26. Utfør batteri-installering og følg standard prosedyre for drift.

Bosch drivenhet fjerne/installere

Se gjeldende Bosch fjernings- og monteringsanvisninger for din drivenhet.

Spesialbegrensninger ettermarkedet

- Kjedelinje 52
- Maksimum kjededrev: 46t
- Minimum kjededrev: 34t
- Maksimum dekkstørrelse med hel skjerm eller mini: 2,4
- Maksimum dekkstørrelse uten skjerm 2,6