2020 OCH 2021 ÅRS RAIL

TILLÄGG TILL SERVICEHANDBOK

Rail innehållsförteckning

1. Inspektera Knock Block-komponenterna 1
2. Montera Knock Block och Kiox montera styrlagret 1
3. Bakväxelns växelöra 2
4. Ramskydd 2
5. Dragning av kablage 3
6. RIB-system utan inpassningsplatta 4
7. RIB-system med inpassningsplatta 7
8. Ta bort/montera Bosch-drivenhet 13
9. Stötdämparens fästdetaljer 13
10. Hjulfästets fästdetaljer 15
11. Specifikationer 15

OBSERVERA I den här bruksanvisningen beskrivs konstruktion och komponenter hos 2020 och 2021 års Rail.

1 Inspektera Knock Block-komponenterna

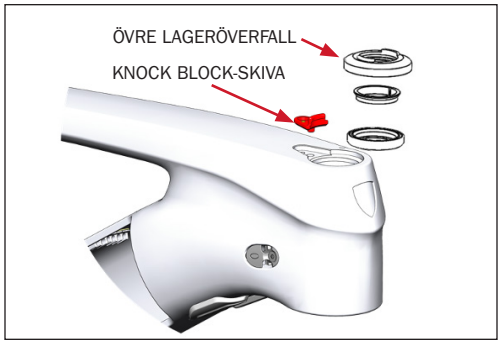

1. Kontrollera att dessa komponenters kanter inte är skadade eller slitna.
   - Knock Block-skiva
   - Undre kanal på det övre lageröverfallet
   - Ingreppsnycklarna överst på lageröverfallet (nycklarna som fäster mot stammen)
2. Byt ut skadade eller slitna komponenter.

2 Montera Knock Block och Kiox-fästet i styrlagret

Beskrivning	Artikelnr
Knock Block 58-graders komplett styrlager	5252156
Knock Block 58-graders övre styrlagersats	5252157

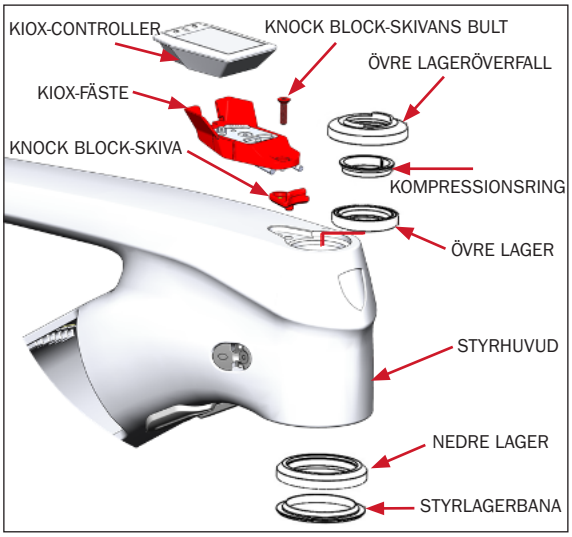

1. Anslut den röda controllerkabeln (från den odrivna sidans åtkomsthål på styrhuvudet) till Kiox-fästet.
2. Smörj de övre och nedre styrhuvudlagerhålen.
3. Smörj den inre delen av lagrets plats för kompressionsringen och styrlagerbanan.
4. Montera styrlagerbanan och sedan det nedersta lagret på styrröret.
5. För in styrröret i den nedre delen av styrhuvudet.
6. Montera det övre lagret och kompressionsringen på styrröret.
7. Använd bulten till Knock Block-skivan för att montera Knock Block och Kiox-displayens fäste.
8. Montera det övre lageröverfallet.
9. Montera distanser efter behov.

3 Bakväxelns växelöra

Artikelnummer	Beskrivning	Artikelnr
1	Växelöra, bult och 30 mm bricka	W583423

För växel med Active Braking Pivot-monteringssats, se sidan 15.

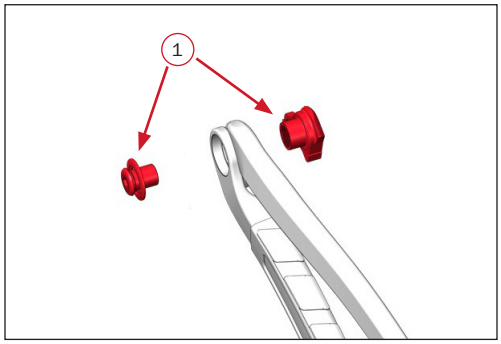

⚠ VARNING: Det får inte finnas smörjfett mellan växelörat och cykelramen.

⚠ VARNING: Smörj inte in gängorna på bulten som hör till växelörat.

OBSERVERA Du behöver en momentnyckel som mäter moment både medurs och moturs.

1. För in växelörat på insidan av drivsidans kedjestag.
2. Montera brickan på växelörats bult.
3. Sätt bulten på plats i ramen.
4. Kontrollera att växelörat sitter rätt. Se bild.

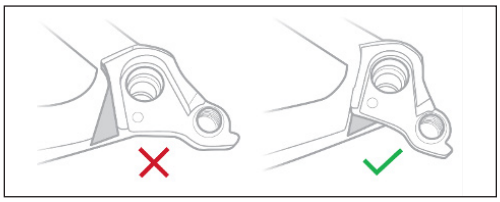

5. Momentdra växelörats bult till 25 Nm (vänstergängad).

⚠ VARNING: För hård åtdragning kan skada växelörat.

4 Ramskydd

Artikelnummer	Beskrivning	Artikelnr
1	Övre diagonalrör	556549
2	Diagonalrör, ramar i storleken Medium och uppåt	W590604
	Diagonalrör, ramar i storleken Small (kapa till passande längd)	
3	Kedjestag	W587594

1. Använd isopropylalkohol för att rengöra de ytor på ramen där du ska fästa de följande skydden:

⚠ VARNING: Tvätta inte hela ramen med isopropylalkohol.

2. Ta bort klisterremsans skyddshölje.
3. Fäst skydden i enlighet med illustrationen.

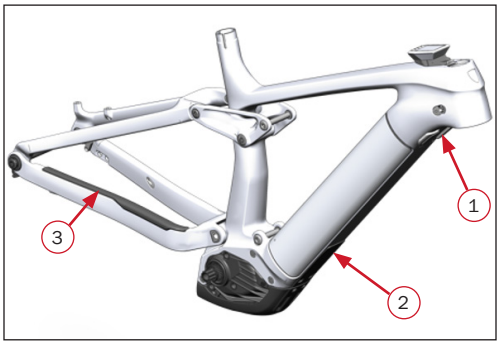

5 Dragning av kablage

Vajer/kabel	Färg
Bakväxel	Grön
Bakbroms	Blå
Controller	Röd
Styrjusterbar sadelstolpe	Svart
Hastighetssensor	Gul
Batteri	Orange
Framlampa	Magenta

1. Fäst framlampans kabel vid controllerkabeln med buntband inuti ramen ovanför RIB-enheten.

2. Dra höljena för växelvajrar och bromsslangar.

OBSERVERA Diagonalrörets vajerstyrningar i plast har pilar som visar den rätta riktningen.

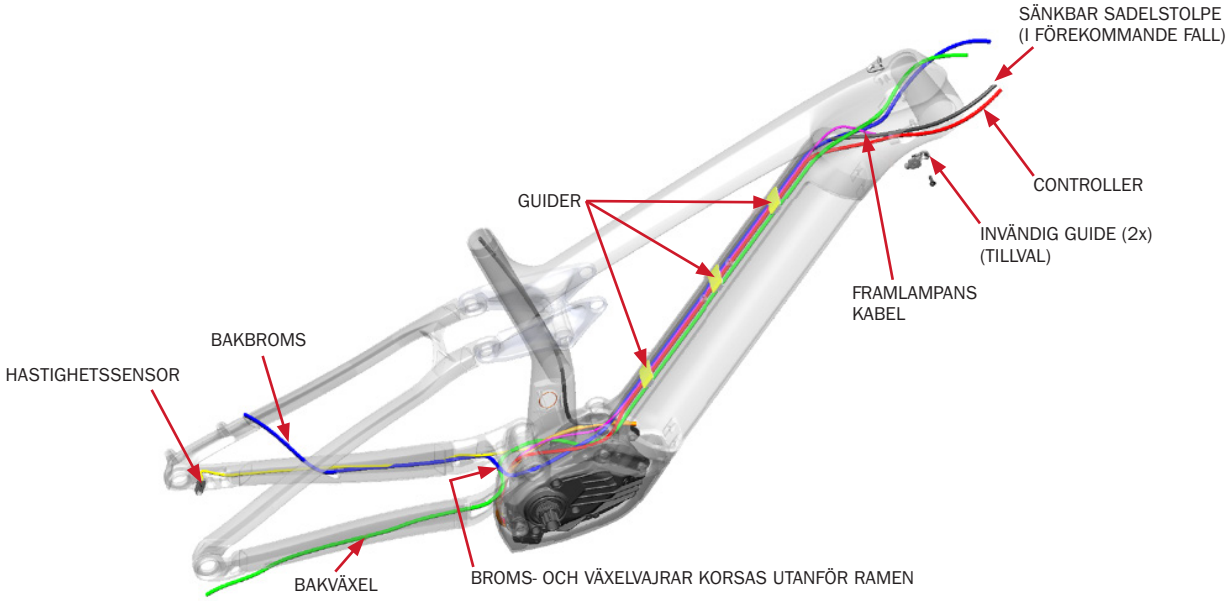

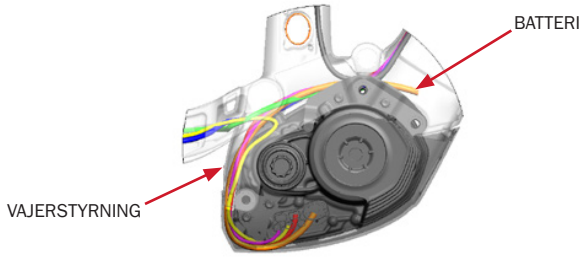

6 RIB-system utan inpassningsplatta

Delar

Artikelnummer	Beskrivning	Moment (Nm)	Artikelnr	Kvantitet	Sats, artikelnummer
1	Den nedre dockningsenhetens hållare		–	1	580066
2	Låsmuttrar		–	4	
3	T25-säkerhetsskruvar	5	–	4	
12	Den övre dockningsenhetens hållare		–	1	
4	Kontaktplatta		–	1	579325
8	Låsskydd		–	1	
5	Skruvar med kullrigt huvud	5	–	2	579247
6	Försänkta bultar	2	–	4	
9	Brickor		–	2	
7	Dämpgummin		579326	2	
10	Ejektorenhet		579324	1	–
11	Lås		W562311	1	–

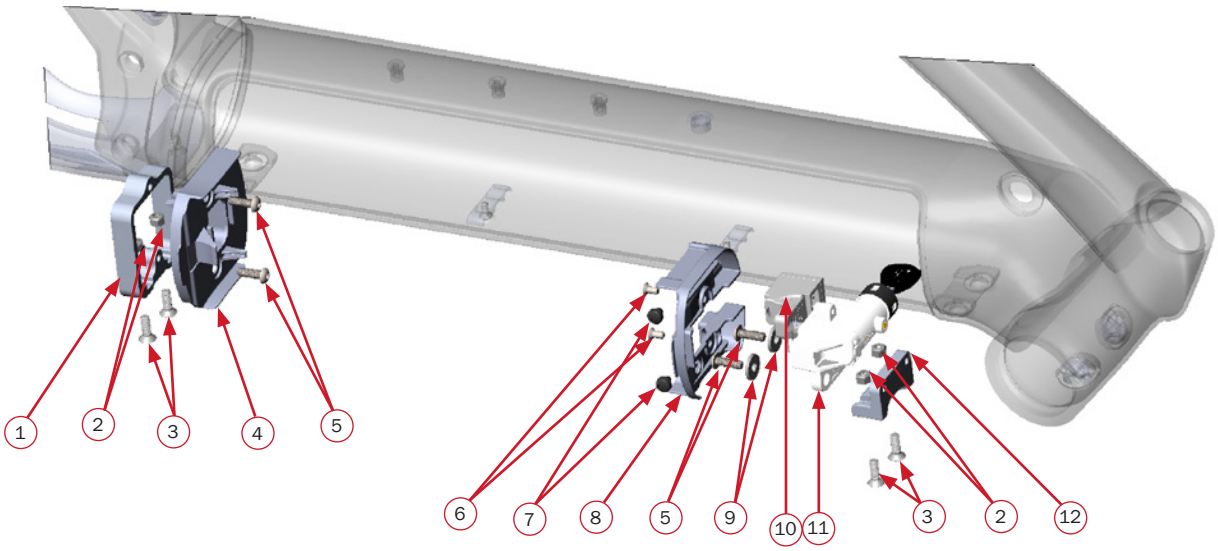

Ta bort RIB-monteringssystemet

1. Sätt cykeln i ett reparationsställ med framsidan vänd nedåt som på bilden nedan. Detta förhindrar lösa fästelement från att falla in i drivenheten.

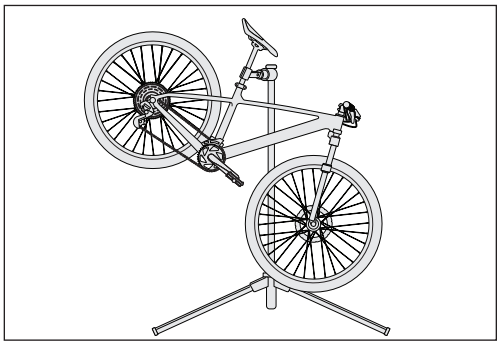

2. Ta bort RIB-batteriet från diagonalröret.

3. Notera kablagets dragning. Dragningen av kablaget ska göras på samma sätt vid återmonteringen.

4. Ta ut nyckeln ur batterilåset.

5. Ta bort de två bultarna (6), de två stötfångarna (7) och låsskyddet (8) från den övre dockningsenhetens fäste.

6. Ta bort de två skruvarna med kullrigt huvud (5), brickorna (9), ejektorenheten (10) och låset (11).

7. Avlägsna de två T25 säkerhetsskruvarna (3) och de två låsmuttrarna (2), samt de övre dockningsenhetens hållare (12).

8. Ta bort de två skruvarna med kullrigt huvud (5) från den nedre dockningsenheten (1).

9. Dra försiktigt ut kontaktplattan (4) och lokalisera batterikontaktens kontaktpunkt.

10. Koppla loss den här kontaktpunkten från batterikontakten.

11. Avlägsna de två T25-säkerhetsskruvarna (3), låsmuttrarna (2), samt den nedre dockningsenhetens hållare (1). Ta bort hela den nedre dockningsenheten från cykeln.

12. Om du monterar det nyare RIB-systemet ska du ta bort batterikontakten från kontaktplattan (4).

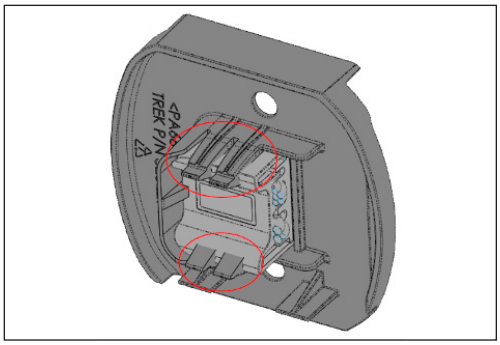

OBSERVERA För att underlätta borttagningen kan du behöva använda en avbitartång och kapa plasthakarna, eller några av dem, som visas på bilden. Den här kontaktplattan i plast återanvänds inte i det nyare RIB-systemet.

Montera RIB-systemet

1. Sätt cykeln i ett reparationsställ med framsidan vänd nedåt som på bilden nedan. Detta förhindrar lösa fästelement från att falla in i drivenheten.

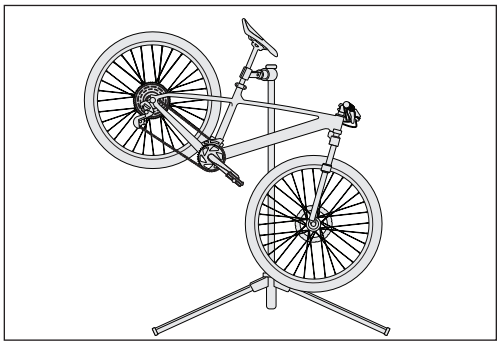

2. Kontrollera att kablaget som löper utmed diagonalrörets undersida och/eller ovansida hålls ordentligt på plats och har samma dragning som innan det togs bort.

3. Använd de två T25-säkerhetsskruvarna (3) och låsmuttrarna (2) för att montera den nedre dockningsenhetens hållare (1).

4. Anslut kontaktplattans (4) batterikontakt försiktigt till batteriets anslutning på drivenheten.

5. Använd de två skruvarna med kullrigt huvud (5) när du monterar kontaktplattan (4).

6. Använd de två T25-säkerhetsskruvarna (3) och de två låsmuttrarna (2) för att montera den övre dockningsenhetens fäste (12).

7. Använd de två skruvarna med kullrigt huvud (5) och brickorna (9) för att montera låsenheten (10).

8. Använd de två bultarna (6) och de två stötfångarna (7) för att montera låsskyddet (8) på den övre dockningsenheten.

9. Sätt i nyckeln i batterilåset.

10. Montera RIB-batteriet i diagonalröret.

11. Testa anslutningen genom att försöka skjuta batteriet mot styrhuvudet när systemet är aktiverat.

12. Uppdatera programvaran enligt tillverkarens anvisningar.

13. Testa tillvägagångssätten för att sätta batteriet på plats och ta bort det.

7 RIB-system med inpassningsplatta

Delar

Artikelnummer	Beskrivning	Moment (Nm)	Artikelnr	Kvantitet	Sats, artikelnummer
1	Inpassningsplatta		W5252805	1	
2	Skruvar med kullrigt huvud	2	–	2	5257257
4	Låsmuttrar			2	
7	Skruvar med kullrigt huvud	5		2	
8	Försänkta bultar	3		2	
13	T25-säkerhetsskruvar	5		4	
11	Brickor			2	
3	Den nedre dockningsenhetens hållare		–	1	5256255
12	Den övre dockningsenhetens hållare			1	
5	Batterikontakt		–		
6	Nedre fäste för batterikontakten		–	1	5256256
14	Övre låsskydd i plast		–	1	
15	Dämpgummin		579326	2	
9	Kolv		564539	1	–
10	Låsenhet		W591941	1	–

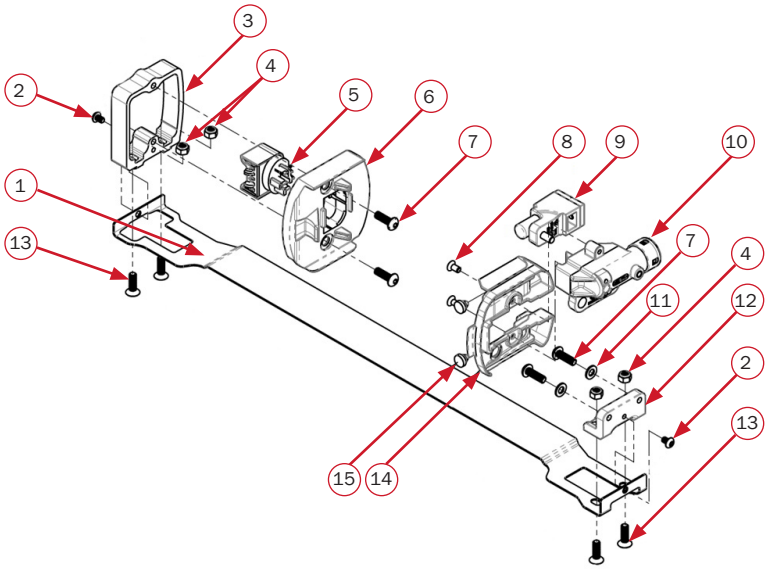

Ta bort RIB-systemet

OBSERVERA Detta kan göras utan att ta bort drivenheten från cykelramen.

OBSERVERA Spara alla fästelement och stötfångare samt låsenheten inför monteringen.

1. Sätt cykeln i ett reparationsställ med framsidan vänd nedåt som på bilden nedan. Detta förhindrar lösa fästelement från att falla in i drivenheten.

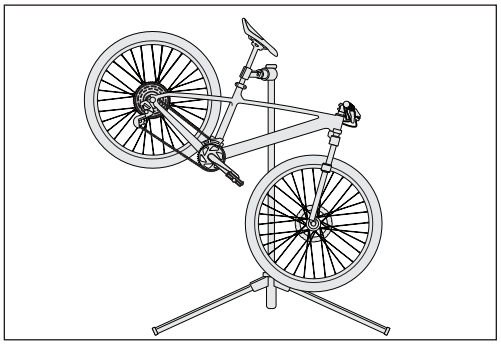

2. Ta bort RIB-batteriet från diagonalröret.
3. Notera kablagets dragning. Dragningen av kablaget ska göras på samma sätt vid återmonteringen.
4. Ta ut nyckeln ur batterilåset.
5. Ta bort de två bultarna (8), de två dämparna (15) och det övre låsskyddet i plast (14).
6. Ta bort kolven (9) och låsenheten (10).
7. Ta bort de två skruvarna med kullrigt huvud (7) och brickorna (11) från den övre dockningsenhetens hållare (12).
8. Ta bort de två skruvarna med kullrigt huvud (7) och det nedre monteringsskyddet (6) för batterikontakten.
9. För batteriets anslutningskontakt genom den nedre dockningsenhetens metallhållare (3) och ta bort anslutningskontakten.
10. Ta bort de fyra säkerhetsskruvarna (13) inkl. låsmuttrarna (4) och ta sedan bort inpassningsplattan (1) samt den övre (12) och den nedre (3) dockningsenhetens hållare som en enhet.
11. Ta bort de två skruvarna med kullrigt huvud (2) samt den övre (12) och den nedre (3) dockningsenhetens hållare från inpassningsplattan (1).

Montera RIB-systemet

1. Sätt cykeln i ett reparationsställ med framsidan vänd nedåt som på bilden nedan. Detta förhindrar lösa fästelement från att falla in i drivenheten.

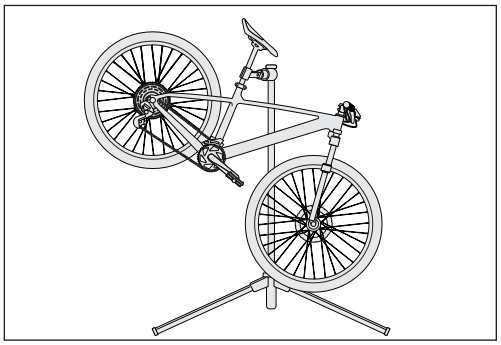

2. Fäst batterikontakten i det nedre monteringsskyddet (6) för batterikontakten.

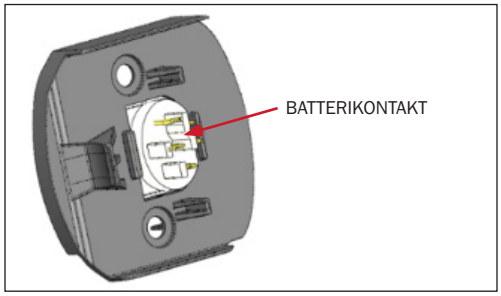

OBSERVERA Kontrollera att kablaget som löper utmed diagonalrörets undersida och/eller ovansida hålls ordentligt på plats.

3. Placera den nedre dockningsenhetens hållare (3) på inpassningsplattan som på bilden nedan. Använd en skruv med kullrigt huvud (2) för att fästa hållaren vid plattan. Momentdra skruven till 3 Nm.

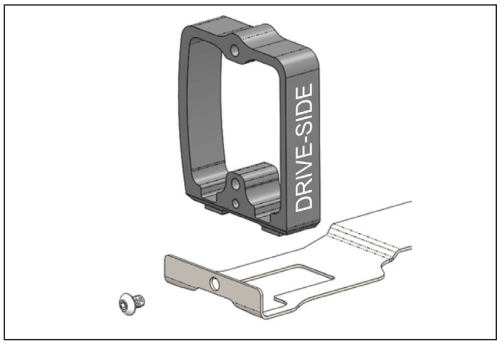

4. Använd en skruv med kullrigt huvud (2) för att fästa den övre dockningsenhetens hållare som på bilden nedan. Momentdra skruven till 3 Nm.

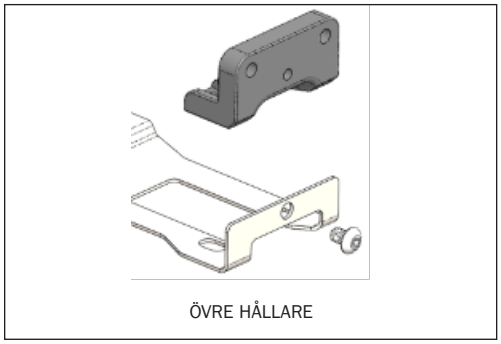

5. Sätt in inpassningsplattan i öppningen i ramen.

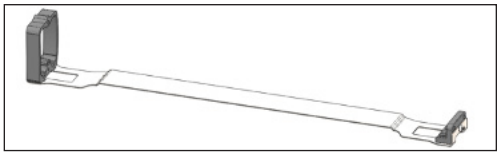

OBSERVERA På inpassningsplattans undersida sitter en pil som ska peka mot styrhuvudet.

6. Smörj huvudena på de fyra säkerhetsskruvarna (13).

7. Använd de fyra säkerhetsskruvarna (13) och låsmuttrarna (4) för att fästa hållarmontaget.

Dra inte åt skruvarna helt i det här skedet.

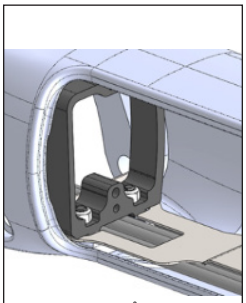

NEDRE HÅLLARE

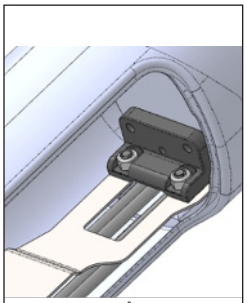

ÖVRE HÅLLARE

VIKTIGT: Kontrollera att kablaget som löper utmed diagonalröret löper fritt utan klämrisk. Dragningen av kablaget ska vara oförändrad jämfört med hur den var före den här modifieringen.

8. Använd gänglåsning 242 (eller motsvarande) i de gängade hålen i dockningsenheternas hållare. Torka bort överflödig gänglåsning för att minimera risken för att den ska komma i kontakt med det nedre monteringsskyddet batteriet (6).

9. Vid den nedre hållaren för du in batterikontakten genom den nedre dockningsenhetens hållare (3).

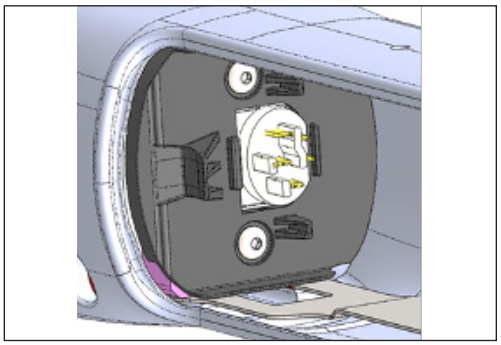

10. Återanvänd de två skruvarna med kullrigt huvud (7) för att montera det nedre monteringsskyddet (6) med batterikontakten.

Dra inte åt skruvarna helt i det här skedet.

11. Använd de två brickorna (11) och skruvarna med kullrigt huvud (7) för att montera låsenheten (10) vid dockningsenhetens övre fäste (12).

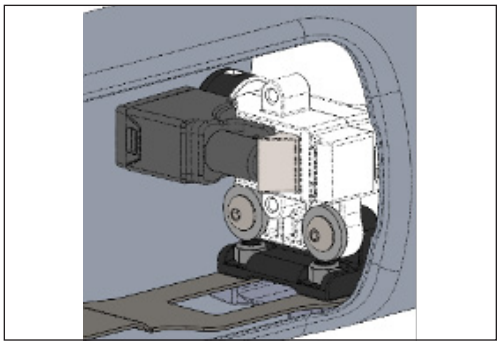

12. Dra åt skruvarna tills brickorna (11) kommer i lätt kontakt med låskärnan samtidigt som det går att flytta låskärnan mot dockningsenhetens hållare (12) för att justera dess placering.

13. Använd de två bultarna (8) och de två stötfångarna (15) för att montera det övre låsskyddet (14). Momentdra bultarna till 2 Nm.

14. För det övre låsskyddet (14) mot styrhuvudet tills den lilla plasttungan precis vidrör kanten av öppningen i ramen. Tryck inte för hårt.

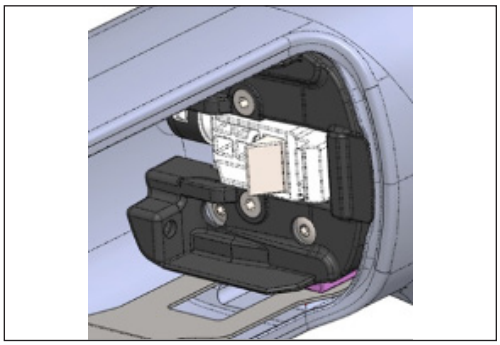

15. Kontrollera att låset är centrerat (i möjligaste mån) i cykelramens hål.

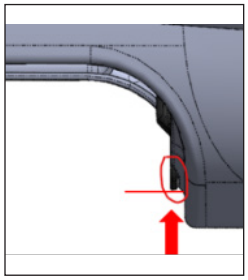

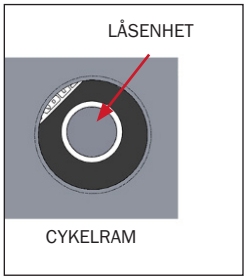

16. Når låset är centrerat ska du dra åt – men inte helt spänna – de två säkerhetsskruvarna (13) i cykelramen.

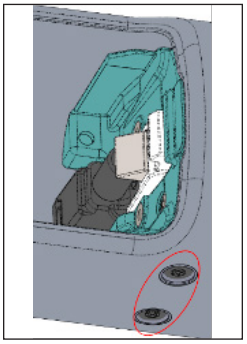

17. Kontrollera så att inpassningsplattan inte är böjd uppåt eller nedåt på mitten och att den sitter stramt. Dra inte helt åt de två skruvarna med kullrigt huvud (7).

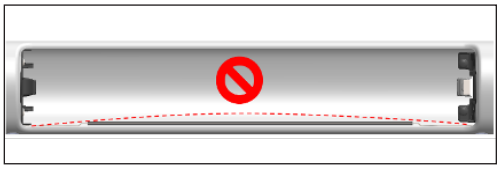

18. För den nedre dockningsenheten (3) så långt som möjligt åt drivsidan och momentdra de två säkerhetsskruvarna (13) till 5 Nm.

19. För den övre dockningsenheten (12) så långt som möjligt åt drivsidan och momentdra de två säkerhetsskruvarna (13) till 5 Nm.

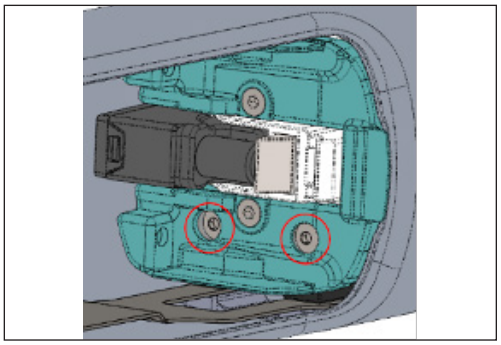

20. Montera RIB-batteriet och kontrollera att batteriet sätts på rätt plats och att det kan tas bort utan problem.

I och med att du placerar dockningsenheterna så långt som möjligt åt drivsidan kan mellanrummet mellan batteriet och ramen bli större än önskat. För att justera placeringen följ stegen 20–22. Om du är nöjd, gå vidare till 24.

21. Lossa de två skruvarna med kullrigt huvud (7) på var och en av dockningsenheterna och justera dockningsenheternas placering åt drivsidan/den odrivna sidan tills du får ett mellanrum på 2–3 mm till ramen. Momentdra sedan de två övre och de två nedre skruvarna med kullrigt huvud (7) till 5 Nm.

22. Det är inte säkert att mellanrummen vid batteriets övre och nedre del är helt lika. Detta påverkar inte funktionen och är acceptabelt. Men du kan försiktigt använda säkerhetsskruvarna (13) för att flytta dockningsenheten längre ner mot motorn. Vi rekommenderar dock att prioritera det estetiska intrycket vid batteriets övre del framför den nedre.

23. När du är färdig med justeringarna tar du bort batteriet och granskar inpassningsplattan.

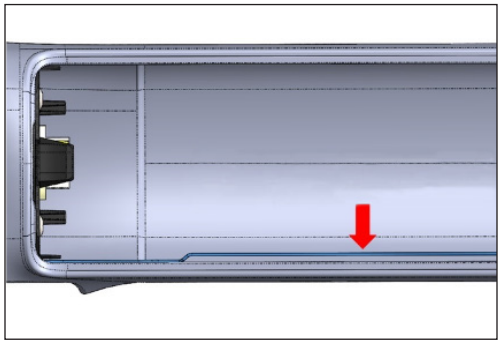

PLATTAN SKA VARA RAK OCH PLAN EFTER ATT ALLA FÄSTELEMENT HAR DRAGITS ÅT.

VIKTIGT: Kontrollera att inpassningsplattan sitter rakt och inte är böjd uppåt eller nedåt.

24. Sätt tillbaka batteriet.

25. Testa anslutningen genom att försöka skjuta batteriet mot styrhuvudet när systemet är aktiverat.

26. Uppdatera programvaran enligt tillverkarens anvisningar.

27. Testa tillvägagångssätten för att sätta batteriet på plats och ta bort det.

8 Ta bort/montera Bosch-drivenhet

Se de anvisningar för borttagning/montering som gäller för den aktuella Bosch-drivenheten.

9 Stötdämparens fästdetaljer

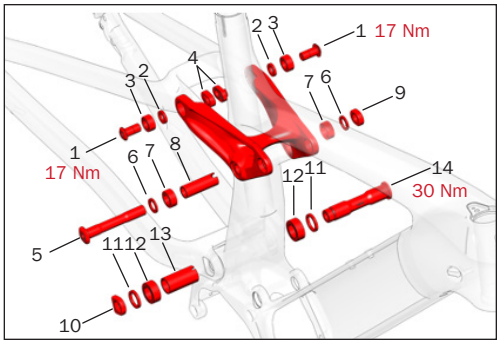

ROCKER-PIVOT OCH HUVUDPIVOTAXEL

Artikelnummer	Beskrivning	Artikelnr	Kvantitet
1	Mino Link bult	W579296	1
2	Mino Link distans	W529969	2
3	Mino Link lager	W529224	2
4	Mino Link mutter	W529223	2
5	Rocker pivot axel	W535469	1
6	Rocker pivot distans	W290057	2
7	Rocker pivot lager	W586543	2
8	Rocker pivot lagerhylsa	W310155	1
9	Rocker pivot mutter	W311582	1
Rocker pivot sats – en pivot-axel, hylsa och mutter, två lager och två distanser		599910	1
10	Huvudpivot mutter	W584134	1
11	Huvudpivot distans	W440921	2
12	Huvudpivot lager	W302025	2
13	Huvudpivot hylsa	Endast sats	1
14	Huvudpivot axel	Endast sats	1
Huvudpivot monteringssats – en pivotaxel, hylsa och mutter, två distanser och två lager.		599909	1

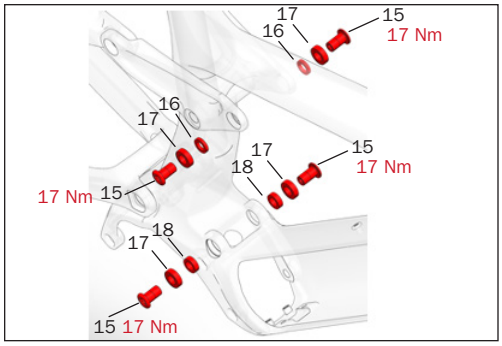

THRU SHAFT-DÄMPARENS FÄSTELEMENT

Artikelnummer	Beskrivning	Artikelnr	Kvantitet
15	Thru shaft-dämpare bult	W547868	4
16	Övre stötdämpardistans	W529969	2
17	Dämparens pivotlager	W293466	4
18	Nedre stötdämpardistans	W536414	2

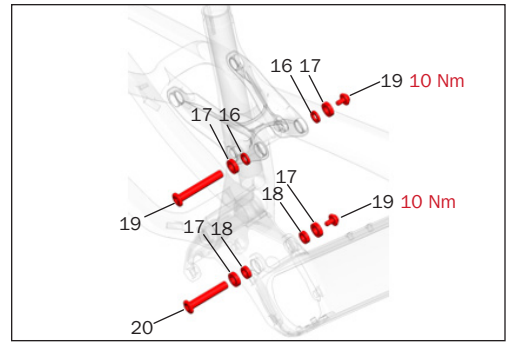

STANDARDDÄMPARES FÄSTELEMENT

Artikelnummer	Beskrivning	Artikelnr	Kvantitet
16	Övre stötdämpardistans	W529969	2
17	Dämparens pivotlager	W293466	4
18	Nedre stötdämpardistans	W536414	2
19	Sats med övre dämparaxel och ändstycke	599898	3
20	Sats med nedre dämparaxel och ändstycke	599900	1

10 Hjulfästets fästdetaljer

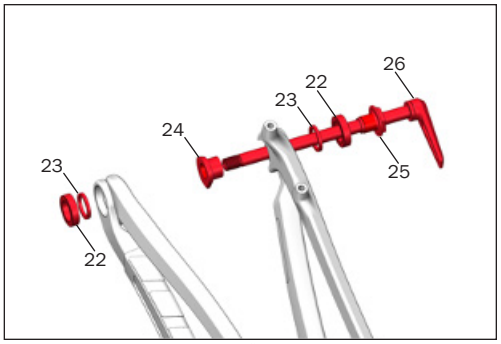

ACTIVE BRAKING PIVOT HJULFÄSTE OCH SNABBKOPPLING

Artikelnummer	Beskrivning	Artikelnr	Kvantitet
22	Lager	W583424	2
23	Distans (endast för kolfiberramar)	W583422	2
24	Axelguide	W583419	1
25	Axelmutter	W583420	1
26	Bakaxel	W583470	1
Active Braking Pivot universell monteringssats – universellt växelöra med bult och bricka, en axelguide, en axelmutter, två distanser och två lager.		599911	1

11 Specifikationer

Kedjelinje:	52 mm ”Boost” med förskjutning av kedjekrans
Största möjliga kedjekrans:	34T (endast 1x)
Största möjliga däckstorlek:	29 x 2,60 tum
Längsta möjliga gaffel:	170 mm – från axel till krona: 580 mm
Ram- och slaglängd:	160 mm
Styrlagrets lägre höjd för styrröret:	1 mm
Dämparens inbyggnadsmått:	230 mm
Dämparens slaglängd:	57,5 mm
Övre stötdämparfästets bredd:	54 mm
Nedre stötdämparfästets bredd:	40 mm
Dämparens axel/bult-diameter:	10 mm