OWNER'S MANUAL
LE MANUEL DU PROPRIÉTAIRE
MANUAL DEL PROPIETARIO

ELECTRIC BICYCLE

FAZUA eBike system 20 mph

TREK

IT IS IMPORTANT TO READ THE WARNINGS AND INSTRUCTIONS IN THIS MANUAL BEFORE RIDING YOUR NEW BICYCLE.

IL EST IMPORTANT DE LIRE LES MISES EN GARDE ET INSTRUCTIONS CONTENUES DANS CE MANUEL AVANT D'UTILISER VOTRE NOUVEAU VÉLO.

IMPORTANTE LEER ESTAS ADVERTENCIAS E INSTRUCCIONES DEL MANUAL ANTES DE USAR TU NUEVA BICICLETA.

Welcome - Bienvenue - Bienvenido

Welcome to our bicycle family
Thank you for purchasing your new bicycle.

We believe in bicycles. We make high quality bicycles that are built to last.
That is why each bicycle we make comes with a limited lifetime warranty.
We wish you many carefree and enjoyable cycling kilometers with your new bicycle!

However, if you experience any problems with your bicycle, do not hesitate to contact your local retailer.
If the problem persists, please call our customer service for a solution.

Bienvenue dans notre famille
Merci d'avoir acheté votre nouveau vélo.

Nous croyons aux vertus du vélo. Nous fabriquons des vélos de haute qualité, créés pour durer.
C'est la raison pour laquelle chaque vélo que nous fabriquons est livré avec une garantie à vie limitée.
Nous vous souhaitons de nombreux kilomètres à vélo agréables et sans problème !

Toutefois, si vous avez un souci avec votre vélo, n'hésitez pas à vous adresser à votre distributeur local.
Si le problème persiste, veuillez rechercher une solution auprès de notre service client.

Bienvenido a nuestra familia de bicicletas
Gracias por comprar tu nueva bici.

Creemos en las bicicletas. Fabricamos bicicletas de alta calidad para toda la vida.
Es por eso por lo que cada una de las bicis que fabricamos incluye una garantí a limitada para toda la vida.
Te deseamos que disfrutes de muchos millas de diversión y despreocupación con tu nueva bici!

No obstante, si tienes cualquier problema con la bici, no dudes en ponerte en contacto con tu distribuidor local.
Si el problema continúa, llama al servicio de atención al cliente para encontrar una solución.

Contents - Matieres - Contenidos

Welcome - Bienvenue - Bienvenido 1

Important to read before the first ride - A lire avant la premiere utilisation - Leer antes de montar 3

English

Fazua Evation Pedelec Drive System 9
- **Basics** 14
- **Drivepack** 50
- **Bottom bracket** 56
- **Remote** 60
- **Battery** 76
- **Charger** 85

Français

Fazua Evation Système d'entraînement Pedelec 91
- **Éléments fondamentaux** 96
- **Ensemble d'entraînement** 134
- **Boîte de pédalier** 140
- **Télécommande** 144
- **Pile** 160
- **Chargeur** 169

Español

Fazua Evation Sistema Motriz Bicilec 175
- **Aspectos básicos** 180
- **Unidad motriz** 216
- **Eje pedalier** 222
- **Control remoto** 226
- **Batería** 242
- **Cargador** 251

Contact - Contacter - Contacto 257

US Customer: Supplemental Product Information

The most important points for you to do

1. Even if you have ridden a bicycle for years, it is important for every person to read the general "Bicycle Owner's manual" and the specific "Electric Bicycle Owner's manual" carefully before you ride on the new electric bicycle.

- Both manuals contains detailed information and useful suggestions about your new bicycle.
- Make sure that you understand the proper use, maintenance, and disposal of the components of the electrical system of your new electric bicycle.

2. Think about safety. Your safety and that of other road users is very important.

- Do not ride the electric bicycle without the battery. The battery must be on the bicycle while riding, else the bicycle has no lights when needed.
- Check your bicycle for normal operation, loose parts and defects before riding.
  If you find any problem, visit your bicycle dealer for repairs before riding.
- Be aware that other road users (cars, trucks, motorcycles) do not expect that an electric bicycle can ride faster than a normal bicycle. Riding faster also increases the risk of accidents. Distances will close much faster, and braking distances will become longer.
- Do not ride abusively. Only ride in the use conditions specified for your bicycle:
  - Electric City/Trekking bicycles are approved for Condition 1 (paved roads with tires staying on the ground).
  - E-Mountain bikes are approved for Condition 3 (rougher surfaces, jumps of not more than 24 inch (61 cm)).

  Please refer to the general Bicycle Owner's manual for more detailed information.
- Do not overload the rear rack. The maximum allowable weight for the rear rack on electric bicycles is 44 lb (20 kg) for bicycles with a rear rack battery and 55 lb (25 kg) for bicycles with a down tube battery. On bicycles with a luggage rack at both sides of the rear fender only, without a top deck, the maximum allowed load on the rack is 33 lb (15 kg) in total.

3. The electric system of your new bicycle needs special attention.

- Do not clean your electric bicycle with a high pressure washer. Any electrical system is sensitive to moisture. High pressure water might enter connectors or other parts of the electric system.
- Handle your battery with care. Do not drop or impact the battery. Mishandling of the battery could lead to severe damage or over-heating. In an extremely rare case, a battery that has been severely impacted or otherwise mishandled could potentially catch fire. If you suspect damage to your battery, visit your dealer immediately for inspection.

4. Maintain the battery as instructed in this Electric Bicycle Owner's manual.

Failure to follow these instructions may result in damage to your battery and may require battery replacement:

- Only charge the battery with the included Fazua charger.
- When not using the battery for a longer period, charge it to approximately 60% (three to four LEDs lit on the charge-control indicator). Check the charge condition after six months. When only one LED of the charge-control indicator lights up, recharge the battery again to approximately 60%.
- Once charging the battery is complete, unplug the battery from the charger and unplug the charger from the wall socket.
- A Li-Ion battery will self-discharge over time. If the battery is left uncharged, then stored without charging, it may discharge to such a low state that the battery can no longer be charged and must be replaced.
- Store the battery in a dry, well-ventilated location. Protect the battery against moisture and water.
- Under unfavorable weather conditions, it is recommended e.g. to remove the battery from the bicycle and store it in a protected location.

- The battery can be stored at temperatures between -4°F (-20°C) and 140°F (+60°C). For a long battery life, however, it is best to store the battery at room temperature of approximately 41°F to 68°F (+5°C to +20°C) is of advantage.
- If the bicycle is not ridden for an extended time, do not store the battery on the bicycle.

5. Be careful when transporting an electric bicycle.

- An electric bicycle is heavier than a normal bicycle. If transporting on a vehicle, be aware of the maximum load capacity of the vehicle's roof, towing hook and/or the bicycle carrier. Refer to the manuals of the vehicle and bicycle carrier for details.
- Remove the controller (if removable), and battery and, if present, panniers from the bicycle and store them elsewhere in the vehicle during the drive.
- Always respect local laws about transportation of an electric bicycle.
- Because Li-Ion batteries of this size and power are considered 'Dangerous goods, class 9' when transporting, regulations may restrict the transport of separate Li-Ion batteries in some places. The restrictions apply to most airlines and some trucking companies. If you intend to ship or travel with your electric bicycle (with installed battery), check with the airline or carrier and local regulations about traveling with a Li-Ion battery.

6. Obey local regulations.

In most countries the regulations for the use of an electric bicycle are the same as those for a standard bicycle. However, there may be local differences such as where you can ride, minimum rider age, or required equipment and registration. It is the rider's responsibility to know the local regulations that apply to an electric bicycle and to obey them.

7. Mounting accessories on an e-bike.

An electric bicycle has hidden wiring through frame and has other critical e-bike parts like the drive unit and battery pack. When mounting accessories (e.g. a bottle cage), be sure not to impact the wiring or battery pack, e.g. by using too long or pointed bolts. This might cause a short circuit to the electric system and/or damage to the battery.

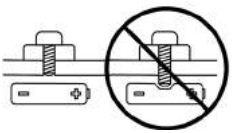

⚠ ***WARNING.***
A short circuit in the electric system and/or damage to the battery might lead to over-heating.
In an extremely rare case, a battery pack that has been severely impacted could potentially catch fire.

8. Visit your dealer on a regular basis for maintenance of your new bicycle.

- Your dealer has the right knowledge and equipment to maintain your e-bike and to mount accessories safely.
- If you have questions about your new electric bicycle, ask your dealer!

Limited warranty

Your bicycle is covered by a Lifetime Limited Warranty.
Please visit our web site for details.

Français - Important, a lire avant la premiere utilisation

Client américain: informations complémentaires sur le produit

Points les plus importants à respecter

1. Même si vous êtes un cycliste expérimenté, il est primordial de lire attentivement le « Manuel du cycliste » et le « Manuel de l'utilisateur vélo électrique » avant de rouler avec votre nouveau vélo.

- Ces deux manuels contiennent des informations détaillées et des suggestions utiles concernant votre nouveau vélo.
- Assurez-vous de comprendre l'utilisation, l'entretien et la mise au rebut des composants du système électrique de votre nouveau vélo électrique.

2. La sécurité avant tout. Votre sécurité et celle des autres usagers de la route est très importante.

- N'utilisez jamais votre vélo électrique sans batterie. La batterie doit être installée sur le vélo quand vous roulez, sans quoi vous ne pourrez pas allumer les phares le moment venu.
- Avant d'utiliser votre vélo, vérifiez qu'il est en bon état de marche et qu'aucune pièce n'est desserrée ou défectueuse. Si vous remarquez une anomalie, emmenez le vélo chez votre revendeur pour qu'il puisse réaliser les réparations.
- N'oubliez jamais que les autres usagers (voitures, camions, motos) de la route ne s'attendent pas forcément à ce qu'un vélo électrique roule plus vite qu'un vélo traditionnel. Rouler plus vite augmente par ailleurs le risque d'accidents. Les distances se réduiront beaucoup plus rapidement et les distances de freinage deviendront plus longues.
- Ne roulez pas de façon inappropriée. Respectez scrupuleusement les conditions d'utilisation spécifiques du vélo:
  - Les vélos électriques City/ Trekking sont approuvés pour la condition 1 (routes pavées avec des pneus restant au sol).
  - Les bicyclettes électriques Mountain sont homologuées pour la condition 3 (surfaces rugueuses, sauts inférieurs à 24 pouces (61 cm)).

  Consultez le « Manuel du cycliste » pour obtenir de plus amples informations.
- Ne surchargez pas le porte-bagages : la charge maximale admise sur le porte-bagages d'un vélo électrique est de 44 lb (20 kg) pour les vélos avec batterie fixée à l'arrière et de 55 lb (25 kg) pour les vélos avec batterie sur le tube diagonal. Sur les vélos avec un porte bagages avec deux support uniquement sur les deux côtés et sans plateforme supérieur la charge maximale autorisée est de 33 lb (15 kg) au total.

3. Le système électrique de votre nouveau vélo requiert une attention particulière.

- Ne nettoyez pas votre vélo électrique avec un jet à haute pression. Les systèmes électriques sont sensibles à l'humidité. L'eau à haute pression pourrait s'infiltrer dans les connecteurs et autres pièces du système électrique.
- Maniez la batterie avec précaution. Ne laissez pas tomber la batterie et ne la soumettez pas à d'autres types de choc. Une manipulation inadaptée peut provoquer de sérieux dommages ou une surchauffe de la batterie.
- Dans des cas extrêmement rares, une batterie qui a subi un choc violent ou tout autre mauvais traitement pourrait s'enflammer. Si vous soupçonnez des dégâts au niveau de la batterie, rendez-vous immédiatement chez votre revendeur pour réaliser un contrôle.

4. Entretenez le groupe de batterie conformément aux instructions du Manuel pour utilisateurs le vélo électrique.

Le non-respect de ces instructions pourrait endommager votre batterie et imposer un remplacement :

- Rechargez la batterie uniquement à l'aide du chargeur Fazua inclus.
- Si vous n'allez pas utiliser la batterie pendant une période prolongée, chargez-la jusqu'à environ 60 % de sa capacité (3 DEL sur 4 allumées sur le témoin de contrôle de charge). Vérifiez la charge après six mois. Si une seule DEL s'allume, rechargez à nouveau la batterie jusqu'à environ 60 %.
- Une fois la charge terminée, débranchez la batterie du chargeur et débranchez le chargeur de la prise murale.
- Une batterie Li-Ion s'auto-décharge avec le temps Si la batterie n'est pas chargée, puis stockée sans charge, elle peut se décharger si bas que la batterie ne peut plus être chargée et doit être remplacée.
- Rangez la batterie dans un endroit sec et bien aéré. Protégez-la contre l'humidité et l'eau.

- Par mauvais temps, il est conseillé de déposer la batterie du vélo et de la ranger dans un lieu protégé jusqu'à sa prochaine utilisation.
- La batterie peut être rangée à des températures comprises entre -4°F (-20°C) et 140°F (+60°C).
  Pour une longue durée de vie, un stockage à une température ambiante d'environ entre 41°F et 68°F (+5°C et +20°C) est préférable.
- Si le vélo n'est pas utilisé pendant une période prolongée, ne stockez pas la batterie sur le vélo.

5. Soyez prudent lors du transport d'un vélo électrique.

- Un vélo électrique est plus lourd qu'un vélo traditionnel. Si vous transportez votre vélo sur un véhicule, veillez à ne pas dépasser la charge maximale supportée par le toit du véhicule, le crochet de la remorque et/ou le porte-vélos. Consultez le Manuel du conducteur et le mode d'emploi du porte-vélos pour obtenir tous les détails.
- Pour le trajet, retirez l'écran de contrôle (si amovible), la batterie et, le cas échéant, les paniers fixés sur le vélo et transportez-les dans le véhicule.
- Respectez toujours la législation locale applicable au transport d'un vélo électrique.
- Dans la mesure où les batteries Li-ion de cette taille et de cette puissance sont considérées comme des « marchandises dangereuses de classe 9 » pour le transport, des réglementations peuvent limiter, dans certaines conditions, le transport de ce type de batteries seules. Ces restrictions sont appliquées par la plupart des compagnies aériennes et certains transporteurs routiers.
- Sachez toutefois que si vous avez l'intention de voyager avec votre vélo électrique (avec la batterie installée) ou de l'expédier, renseignez-vous auprès de votre compagnie aérienne ou de votre transporteur avant de réserver votre voyage pour vous assurer que le transport d'un vélo électrique complet (avec batterie installée) est autorisé.

6. Respectez les réglementations locales.

Dans la majorité des pays, les réglementations ne font pas la distinction entre l'utilisation d'un vélo normal et l'utilisation d'un vélo électrique.
Il peut toutefois y avoir des différences locales comme les endroits où vous pouvez rouler, l'âge minimum du cycliste, l'équipement obligatoire ou la nécessité d'une licence. Il incombe au cycliste de s'informer sur les réglementations locales applicables à l'utilisation d'un vélo électrique et de les respecter.

7. Montage d'accessoires sur un vélo électrique.

Un vélo électrique a un câblage caché à l'intérieur du cadre et contient d'autres composants du vélo, tels que l'unité d'entraînement et le bloc-batterie.
Lorsque vous montez des accessoires supplémentaires non standard (par exemple un porte-bidon), veillez à ne pas endommager le câblage ou le bloc-batterie en utilisant des vis trop longues ou pointus, cela pourrait causer un court-circuit au système électrique et ou endommager la batterie.

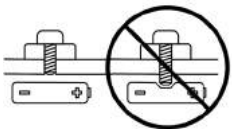

⚠ ***AVERTISSEMENT.***
Un court-circuit dans le système électrique ou des dommages à la batterie peuvent théoriquement provoquer une surchauffe de la batterie. Il est même possible pour une batterie endommagée de commencer à brûler.

8. Confiez votre vélo à intervalles réguliers au revendeur pour les interventions d'entretien.

- Votre revendeur dispose des connaissances et du matériel nécessaires pour entretenir votre vélo électrique et monter des accessoires supplémentaires en toute sécurité.
- Si vous avez des questions sur vote nouveau vélo électrique, n'hésitez pas à les poser à votre revendeur.

Garantie limitée

Votre vélo est couvert par une garantie limitée à vie.
Rendez-vous sur notre site Web pour obtenir plus d'informations.

Cliente de EEUU: Información adicional sobre el producto

Los siguientes puntos son fundamentales

1. Es importante leer detenidamente el "Manual del propietario de la bicicleta" y el "Manual do Proprietário da Bicicleta Elétrica", incluso en caso de llevar años practicando el ciclismo.

- Ambos manuales contienen información detallada y consejos muy útiles sobre tu nueva bicicleta.
- Es importante entender cuál es el uso adecuado, el mantenimiento y cómo reciclar los componentes del sistema eléctrico de tu nueva bicicleta.

2. Piensa en la seguridad. Tu seguridad y la de los demás usuarios de la carretera es primordial.

- No debes utilizar la bicicleta eléctrica sin batería. La batería debe estar instalada en la bicicleta mientras se esté usando, de lo contrario, las luces no funcionarán cuando las necesites.
- Antes de empezar a montar, comprueba el funcionamiento de tu bicicleta y si hay piezas sueltas o defectuosas. En caso de duda, visita a tu distribuidor.
- Ten en cuenta que los demás (autos, camiones, motocicletas) no esperan que una bicicleta eléctrica sea más rápida que una bicicleta normal. Circular a gran velocidad también puede provocar accidentes. La distancia de seguridad se reducirá más rápido, y necesitarás más distancia de frenada.
- No circules de forma agresiva. Hazlo únicamente en las condiciones de uso especificadas para tu bicicleta:
  - Las bicicletas eléctricas de paseo y urbanas están diseñadas para rodar en la situación 1 (carreteras pavimentadas con las cubiertas en contacto con el suelo).
  - Las bicicletas eléctricas de montaña están diseñadas para rodar en la situación 3 (superficies abruptas, saltos inferiores a 61 cm).
    Para más información consulta el manual general del propietario de la bicicleta.
- No sobrecargues el portabultos trasero. El peso máximo permitido para el portabultos trasero de las bicicletas eléctricas con la batería localizada en la parte trasera es de 44 lb (20 kg), y de 55 lb (25 kg) para las bicicletas con la batería en el tubo diagonal. En bicicletas con un transportín para colocar equipaje en los laterales, sin plataforma superior, la máxima carga permitida en el transportín es 33 lb (15 kg) en total.

3. El sistema eléctrico de tu nueva bicicleta requiere una atención especial.

- No limpies tu bicicleta eléctrica con agua a presión. Los sistemas eléctricos son sensibles a la humedad. El agua a alta presión puede penetrar en los conectores o en otras partes del sistema eléctrico.
- Utiliza la batería con cuidado. Evita que se caiga o se golpee. El mal uso de la batería podría provocar daños graves o el sobrecalentamiento. En un caso extremadamente excepcional, una batería que haya sufrido un impacto o se haya utilizado incorrectamente puede incendiarse. En caso de duda, acude a tu distribuidor inmediatamente para revisar la batería.

4. Para el mantenimiento de la batería, sigue las instrucciones del manual del propietario de la bicicleta eléctrica.

Si no sigues estas instrucciones, la batería podría dañarse y sería necesario sustituirla.

- Recarga la batería únicamente con el cargador Fazua que se incluye.
- Cuando no vayas a utilizar la batería durante un periodo prolongado de tiempo, recárgala a aproximadamente al 60% (se deben encender tres de los cuatro LED del indicador de control de carga). Transcurridos seis meses, comprueba el estado de la carga. Cuando solo se ilumine uno de los LED del indicador de control de carga, recarga la batería de nuevo al 60%.
- Una vez la batería esté completamente cargada, desconecta el cargador de la batería y desenchufa el cable del cargador de la toma de corriente.
- Las baterías de iones de litio se descargan con el tiempo. Si guardas la batería descargada, puede ocurrir que la batería ya no responda al tratar de recargarla y tengas que reemplazarla.
- Guarda la batería en un lugar seco y bien ventilado. Protégela del agua y la humedad.

- En condiciones meteorológicas adversas se recomienda, por ejemplo, extraer la batería de la bicicleta y guardarla en un lugar protegido hasta que se vuelva a utilizar.
- La batería se debe almacenar a una temperatura de entre -4°F (-20°C) y 140°F (+60°C). Sin embargo, para obtener el máximo rendimiento de la batería se recomienda guardarla a una temperatura ambiente de entre 41°F y 68°F (+5°C y +20°C) aproximadamente.
- Si no vas a usar la bicicleta durante un largo periodo de tiempo, no dejes la batería instalada en la bicicleta.

5. Ten cuidado al transportar tu bicicleta eléctrica.

- Las bicicletas eléctricas pesan más que las bicicletas normales. Al transportarla en un vehículo, ten en cuenta la capacidad de carga máxima del techo, del gancho del remolque y/o del portabicis. Para obtener información detallada, consulta el manual del vehículo y del portabicis.
- Durante el transporte, extrae la consola (si extraíble), la batería y, en su caso, las alforjas de la bicicleta y guárdalos en el interior del vehículo.
- Es importante cumplir siempre la normativa local sobre el transporte de bicicletas eléctricas.
- Debido a que las baterías de iones de litio de este tamaño y potencia se consideran "productos peligrosos de clase 9", su transporte puede estar limitado en algunos lugares cuando se trata del transporte por separado. Estas restricciones se aplican en la mayoría de compañías aéreas y de transporte terrestre. Si tienes intención de viajar o enviar tu bicicleta eléctrica (con la batería instalada), consulta con antelación con tu compañía aérea o de mensajería antes de reservar tu viaje para saber si está permitido viajar con tu bicicleta eléctrica.

6. Cumple la normativa local.

En la mayoría de los países la normativa sobre el uso de las bicicletas eléctricas es la misma que para las bicicletas normales. Sin embargo, pueden existir diferencias en cuanto a los espacios donde montar, a la edad mínima, al proceso de registro o al equipamiento necesario. Es obligación del ciclista conocer y cumplir la normativa local aplicable a una bicicleta eléctrica.

7. Montagem de acessórios numa e-bike.

As e-bikes têm fios elétricos que passam ao longo do quadro e têm outros componentes específicos das bicicletas elétricas como o motor e a bateria. Quando instalar acessórios adicionais, que não vêm de origem, tal como um porta-bidões, certifique-se de que essa montagem não interfere com os fios nem com a bateria. Tal poderia ocorrer com o uso indevido de parafusos longos e pontiagudos, que poderia resultar num curto-circuito ou em danos na bateria.

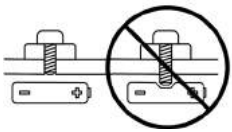

⚠ ***AVISO.***
Um curto-circuito no sistema elétrico e/ou danos na bateria pode provocar um sobreaquecimento.
Em casos extremamente raros, uma bateria seriamente danificada pode potencialmente incendiar-se.

8. Acude regularmente a tu distribuidor para realizar el mantenimiento de tu nueva bicicleta.

- O distribuidor mais próximo tem toda a informação e o equipamento para a manutenção e instalação segura de acessórios adicionais nas e-bikes.
- En caso de duda sobre tu nueva bicicleta eléctrica, consulta a tu distribuidor.

Garantía limitada

Tu bicicleta está cubierta por una garantía limitada de por vida.
Para más información, visita nuestra web.

evation

pedelec drive system

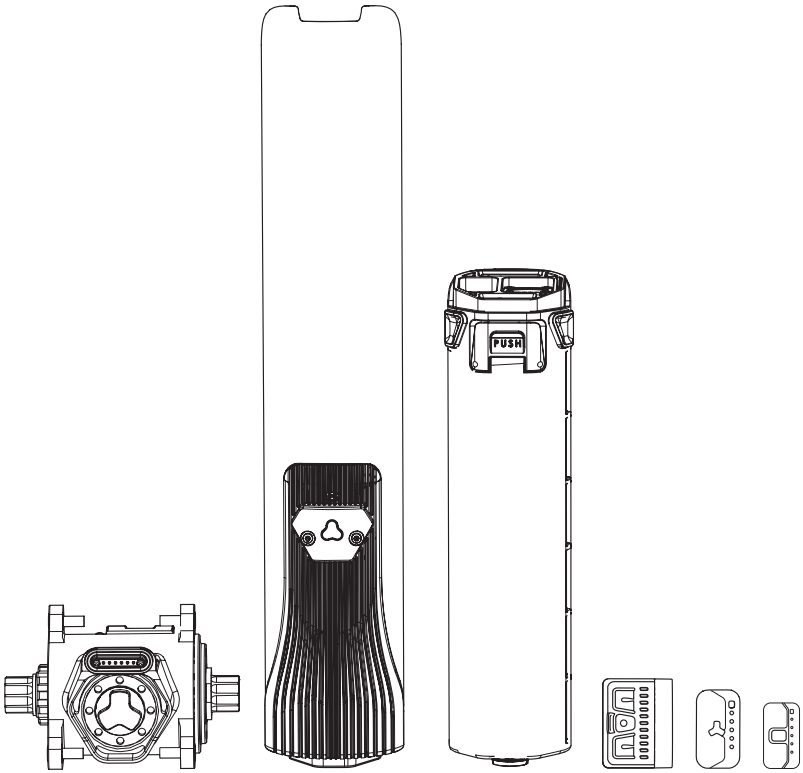

FAZUA

Original instructions

U.S. Edition 2019 | EN

© 2019 Fazua GmbH
All Rights Reserved

Drive system: FUNDAMENTALS

1 Overview: Drive system 6
2 About this manual 8
2.1 Terminology and structure 8
2.2 Read and keep manual 8
2.3 Explanation of characters and symbols used 9
3 Safety 10
3.1 Functionality & intended use 10
3.2 Limitation of liability 10
3.3 Symbols & pictograms of the drive system 11
3.4 Important safety instructions 13
3.5 Notes on safe riding in road traffic 20
4 Usage 21
4.1 Attaching and removing components 21
4.2 Switching the drive system on and off 24
4.3 Instructions for riding with the drive system 26
4.4 Switching on the drive system after standstill 27
4.5 Set support level 28
4.6 Using "Pushing support" mode 29
4.7 Charging the battery 30
5 Storage and transport 32
6 Optional accessories 33
7 Cleaning and maintenance 34
8 Troubleshooting 36
9 Disposal instructions 38
9.1 Disposal of your e-bike 38
9.2 Battery disposal 38
10 Consumer Warranty 39
11 Service 41
12 Conformity 41

Components: DRIVEPACK

13 Detailed view & part designations: Drivepack 42
14 Technical data 44
15 Using drivepack 44
15.1 Mounting the drivepack on the e-bike 44
15.2 Remove drivepack from e-bike 46
15.3 Secure/lock drivepack from e-bike 47

Components: BOTTOM BRACKET

16 Detailed view & part designations: Bottom Bracket 48
17 Technical data 49
18 Using bottom bracket 49
18.1 Correct position/alignment 50
18.2 Correcting incorrect position/alignment 50

Components: REMOTE

19 Model variants of the remote 52
20 Detailed view & part designations: Remote b 52
21 Technical data Remote b 54
22 Displays on the Remote b 54
22.1 Status display 54
22.2 Display of charging level/support level 55
23 Using Remote b 56
23.1 Switching the drive system on and off 56
23.2 Setting the pedal support 57
23.3 Levels of support 57
23.4 "Pushing support" mode 58
24 Detailed view & part designations: Remote fX and Remote bX 60
25 Technical data Remote fX and Remote bX 61
26 Displays on the Remote fX and Remote bX 61
26.1 Status display 62
26.2 Display of charging level/support level 62

27 Using Remote fX and Remote bX 63
27.1 Switching the drive system on and off 63
27.2 Setting the pedal support 64
27.3 Levels of support 65
27.4 Restart drive system 66
27.5 Rain mode 66
27.6 Switching bicycle lighting on and off 66
27.7 Bluetooth connectivity 67

Components: BATTERY

28 Model variants of the battery 68
29 Detailed view & part designations: Battery 69
30 Technical data 70
31 Using the battery 70
31.1 Checking and switching on battery 70
31.2 Inserting the battery into the drivepack 71
31.3 Removing the battery from the drivepack 73
31.4 Switching off the battery 73
31.5 Charging the battery 74
31.6 Charging process 75
31.7 Battery charge level indicator 76

Components: CHARGER

32 Model variants of the charger 77
33 Detailed view & part designations: Charger 77
34 Technical data 78
35 Using charger 79
35.1 Prepare charger 79
35.2 Connector charger to the battery 80
35.3 Unplug charger from battery 81

1 OVERVIEW: DRIVE SYSTEM

A Drivepack
(Details from page EN-42)

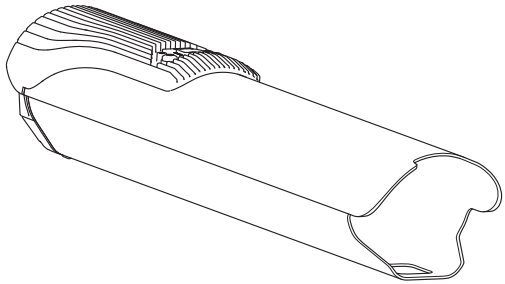

B Bottom Bracket
(Details from page EN-48)

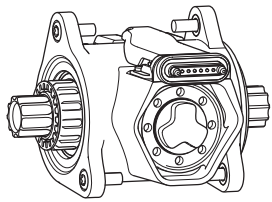

C Remote
(Details from page EN-52)

Remote b

Remote fX

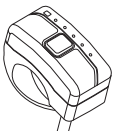

Remote bX

D Battery
(Details from page EN-68)

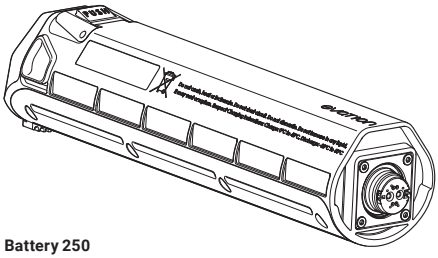

Battery 250

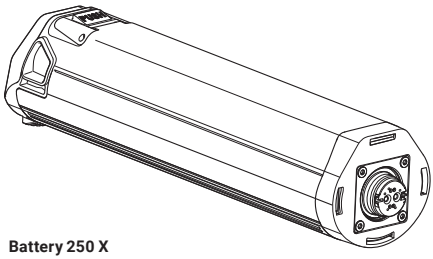

Battery 250 X

E Charger
(Details from page EN-77)

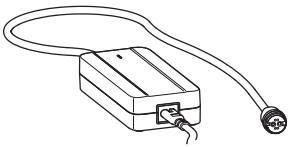

Charger A

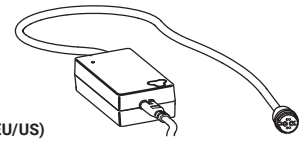

Charger S (EU/US)

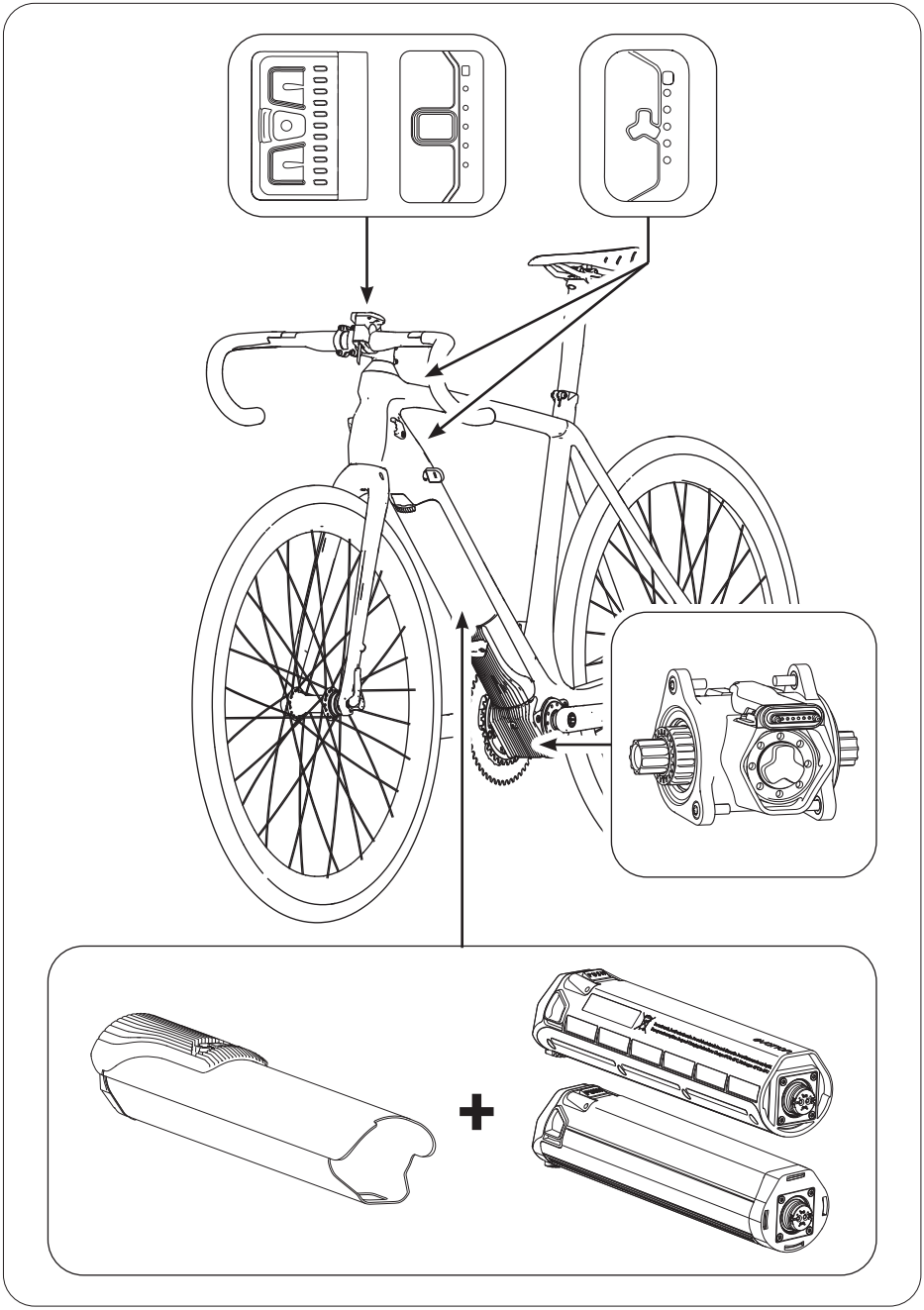

2 ABOUT THIS MANUAL

2.1 Terminology and structure

These original instructions are part of the Fazua evation drive system. In order to improve readability, the term "manual" will be used instead of the term "original instructions".

To facilitate orientation within the manual, it is divided into sections:

The first section "Fundamentals" deals with the drive system as a whole. In chapter 3 "Safety" you will find the basic information on intended use and important safety instructions. Chapters 4-8 ("Usage", "Storage and transport", "Optional accessories", "Cleaning and maintenance", "Troubleshooting") describe the procedures and steps to be taken. In chapters 9–12 you will find information on disposal instructions, consumer warranty, manufacturer and dealer service as well as conformity.

The remaining sections are dedicated to the individual components of the drive system: Here you will find detailed illustrations and additional information on the respective components. In addition, the steps listed in chapter 4 "Usage" are described in detail and supplemented with handling-specific warnings.

2.2 Read and keep manual

This manual contains all important information on the safety and use of the drive system as well as the individual components. It is based on the laws and regulations applicable in the United States, as well as national regulations such as UL® and ANSI testing standards.

Before using the drive system for the first time, be sure to read the complete manual - especially the "Safety" chapter - carefully. Failure to follow the instructions could result in serious injury to you or others and/or damage to the drive system or individual components.

Always keep this manual handy for further use and pass it on if you pass on the drive system or the equipped e-bike to third parties. In addition to this manual for the drive system, always observe the manufacturer's instructions for the e-bike in which the drive system is installed.

The Bluetooth® word mark and logos are registered trademarks of Bluetooth SIG, Inc. and are used by Fazua under license.

This manual may not be reproduced, modified, distributed or used in any way, in whole or in part, without prior written permission.

2.3 Explanation of characters and symbols used

Certain types of notes and information in this manual are identified by signs or symbols, which are listed below together with their meaning.

⚠ DANGER

High risk level! Risks that result in death or serious injury are indicated by the signal word "Danger".

⚠ WARNING

Moderate risk level! Risks that can result in death or serious injury are indicated by the signal word "Warning".

⚠ CAUTION

Lower risk level! Risks that may result in moderate injuries are indicated by the signal word "Caution".

NOTICE

Risks relating to damage to the product itself or to property damage to other objects are indicated by the signal word "Notice".

ⓘ Useful additional information is marked with this information symbol.

3 SAFETY

3.1 Functionality & intended use

evation is designed as an electric drive system for e-bikes that are used as a means of transport by one person. From a speed of 20 mph (32 km/h), the electric pedal support switches off, so that at speeds above 20 mph (32 km/h) without motor support, you pedal exclusively with your own muscle power.

The drive system as a whole is made up of different, coordinated components.

These are:

A → Drivepack (incl. locker for locking to the frame),

B → Bottom Bracket (incl. Speed Sensor + spoke magnet),

C → Remote (Remote b, Remote fX, Remote bX),

D → Battery (Battery 250, Battery 250 X),

E → Charger (Charger A, Charger S (EU/US)).

The version of the drive system installed in your e-bike, i.e. the specific combination of component variants, is specially adapted to your e-bike and must therefore not be changed.

Categorically, the installation of the drive system and certain work on it may only be carried out in the ways planned by the manufacturer or by an authorized specialist. Authorized specialists for repair and maintenance work can be found with the official Fazua Servicepartners (see chapter 11 "Service").

For information on which work you can carry out yourself and which work must be carried out by an authorized specialist, refer to the separate sections on the individual components.

3.2 Limitation of liability

Fazua accepts no liability for damage caused by incorrect or improper installation or use other than that intended. Only use the drive system as described in this manual. Any other use is considered improper and may result in accidents, serious injury and damage to the drive system.

3.3 Symbols & pictograms of the drive system

On individual components of the drive system you will find certain symbols and pictograms, which are listed below including their meaning.

	This symbol indicates that the user of the drive system or the individual components must have read and understood these original instructions before using it.
	A device marked with this symbol (here: the charger) may only be used in dry indoor areas. **⚠ DANGER** When used in a humid environment and in contact with liquids, there is a risk of electric shock!
	An electrical appliance marked with this symbol corresponds to protection class II: The device has double or reinforced insulation to protect against electric shock.
	This symbol warns of hot surfaces. **⚠ DANGER** There is a burning risk if touched, contact with combustible materials may cause a fire.
   Li-ion	These symbols indicate that the lithium-ion battery must be disposed of separately at the end of its life and must not be disposed of with household waste. The symbols must be affixed in the European Union in accordance with the laws and directives in force there.
	This symbol indicates that the marked component must be disposed of separately as electrical or electronic equipment at the end of its service life and must not be disposed of with household waste. The symbol must be affixed in the European Union in accordance with the laws and directives in force there.

This symbol indicates products that meet all the requirements for obtaining the European CE marking.

The test seal "Geprüfte Sicherheit" (GS mark) is awarded by independent certification bodies.

A device marked with the GS test seal complies with the safety-relevant requirements of the German Product Safety Act (ProdSG).

The "UL®-Listed" seal of approval is awarded by the US UL® Certification Body.

A device marked with the "UL®-Listed" test seal shown corresponds to the safety-relevant requirements for Canada and the USA.

The accompanying test seal is awarded by the SGS certification body.

A device marked with this test seal complies with the safety-relevant requirements for Canada and the USA in accordance with UL Standards.

The drive system and the battery were tested according to UL Standards. The following UL Standards were applied: UL 2271 - Standard for Batteries for Use In Light Electric Vehicle (LEV) Applications, UL 2849 - Outline of Investigation for Electric Bicycles, Electrically Power Assisted Cycles (EPAC Bicycles), Electric Scooters, and Electric Motorcycles.

The FCC seal is awarded by the Federal Communications Commission, an independent U.S. government agency responsible for implementing and enforcing U.S. communications laws and regulations.

An electrical device marked with the FCC seal complies with American standards for electromagnetic compatibility.

3.4 Important safety instructions

READ AND KEEP ALL IMPORTANT SAFETY INSTRUCTIONS!

The following important safety instructions must always be observed when using and handling the drive system.

⚠ DANGER

Dangers for users of e-bikes!

Basically there are specific dangers for the users of e-bikes, e. g. danger of accidents when riding in road traffic. Dangers arising from handling the corresponding e-bike model in which the drive system is installed are dealt with in the separate instructions of the e-bike manufacturer. Depending on your country or location, there may also be additional legal requirements that you must observe when using your e-bike. If you do not fully inform yourself about existing dangers before using your e-bike equipped with the drive system, there is an increased risk of accident and injury.

- ► Read and follow the manufacturer's instructions for your e-bike.
- ► Find out about and observe any applicable national regulations regarding e-bikes.

⚠ DANGER

Danger of battery explosion!

If you use inappropriate batteries or do not handle the battery properly, the battery may explode.

- ► Only use original Fazua evation batteries approved by the e-bike manufacturer.
- ► Never use a damaged battery and never try to charge a damaged battery!

- ► Never open the battery! If you try to open the battery, there is an increased risk of explosion!
- ► Keep the battery away from heat (e.g. strong sunlight), open fire or water or other liquids.

⚠ DANGER

Dangers during unattended use!

Basically there are specific dangers dangers for children (younger than 14) and persons with reduced physical, sensory and mental abilities (e.g. partially handicapped persons, older persons with limited physical and mental abilities) or a lack of experience and knowledge (e.g. older children)!
If, for example, children or people with physical or mental impairments handle the battery or charger, there is an increased risk potential as these user groups may not be able to correctly assess certain risks, for example.

- ► This appliance is not intended for use by children (younger than 14) and persons (including children) with reduced physical, sensory or mental capabilities, or lack of experience and knowledge, unless they have been given supervision or instruction concerning use of the appliance by a person responsible for their safety.
- ► Children shall not play with the appliance.
- ► Only for rechargeable li-ion battery.
- ► Don't attempt to disassemble the charger by yourself.
- ► Don't use the charger in high temperature, moist, inflammable or explosive outdoor environments.
- ► Disconnect the power supply before marking or breaking the connections to the battery.

⚠ DANGER
Danger of impairment of medical devices!

The magnetic connections in the battery and charger can interfere with the function of pacemakers.

- ▶ Keep the battery and charger away from pacemakers or persons wearing a pacemaker and draw the attention of persons with pacemakers to the danger.

⚠ DANGER
Risk of electric shock!

Improper handling of the charger or incorrect mains connection may expose you and others to the risk of electric shock.

- ▶ Only connect the charger to an easily accessible and properly installed power outlet.
- ▶ Make sure that the mains voltage at the mains connection corresponds to the information on the charger.
- ▶ Only use the charger in dry indoor areas.
- ▶ Keep the charger away from any liquid or moisture.
- ▶ Do not pull on the mains or charging cable to pull the respective cable out of a socket or outlet, but always hold the corresponding plug.
- ▶ Do not handle the plugs of the power cord and charging cable with wet or damp hands.
- ▶ Take care not to bend the power cord and charging cable or lay them over sharp edges.
- ▶ Do not open the charger without authorization. The charger may only be opened by an authorized specialist and repaired using original spare parts.

- ▶ Before each use of the charger, check all individual parts (mains adapter, mains cable, charging cable and all plugs) for damage. If the charger's power cord is damaged, it must be replaced by an authorized specialist to avoid hazards.
- ▶ Never use a damaged charger. Otherwise there is a high risk of electric shock!
- ▶ Keep the charger in a clean condition. There is an increased risk of electric shock if the charger is dirty or contaminated.
- ▶ Only use the battery in e-bikes equipped with an original Fazua evation drive system. Never use the battery for other purposes or in other drive systems.

⚠ DANGER

Dangers due to unauthorized changes!

If you make unauthorized changes to the drive system or components, you may cause an explosion, electric shock, or serious injury to yourself or others.

- ▶ Under no circumstances should you modify or alter individual components of the drive system autonomously.
- ▶ Never replace any components of the drive system without authorization.
- ▶ Never open the drive system components without authorization. The drive system components do not require any maintenance. Only allow repairs to the drive system to be carried out by an authorized specialist.
- ▶ Only allow components of the drive system to be replaced by an authorized specialist with permissible original spare parts.

⚠ DANGER
Fire hazard due to incorrect handling!

If you handle the battery and/or charger improperly or use incompatible batteries and chargers together, they may cause a fire.

- ▶ Follow all charging instructions and do not charge the battery outside of the temperature range specified in the instructions. Charging improperly or at temperatures outside of the specified range may damage the battery and increase the risk of fire.
- ▶ Do not modify or attempt to repair the charger or the battery.
- ▶ To charge the battery, use only original and compatible evation chargers from Fazua.
- ▶ Take care not to handle metal objects such as coins, paper clips, screws, etc. in the immediate vicinity of the battery and to store the battery separately from metal objects. Metal objects can close a circuit between the terminals of the battery (i.e. "short-circuit" the battery) and so cause a fire.
- ▶ Do not short-circuit the battery.
- ▶ Battery and charger may heat up during charging or operation. It is therefore essential to keep the battery and charger away from flammable materials. Pay particular attention during the charging process and always move the battery and charger to a dry and fireproof place before charging.
- ▶ Do not leave the battery and charger unattended during charging.

⚠ WARNING
Risk of caustic burns due to battery acid!

The battery contains battery acid. If you come into contact with this fluid, the affected skin area and/or mucous membrane may be burnt. Eye contact can cause loss of vision.

- ▶ Do not touch any liquid leaking from the battery.
- ▶ Should you ever come into contact with battery acid, immediately rinse the affected body part thoroughly under plenty of running water.
- ▶ Consult a doctor immediately after rinsing, especially in case of eye contact and/or if mucous membranes (e.g. nasal mucosa) are affected.

⚠ WARNING
Health hazard due to irritation of the respiratory tract!

If the battery is damaged, gases may escape which may irritate the respiratory tract.

- ▶ Protect the battery from mechanical influences and any other load.
- ▶ If you notice or suspect that gas is leaking from the battery, immediately ensure a supply of fresh air and seek medical attention as soon as possible.

⚠ WARNING
Danger from accidental starting!

Starting the drive system in unsuitable situations can result in accidents and serious injury.

- ▶ Remove the drivepack from the e-bike while the e-bike is being transported or stored and during all work on the e-bike to prevent the drive system from being started accidentally.

- ▶ Use the "Pushing support" function only when pushing the e-bike. While the pushing support is activated, you must hold the e-bike securely with both hands and the wheels must be in contact with the ground, otherwise there is a risk of injury.

⚠ WARNING

Risk of burns!

The radiator in the drivepack can become very hot during operation so that you can burn yourself on it.

- ▶ Be careful when handling the drivepack.
- ▶ Allow the drivepack to cool down completely before touching the drivepack.

NOTICE

Risk of damage!

Improper handling can damage the drive system or individual components.

- ▶ Have individual components of the drive system and the e-bike replaced exclusively by identical components or other components expressly approved by the e-bike manufacturer. This will protect the other components or your e-bike from possible damage.
- ▶ Never use your e-bike without a drivepack or without a downtube cover if you use it as a conventional bicycle without a drivepack.
- ▶ Remove the battery before cleaning the drivepack and allow all components to dry completely before inserting. If the battery comes into contact with damp or wet contacts on the drivepack during insertion, the battery may be damaged.
- ▶ When charging the battery, make sure that the mains cable and charging cable of the charger are not trip hazards in order to prevent components from being damaged, e.g. by a fall.

3.5 Notes on safe riding in road traffic

By following the road safety precautions listed below, you can reduce the risk of accidents and injuries when riding a bicycle or e-bike in road traffic.

The term "road traffic" also refers to private areas open to the public and to field or forest paths open to the public.

- ▶ Only ride your e-bike on the road if the equipment complies with national road traffic regulations. Please contact your e-bike manufacturer for more information.
- ▶ Find out about the regulations applicable to road traffic in your country or region, e.g. from the Ministry of Transport. You should also keep yourself informed about any changes to the contents of the valid regulations.
- ▶ Observe and follow national and regional road traffic regulations.
- ▶ When riding, use a suitable bicycle helmet that complies with national and regional regulations (CPSC (Consumer Product Safety Commission, 16 CFR Part 1203 or ASTM F1447-06).
- ▶ When riding, wear light-colored clothing with reflective elements to attract the attention of other road users.
- ▶ Do not ride your e-bike if you are under the influence of alcohol, narcotics or medications.
- ▶ Do not use mobile devices such as smartphones, MP3 players, etc. while riding.
- ▶ Do not distract yourself while riding by other activities such as switching on the light. Stop to carry out such activities.
- ▶ Never ride without your hands, under any circumstances. Always keep both hands on the handlebars.
- ▶ Ride carefully and be considerate of other road users.
- ▶ Rive in such a way that nobody is harmed, endangered, obstructed or annoyed.
- ▶ Ride on prescribed lanes for bicycles.

4 USAGE

This chapter describes chronologically how to proceed when using the drive system.

⚠ DANGER

Incorrect or improper handling may result in explosion, fire or accidents and serious injury.

- ▶ You must read the detailed descriptions in the section for the relevant component:
  - before you use your e-bike equipped with the evation drive system for the first time,
  - if you are unsure how to use it,
  - if you have problems carry out the handling steps described here.

4.1 Attaching and removing components

4.1.1 Inserting the battery into the drivepack

→ More detailed information can be found in chapter 31.1 "Checking and switching on battery" and in chapter 31.2 "Inserting the battery into the drivepack".

On delivery, the battery may only be precharged.

- ▶ Fully charge the battery before inserting it into the drivepack for the first time.

⚠ DANGER

Risk of explosion and fire!

A damaged or dirty battery may explode and/or cause a fire.

- ▶ Never insert a damaged battery into the drivepack.
- ▶ Check the battery for visible damage, such as cracks or burn marks, before each insertion.
- ▶ Make sure that the interfaces on the battery are free of dirt before using it.

1. Check the battery for visible damage.
2. Press the on/off button on the battery once to turn on the battery.

3. Place the battery with the connecting contact first on the battery holder of the drivepack.

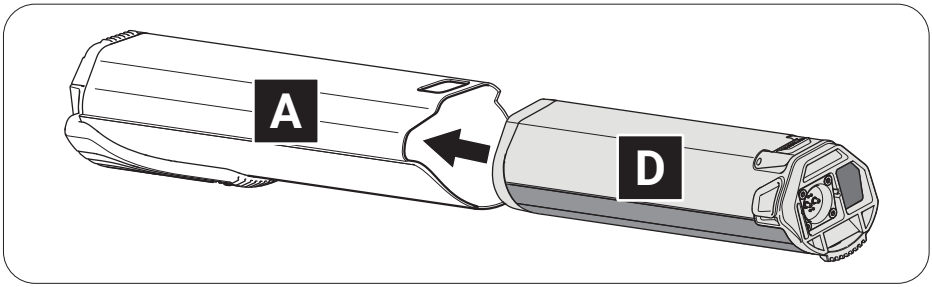

4. Carefully insert the battery as far as possible into the battery holder until you hear a click.

   The battery is automatically locked when you have inserted it correctly. If the battery does not lock, repeat the procedure. Do not use the drive system if the battery cannot be locked. If the unlocked battery falls out of the e-bike holder while riding, this can lead to an accident/fall and damage the battery.

4.1.2 Mounting the drivepack on the e-bike

→ More detailed information can be found in chapter 15.1 "Mounting the drivepack on the e-bike".

1. Place the drivepack with the interface for the bottom bracket in front of the corresponding interface on the bottom bracket.
2. Swing the upper end of the drivepack into the down tube of the e-bike.

   The drivepack is automatically locked in place when the two interfaces on the drivepack and the bottom bracket are correctly engaged and the drivepack is fully swiveled into the intended position on the down tube.

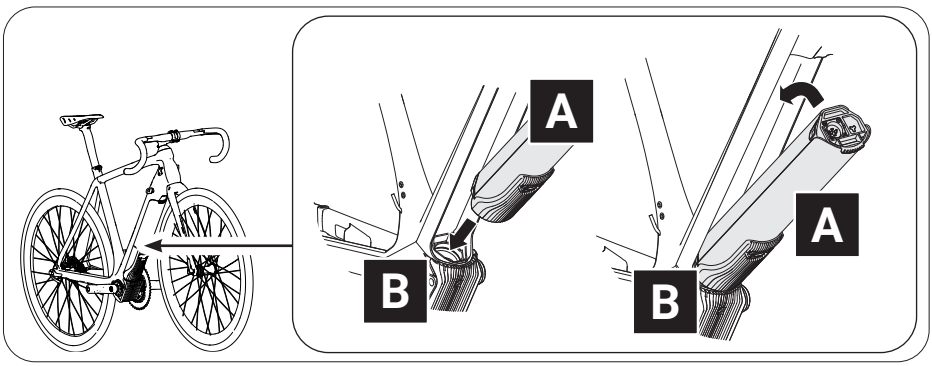

3. Check the drivepack makes a tight fit.

   If the drivepack does not lock, repeat the procedure. Do not use the drive system if the drivepack cannot be locked to the e-bike. If the unlocked drive unit falls out of the e-bike holder while riding, this can lead to an accident/fall and damage the drive unit or the battery.

4.1.3 Remove drivepack from e-bike

→ More detailed information can be found in chapter 15.2 "Remove drivepack from e-bike".

⚠ WARNING

Risk of burns!

The radiator in the drivepack can become very hot during operation so that you can burn yourself on it.

► Let the drivepack to cool down completely before touching the drivepack.

1. Secure the drivepack with one hand.
2. Press the push button or move the locking lever upwards as far as possible to release the drivepack from the lock.
3. Press and hold the push button and carefully lower the drivepack. The locking lever automatically remains in the open position.
4. Remove the drivepack from the interface on the bottom bracket.

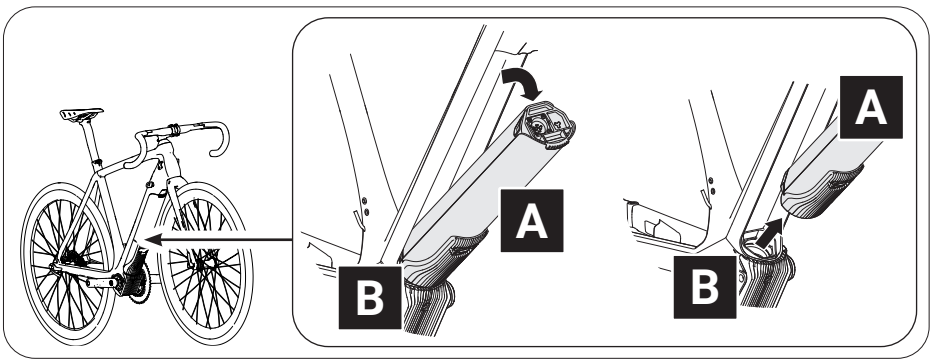

4.1.4 Removing the battery from the drivepack

→ More detailed information can be found in chapter 31.3 "Removing the battery from the drivepack".

⚠ CAUTION

Pinch risk!

You can pinch your fingers when removing the battery from the drivepack.

► When pressing the push button or removing the battery, be careful not to pinch your fingers.

1. Secure the battery with one hand.
2. Press the push button as far as it will go to release the battery from the lock.
3. Press and hold the push button and gently pull the battery out of the battery holder.

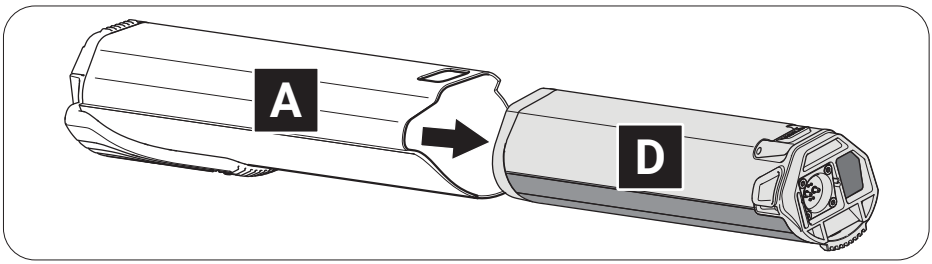

4.2 Switching the drive system on and off

Appearance and handling of the model-dependent remotes differ to some extent.

→ More detailed information can be found in chapter 19 "Model variants of the remote".

► Pay attention to that information which applies precisely to your remote from the whole list here. If none of the model variants is explicitly mentioned, the descriptions refer to all remotes.

4.2.1 Switch on drive system

→ More detailed information can be found in chapter 23.1 "Switching the drive system on and off" or in chapter 27.1 "Switching the drive system on and off".

▶ Turn on the drive system using the Remote b by pressing one of the three buttons.

or

▶ Turn on the drive system using the Remote fX or Remote bX by pressing the center button.

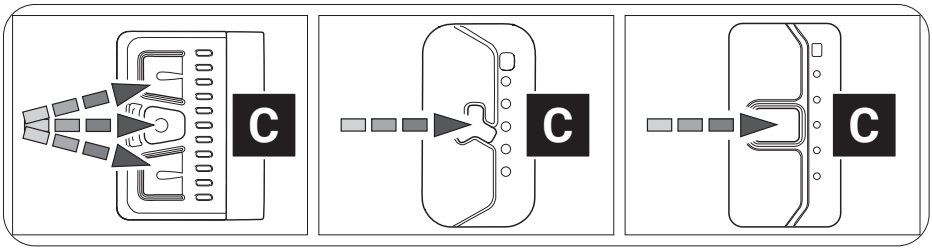

4.2.2 Switch off drive system

→ More detailed information can be found in chapter 23.1 "Switching the drive system on and off" or in chapter 27.1 "Switching the drive system on and off" as well as in chapter 4.4 "Switching on the drive system after standstill"as .

You can switch off the drive system in various ways:

▶ Press and hold the center button on the remote for 2 seconds (Remote b) or 1 second (Remote fX and Remote bX) to turn off the drive system.

or

▶ Remove the drivepack from your e-bike.

or

▶ Turn off the battery by pressing the on/off button.

In addition to the drive system, Fazua also recommends switching off the battery if you park your e-bike for a longer period of time (e.g. if you take a break during a trip).

→ More detailed information can be found in chapter 31.4 "Switching off the battery"

4.3 Instructions for riding with the drive system

Observe the following instructions for riding your e-bike equipped with the evation drive system.

Gear change:

The gearshift of your e-bike can be operated in the same way as that of a conventional bicycle. Selecting a suitable gear increases the speed, power and range of your e-bike while maintaining pedal frequency.

Irrespective of the type of gearshift mounted, the following applies:

► Stop pedaling when you change gears. This relieves the load on the rear derailleur and the drive of your e-bike.

Range/trip planning:

How long or how far you can ride your e-bike before you need to recharge the battery depends on several factors.

These factors include, but are not limited to:

- the set support level;
- the (riding) speed with which you move;
- your gear changing;
- the type of tire and the tire pressure set;
- the chosen route and weather conditions;
- the weight of driver and e-bike (total weight);
- the condition and age of the battery

The following therefore applies as a matter of principle:

► Familiarize yourself with your e-bike step by step and away from roads and heavy traffic.

► Test the maximum range of your e-bike under various external conditions before planning longer trips. An exact statement about the range of your system is neither possible before nor during a trip.

Storage and operating temperatures

► Observe the operating and storage temperatures for the components of the drive system and for the components of your e-bike - especially for the battery, as it can be damaged by extreme temperatures.

⚠ DANGER

If you do not handle the battery properly, the battery may explode!

4.4 Switching on the drive system after standstill

Your e-bike will come to a standstill as soon as it is switched off.

- After 15 minutes of standstill, the drive system (not the battery!) switches off automatically.

  The drive system can be turned on again by briefly pressing the center button on the control panel.
- The battery switches off after 8 hours of standstill (provided no button/touch sensor is pressed during this time).
- After 3 hours of standstill (provided that the charge level of the battery falls below 30 % and no button/touch sensor is pressed during this time), the battery switches off.

► Switch on the Battery 250 X by pressing the on/off button to be able to use the drive system again after the battery has automatically switched off due to a standstill.

4.5 Set support level

→ More detailed information can be found in chapter 23.2 "Setting the pedal support" or in chapter 27.2 "Setting the pedal support" as well as in chapter 23.3 "Levels of support" or in chapter 27.3 "Levels of support".

With the help of the remote you can set the desired support level at any time - even while riding.

- ► Press the upper button/touch sensor on the remote to switch to the next higher support level.
- ► Press the lower button/touch sensor on the remote to switch to the next lower support level.

OVERVIEW TABLE "SUPPORT LEVELS"		
Support level	**Color**	**max. motor power**
none	white	0 W
Breeze	green	400 W*
River	blue	400 W*
Rocket	pink	400 W*

* The values given here are the "theoretical" maximum motor power.
The "actual" maximum motor power is configured by the manufacturer of your e-bike, depending on the model.

4.6 Using "Pushing support" mode

If your e-bike is equipped with a Remote b, it has the "Pushing support" mode, which you can use when pushing the e-bike.

→ More detailed information can be found in chapter 23.4 ""Pushing support" mode".

⚠ WARNING

Danger from accidental starting!

Starting the drive system in unsuitable situations can result in accidents and serious injury.

- ► Use the "Pushing support" function only when pushing the e-bike.
- ► When the pushing support is activated, hold the e-bike securely with both hands and make sure that the wheels are in contact with the ground.

⚠ CAUTION

Risk of injury!

If you push the e-bike with the pushing support activated, the pedals rotate slowly and you may be injured.

- ► Be careful not to injure yourself on the rotating pedals when using the "Pushing support" function.

1. If necessary, change to the support level "none".
2. Press and hold the lower button on the Remote b to activate the pushing support mode.

   After 2 seconds the pushing support is activated and sets the e-bike in motion as long as you keep the button pressed.

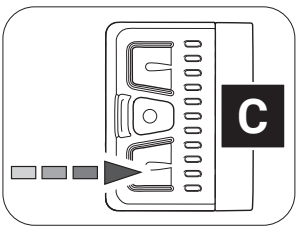

3. Guide the e-bike with both hands and, if necessary, brake the speed of the e-bike to your own walking speed by holding or restraining the e-bike while pushing.
4. Switch off the pushing support by releasing the lower button.

4.7 Charging the battery

⚠ DANGER

Risk of electric shock and fire!

If you use the charger improperly, you and others may be exposed to the risk of electric shock or you could cause a fire.

► Read and follow the handling-specific warnings in the section for the charger and the battery.

⚠ WARNING

Risk of burns!

The radiator in the drivepack can become very hot during operation so that you can burn yourself on it.

► Let the drivepack to cool down completely before touching the drivepack.

You can either leave the battery in the drivepack during charging or remove it from the drivepack and charge it separately.

1. Before charging the battery, prepare the charger by connecting the power cord to the power supply.

→ More detailed information can be found in chapter 35.1 "Prepare charger".

2. Remove the drivepack from the e-bike.

→ More detailed information can be found in chapter 15.2 "Remove drivepack from e-bike".

3. Insert the charging plug into the charging socket on the battery.

→ More detailed information can be found in chapter 35.2 "Connector charger to the battery".

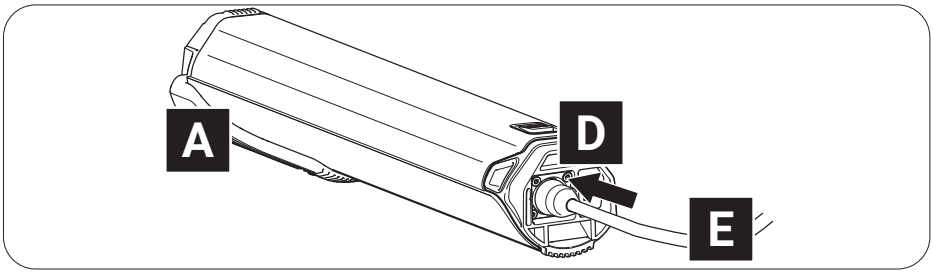

4. Plug the power plug into a suitable wall outlet to establish the power connection.

   The charging process starts automatically after connection to the mains.

→ More detailed information can be found in chapter 31.6 "Charging process" and in chapter 31.7 "Battery charge level indicator".

5. Disconnect the charger from the mains by unplugging the mains plug from the socket when charging is complete or to interrupt charging.
6. Disconnect the charger from the battery by pulling the charger plug out of the charging socket on the battery.

→ More detailed information can be found in chapter 35.3 "Unplug charger from battery".

5 STORAGE AND TRANSPORT

⚠ WARNING

Danger from accidental starting!

Starting the drive system in unsuitable situations can result in accidents and serious injury.

► Always remove the drivepack with the battery before transporting your e-bike or stowing/storing it for a longer period of time.

► When transporting and storing your e-bike or the components of the drive system, observe the specified temperature ranges for the components.

► Always transport and store the battery separately from the e-bike.

Batteries are subject to the dangerous goods regulations. Undamaged batteries may be transported by private individuals in road traffic. Commercial transport requires compliance with the rules on the packaging, labeling and transport of dangerous goods. Open contacts must be covered and the battery securely packed. When sending, the parcel service must be informed of the presence of dangerous goods in the packaging.

► Please note the following information on the charge level of the battery during prolonged non-use and the information on the temperature ranges for the corresponding storage periods.

The battery should have a charge level of at least 60% if you plan not to use it for an extended period of time. Check the charge status of the battery after 6 months of non-use: If the test shows that the charge level is 20 % or less, recharge the battery to at least 60 % charge level.

Consider the following storage time-dependent temperature ranges for the battery (charge level 60 %):

- < 1 month storage time: 5 to 140 °F (-15 to 60 °C)
- 3 months storage time: 5 to 113 °F (-15 to 45 °C)
- 1 year storage time: 5 to 77 °F (-15 to 25 °C)

► If you have further questions, please contact a Fazua Servicepartner or visit the official Fazua service platform (www.fazua.com/help).

6 OPTIONAL ACCESSORIES

Downtube Cover

NOTICE

Risk of damage!

If you use the e-bike or bicycle without the drivepack inserted and the opening for the drivepack on the down tube of the frame remains unlocked, components of the drive system may be damaged.

► When using the e-bike as a conventional bicycle without a drivepack, close the opening for the drivepack on the down tube of the frame using the optional Downtube Cover.

You can easily use your e-bike as a conventional bicycle without an electric drive system by removing the drivepack.

You can use the optional Downtube Cover to cover the free opening in the down tube after removing the drivepack. You can use the remaining internal space as storage space, e.g. for repair kit, tools or food.

► If you have any further questions about the optional evation Downtube Cover, please contact a Fazua Servicepartner or visit the official Fazua service platform (www.fazua.com/help).

Fazua Rider App by CoModule:

Depending on the model, your remote is equipped with a Bluetooth® function. This enables you to connect a mobile device (e.g. your smartphone) to the remote and to display and evaluate certain ride data etc. with the help of the Fazua Rider App.

► If you have any questions about the Fazua Rider App, please contact a Fazua Servicepartner or visit the official Fazua service platform (www.fazua.com/help).

All remotes with the serial number 1805113000 or higher are Bluetooth® compatible ex works.

► Contact a Fazua Servicepartner if the control you have installed is not Bluetooth®-enabled.

7 CLEANING AND MAINTENANCE

⚠ CAUTION

Risk of injury!

If the drive system is set in motion while you are handling it, you may jam your fingers or otherwise injure yourself.

- ▶ Remove the drivepack from the e-bike when cleaning the e-bike or the drive system components.

NOTICE

Risk of damage!

Improper cleaning may damage the drive system or individual components.

- ▶ Never immerse the drive system components in water or other liquids for cleaning.
- ▶ Do not use aggressive cleaning agents for cleaning.
- ▶ Do not use sharp, angular or metallic cleaning objects when cleaning.
- ▶ Never clean the drive system components with a hard water jet or a high-pressure cleaner.

- ▶ Always keep all components of the e-bike and the drive system in a clean condition.
- ▶ Clean the components gently with a cloth or soft brush.
- ▶ Wipe all surfaces and components dry after cleaning.
- ▶ Pay particular attention to the contacts and interfaces between battery and drivepack and between drivepack and bottom bracket: The interfaces must not be soiled or contaminated and must be completely dried before inserting the components to avoid damage.
- ▶ Clean the radiator of the drivepack regularly.

  Do not clean the radiator only when it is visible or heavily soiled!

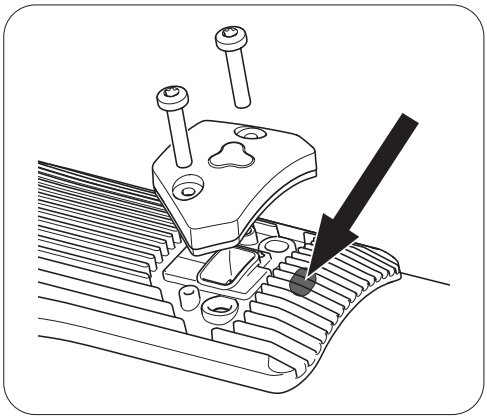

- Keep the drainage opening on the colling body clean or clear to ensure that splash water and/or condensate can drain easily from the drivepack.

  The drainage opening is located on the radiator directly above the USB port or the corresponding cover (see illustration on the right).
- Lubricate the locker for locking the drivepack to the frame approximately every 2-3 months or at the latest as soon as it is no longer convenient to operate.
- For more information on cleaning and maintaining your drive system, contact a Fazua Servicepartner or visit the Fazua service platform (www.fazua.com/help).

8 TROUBLESHOOTING

1. If your e-bike or drive system does not function as desired, first check whether the fault can be rectified using the following overview table "Troubleshooting".
2. If necessary, contact a Fazua Servicepartner or visit the Fazua service platform (www.fazua.com/help), if:
   - the error is not listed in the overview table,
   - the error is listed in the overview table, but it cannot be corrected in the way described here or you are unsure.

OVERVIEW TABLE "TROUBLESHOOTING"	
Problem	**possible Reason / Solution**
The engine feels weaker than usual.	The drive system is brand new. ► Wait until the drive system is "run in". The drive system needs a few miles to develop its full power.
	It is very hot and the heat management of the battery and/or drivepack limits the performance.
	It is very cold, so the lithium-ion battery does not provide the usual performance.
The drivepack cannot be clicked out of the down tube.	The locker is defective. Dirt could block the locker. Maybe you rode without a drivepack in bad weather conditions. ► Contact a Fazua Servicepartner.
The drivepack makes buzzing noises.	The polygon sleeve moves. ► Contact a Fazua Servicepartner.
The drivepack makes clicking noises.	The polygon coupling was loaded on one side. ► Push the polygon coupling back into its original position to mobilize it again.
The upper LED on the remote lights up/ flashes red.	There is a connection error between drivepack and bottom bracket. Contamination at the interface may prevent the connection. ► Clean the interface between the bottom bracket and the drivepack.

OVERVIEW TABLE "TROUBLESHOOTING"	
Problem	**possible Reason / Solution**
The upper LED on the remote lights up/ flashes yellow.	There may be a bad connection between the speed sensor and the bottom bracket. ► Check the position of the spoke magnet. If you cannot find a fault, contact a Fazua Servicepartner.
The white LEDs on the remote flash.	Software update ► After a new firmware update, the remote is updated automatically. In this case, please wait and do not switch off the remote until the LEDs stop flashing.
The remote cannot be switched on.	The battery is flat or has switched off due to a longer rest period (standstill). ► Try turning on the battery using the on/off button. ► Charge the battery if necessary.
	The interface between the battery and the drivepack may be dirty. ► Clean the interface between the battery and the drivepack.
The battery cannot be inserted into the drivepack. It does not lock into the battery compartment.	The interface between the battery and the drivepack may be dirty. ► Clean the interface between the battery and the drivepack.
The pedal support suddenly fails during the ride	BMS protection function ► Turn off the battery by pressing the on/off button for 3 seconds and then turn it on again.

9 DISPOSAL INSTRUCTIONS

According to the EU Directives for waste electrical and electronic equipment (Directive 2012/19/EU) and spent batteries (Directive 2006/66/EC), the relevant components must be collected separately and disposed of in an environmentally sound manner.

- ► Before disposing of your e-bike, remove all batteries and all components and controls that contain batteries.

9.1 Disposal of your e-bike

After you have removed all batteries, the e-bike is considered an old electrical appliance and must be recycled.

- ► Find out from your city or municipal administration (municipality, district) about free collection points for old electrical appliances and/or collection points, via which the components or the e-bike can be recycled.
- ► When disposing of the product, observe the requirements of the United States Environmental Protection Agency (www.epa.gov).
- ► If necessary, make sure to delete any personal data stored on the device before you return the electrical or electronic equipment to the collection point. This task is your responsibility.

9.2 Battery disposal

The drive system battery is a lithium-ion battery that must be disposed of as hazardous waste.

- ► Dispose of the battery of the drive system and any other batteries installed in the e-bike at a recycling center or a collection point in your town or municipality.
- ► If required, visit the website of call2recycle: www.call2recycle.org. You will find extensive content here on the subject of "Recycling batteries", as well as a search function for collection points in your area.

10 CONSUMER WARRANTY

FAZUA GmbH, warrants to the end Customer (hereinafter referred to as the "Customer"), in accordance with the provisions set forth below, that the drive system integrated in the bicycle purchased by the Customer, including the components of the drive system, (hereinafter collectively referred to as the "Product") will remain free of construction, material and manufacturing defects and be fully functional for a period of two years following delivery to you (warranty period).

However, in the event that a defect should occur, or if the drive system does not remain fully functional, the FAZUA GmbH shall, at its own discretion, remedy the defect(s) at its own expense by either performing repairs or providing new or refurbished parts.

However, claims under this warranty shall only be deemed valid if:

- The Product does not exhibit any damage or signs of wear caused by a form of use deviating from normal intended use or the specifications provided by FAZUA GmbH in the user manual.
- The Product does not exhibit any signs indicating that repairs or other procedures were performed by anyone not authorized by FAZUA GmbH.
- The damage is not due to improper assembly or follow-up maintenance or lack of skill, competence or experience of the user or assembler.
- The Product was assembled or serviced by an authorized Fazua dealer.
- The Product has not been modified, neglected, used in competition, or for commercial purposes such as rental, courier, police, security, etc., misused or abused, involved in accidents or anything other than normal use.
- There was no installation of components, parts, or accessories not originally intended for use with or compatible with Fazua Products.
- The serial number has not been removed or rendered illegible.
- Notice of the defect has been given within fourteen (14) days of the discovery of the defect.

Claims under this warranty require that,

- prior to returning the Product, the Customer contact either the dealer from whom the Customer purchased the bicycle or FAZUA GmbH, and that the Customer gives the dealer or FAZUA GmbH an opportunity to perform a fault analysis over the telephone within a period of eight days.
- the Product is delivered or returned to FAZUA GmbH.
- the original invoice containing the date of purchase is presented.
- the shipping is carried out by a carrier designated by FAZUA GmbH. The Customer may use a different carrier at his own expense.

In the event of resale, this warranty shall also apply within the aforementioned scope, and under the conditions stated above (including the requirement to provide proof of purchase) to any subsequent future owner of the Product. Each new owner assumes the warranty based on the time remaining from the original date of purchase.

In consideration of the above warranties by FAZUA GmbH, the buyer agrees to and accepts the following conditions:

- This warranty is subject to the law of the US, provided that mandatory consumer protection regulations in the country of the respective Customer are not in conflict therewith.
- That this warranty is in lieu of all other warranties, expressed or implied.
- That ALL WARRANTIES OF MERCHANTABILITY OR OF FITNESS FOR A PARTICULAR PURPOSE ARE HEREBY EXCLUDED AND/OR WAIVED.
- That this remedy is in lieu of all other remedies or claims for damages, consequential or otherwise, which the buyer may have against FAZUA GmbH.
- FAZUA GmbH shall have no liability for any loss or injury caused, in whole or in part, by its actions, omissions, or negligence, or for contingencies beyond its control.

11 SERVICE

Authorized specialists for repair and maintenance work can be found with the official Fazua Servicepartners. Contact the Fazua service team or visit the Fazua service platform to find Fazua Servicepartners for your region.

If possible, prepare the error image and all information on the relevant component before contacting a Fazua Servicepartner or the Fazua service team.

- ► If service is required, contact a Fazua Servicepartner or the Fazua service team.
- ► Visit the Fazua service platform: www.fazua.com/help.

12 CONFORMITY

Fazua confirms the conformity according to 47 CFR Section 15.105 - Information to the user.

Note: This equipment has been tested and found to comply with the limits for a Class B digital device, pursuant to part 15 of the FCC Rules. These limits are designed to provide reasonable protection against harmful interference in a residential installation. This equipment generates, uses and can radiate radio frequency energy and, if not installed and used in accordance with the instructions, may cause harmful interference to radio communications. However, there is no guarantee that interference will not occur in a particular installation. If this equipment does cause harmful interference to radio or television reception, which can be determined by turning the equipment off and on, the user is encouraged to try to correct the interference by one or more of the following measures:

- ► Reorient or relocate the receiving antenna.
- ► Increase the separation between the equipment and receiver.
- ► Connect the equipment into an outlet on a circuit different from that to which the receiver is connected.
- ► Consult the dealer or an experienced radio/TV technician for help.

DRIVEPACK

13 DETAILED VIEW & PART DESIGNATIONS: DRIVEPACK

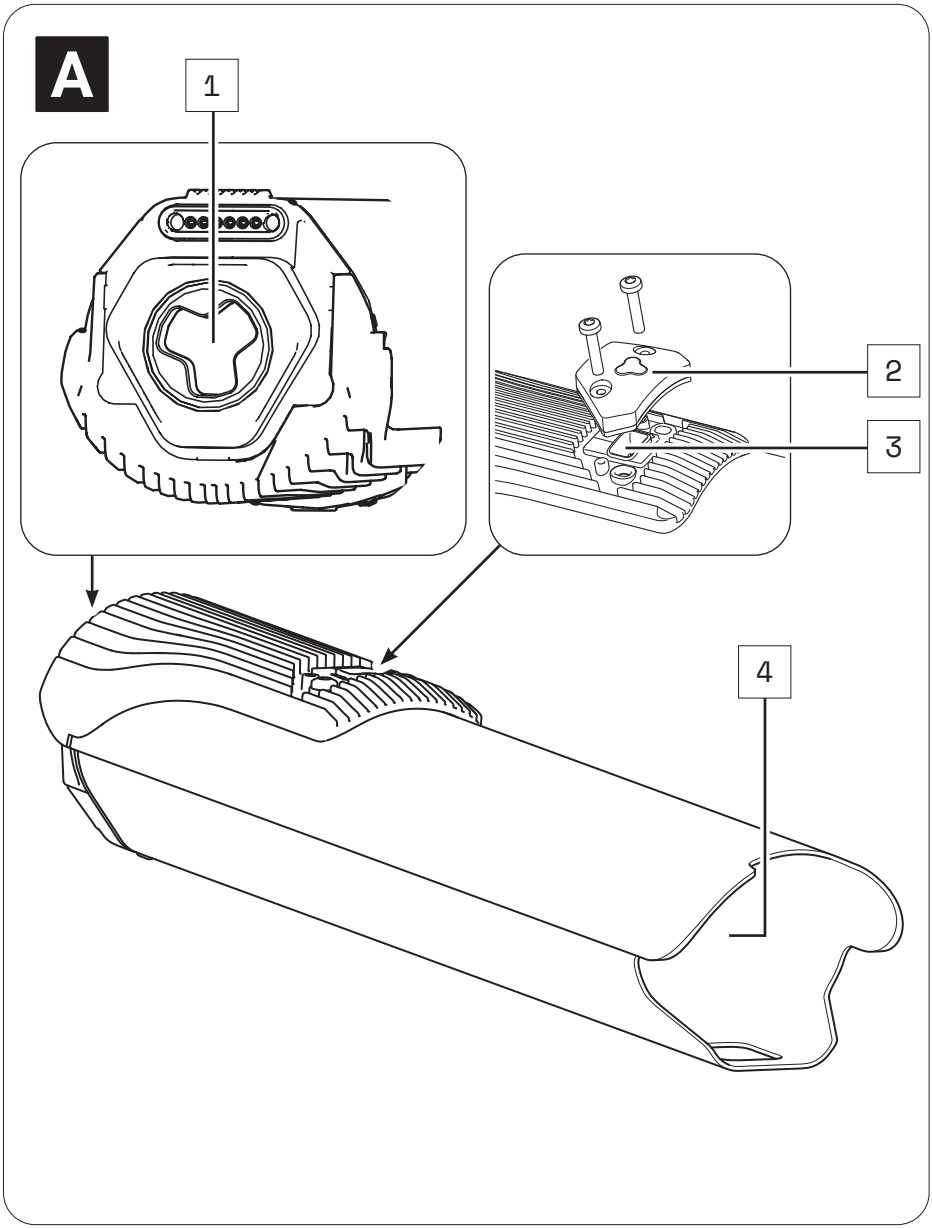

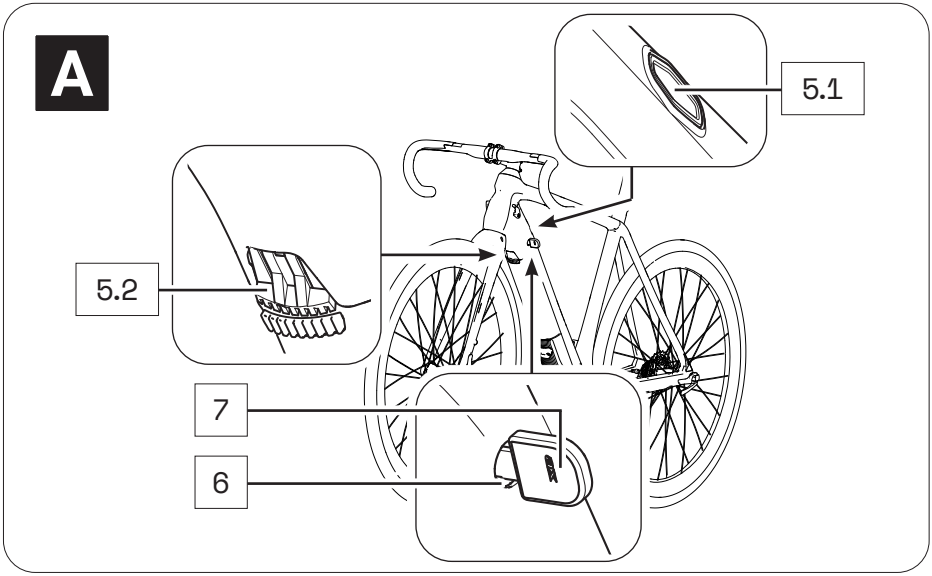

Part designations

1 → Interface (bottom bracket)
2 → USB Cap
3 → USB port
4 → Battery holder
5 → Pushbutton (5.1)*/locking lever (5.2)*
6 → Cylinder lock**
7 → Key**

* The locker or mechanism for removing the drivepack is operated differently depending on the model:
With a push button located on the top of the down tube (Locker p) or with a locking lever located on the bottom of the down tube (Locker pX).
In this section you may find different illustrations and descriptions next to each other.

**The cylinder lock (incl. key) is a model-dependent installed part that may not be present on your e-bike.

The numbering 1–7 within this section refers to the individual parts of the components **A** (Drivepack).
Individual parts of other components illustrated within this section are additionally marked with the corresponding component letter.

14 TECHNICAL DATA

TECHNICAL DATA ON THE DRIVEPACK		
Continuous rated power	→	250 W
Power, max.	→	400 W
Nominal voltage	→	36 V
Protection type	→	IP54
Weight, approx.	→	4.2 lbs (1.94 kg)
Operating temperature	→	23 °F to 104 °F (-5 °C to +40 °C) (ambient temperature)
Storage temperature (< 1 month)	→	5 °F to 140 °F (-15 °C to 60 °C)
Storage temperature (> 1 month)	→	5 °F to 77 °F (-15 °C to 25 °C)

15 USING DRIVEPACK

15.1 Mounting the drivepack on the e-bike

1. Place the drivepack with the free interface for the bottom bracket in front of the corresponding interface on the bottom bracket.

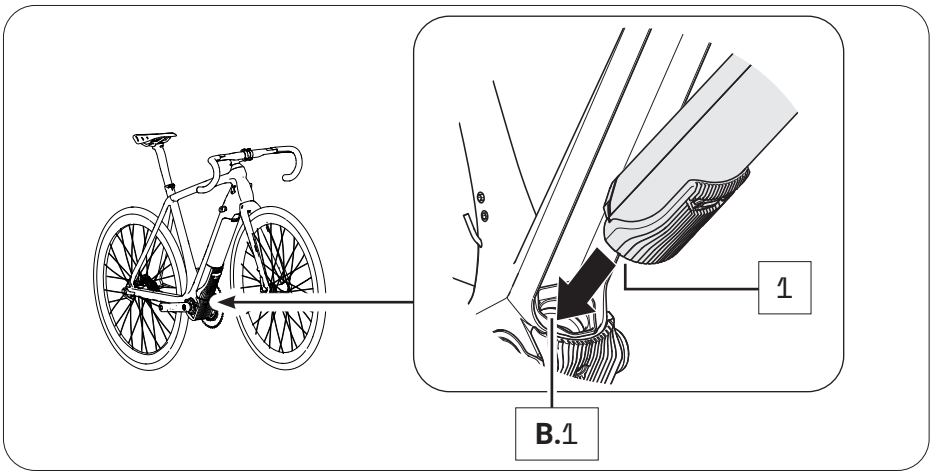

2. Swing the upper end of the drivepack into the down tube of the e-bike.

   When you have inserted the drivepack correctly and completely into the down tube, the locking mechanism built into the down tube automatically engages in the motor mount and locks the drivepack in the correct position (you hear a click).

   The push button or locking lever also moves automatically into the closed position.

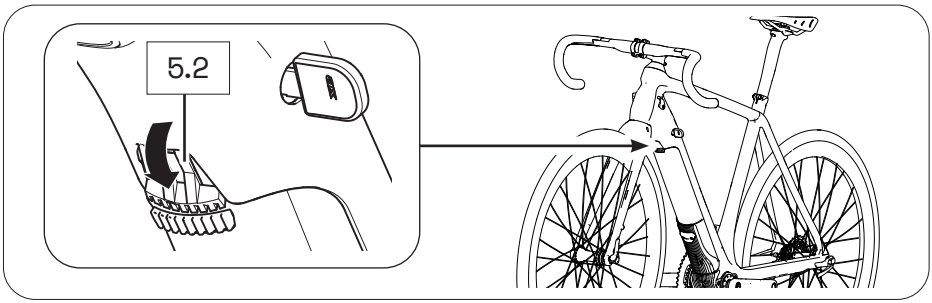

3. Check the drivepack makes a tight fit.

   If the drivepack does not lock, pull it out again if necessary and then try to insert it again. Do not use the drive system if the drive unit cannot be locked. In this case, contact an authorized specialist to have the fault rectified.

15.2 Remove drivepack from e-bike

⚠ WARNING

Risk of burns!

The radiator in the drivepack can become very hot during operation so that you can burn yourself on it.

► Let the drivepack to cool down completely before touching the drivepack.

If you press the drivepack firmly against the frame before pressing the push button or releasing the locking lever, it will be easier to release the drivepack from the locking device on the frame when removing it.

1. Secure the drivepack with one hand.
2. Press the push button down with the other hand to release the drivepack from the lock.

   or

   Move the locking lever upwards as far as possible to release the drivepack from the lock.

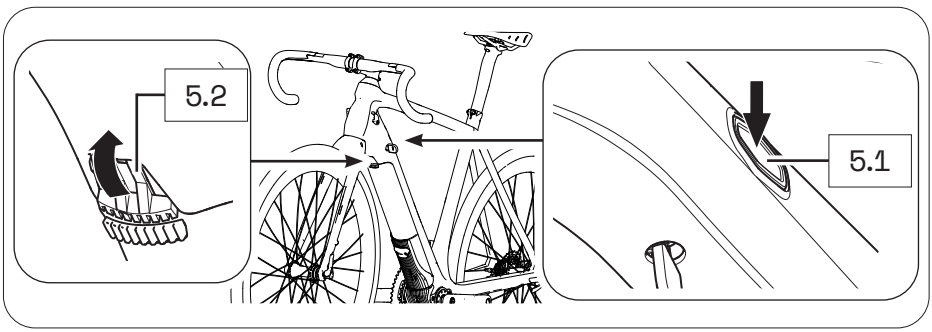

3. Press and hold down the push button and carefully lower the drivepack out of its holder in the down tube.

   The locking lever automatically remains in the open position.
4. Remove the drivepack from the front of the interface on the bottom bracket.

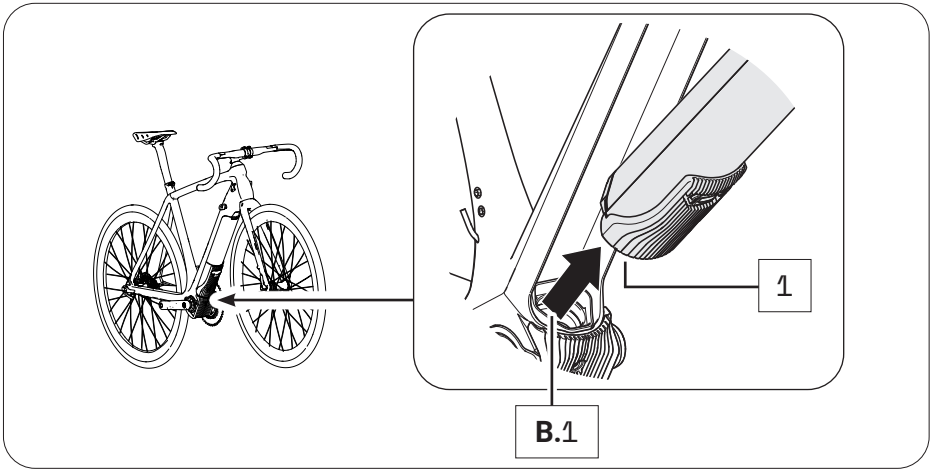

15.3 Secure/lock drivepack from e-bike

Depending on the bicycle manufacturer, a cylinder lock is integrated into the frame of your e-bike, which you can use to lock the drivepack mounted on the e-bike and thus secure it against theft etc.

1. If necessary, make sure that the drivepack is correctly attached to the e-bike.
2. Insert the key into the cylinder lock, if necessary.
3. Turn the key 90° counterclockwise to lock the drivepack to the e-bike.
4. Remove the key from the cylinder lock.

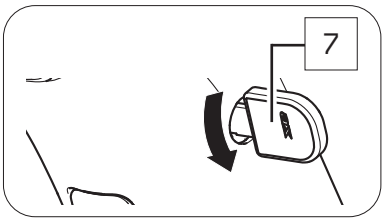

If you want to unlock the drivepack again:

1. Insert the key into the cylinder lock.
2. Turn the key 90° clockwise to unlock the drivepack on the e-bike.

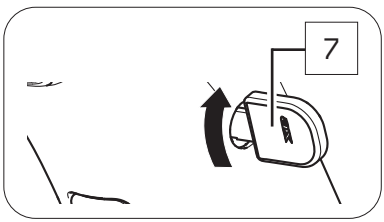

BOTTOM BRACKET

16 DETAILED VIEW & PART DESIGNATIONS: BOTTOM BRACKET

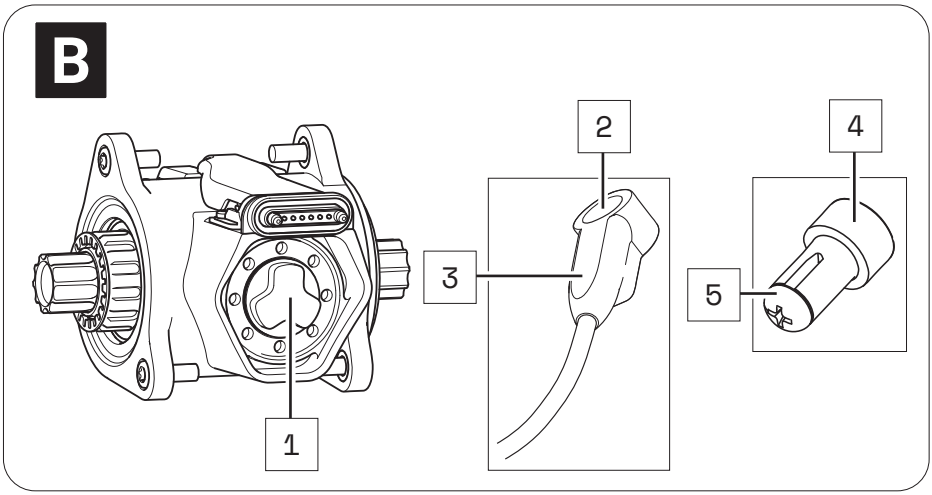

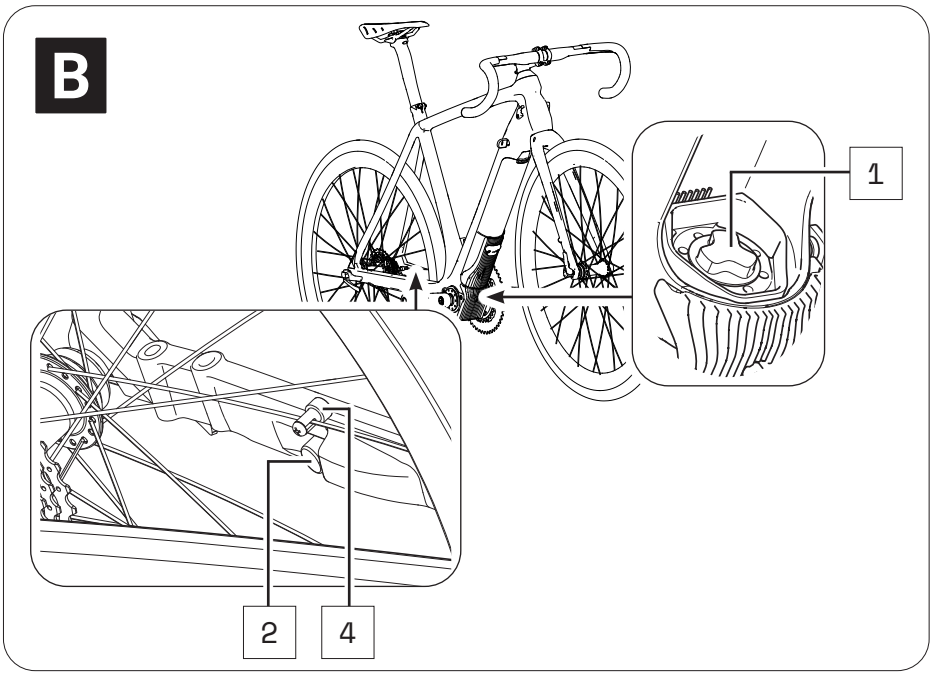

Part designations

1 → Interface (drivepack)
2 → Speed Sensor
3 → Marking (alignment spoke magnet/speed sensor)
4 → Spoke Magnet
5 → Fixing screw (spoke magnet)

The numbering 1–5 within this section refers to the individual parts of the components **B** (Bottom Bracket).

17 TECHNICAL DATA

TECHNICAL DATA ON THE BOTTOM BRACKET		
Support torque, max.	→	55 Nm
Q factor, min. (without crank arms)	→	5.31 ″ (135 mm)
Chain line	→	1.92 ″,2.05 ″ (49 mm, 52 mm)
Protection type	→	IP54
Weight, approx.	→	2.9 (1.3 kg)
Operating temperature	→	23 °F to 104 °F (-5 °C to +40 °C) (ambient temperature)
Storage temperature (< 1 month)	→	5 °F to 140 °F (-15 °C to 60 °C)
Storage temperature (> 1 month)	→	5 °F to 77 °F (-15 °C to 25 °C)

18 USING BOTTOM BRACKET

The bottom bracket is already mounted when your e-bike is delivered. You must not make any changes to the bottom bracket yourself, as this could impair the safety and function of the drive system.

Only the speed sensor connected to the bottom bracket and the corresponding spoke magnet may have to be aligned correctly.

18.1 Correct position/alignment

For the drive system to function correctly, the speed sensor and spoke magnet must be correctly mounted and aligned on the rear wheel.

- The distance between the marking on the speed sensor and the spoke magnet must be in the range of 0.16–0.59 ″ (4-15 mm).

If the distance between speed sensor and spoke magnet is outside the specified range or the speed sensor is not correctly connected, the drive system operates in "Soft Fault" fault mode.

→ More detailed information can be found in chapter 22.1 "Status display" or in chapter 26.1 "Status display".

NOTICE

Risk of damage!

If the spoke magnet and speed sensor are too close to each other and touch each other, the two parts may be damaged and may have to be replaced.

► The spoke magnet must be positioned on the spoke so that it can move freely past the speed sensor at the marking level.

18.2 Correcting incorrect position/alignment

If you notice that the drive system is in "Soft Fault" fault mode because the speed sensor and spoke magnet are not correctly aligned, proceed as follows:

1. Using a screwdriver, carefully loosen the fixing screw on the spoke magnet.
2. To set the correct distance between the mark on the speed sensor and the spoke magnet:
   - Move the spoke magnet vertically on its spoke (up/down), if necessary.
   - Turn the spoke magnet around its own axis if necessary.

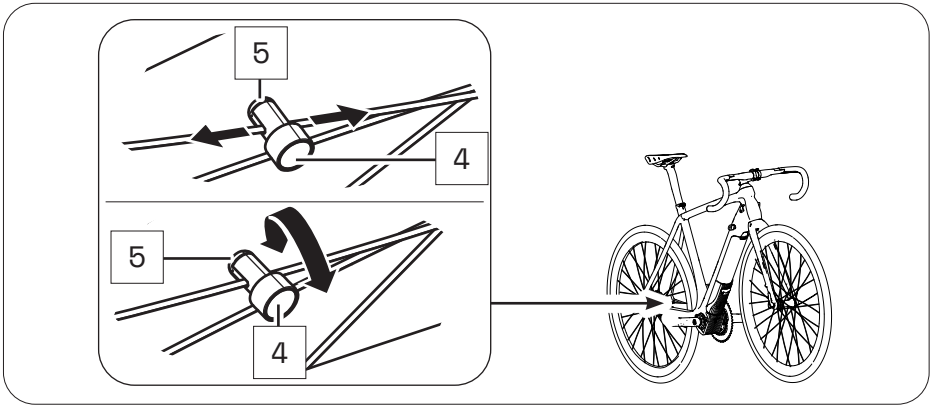

3. If the problem cannot be solved, do not use the e-bike but contact an authorized specialist to have the fault rectified.

REMOTE

19 MODEL VARIANTS OF THE REMOTE

Depending on the model, you operate your drive system using the Remote b, Remote fX or Remote bX.

Since the model variants differ both visually and in their handling, the models within this section are described separately in Chapters 20–23 (Remote b) and 24–27 (Remote fX and Remote bX).

- ► Note the chapters 20–23 within this section - if your e-bike is equipped with the Remote b.

  or

- ► Note the chapters 24–27 within this section - if your e-bike is equipped with the Remote fX or Remote bX.

20 DETAILED VIEW & PART DESIGNATIONS: REMOTE b

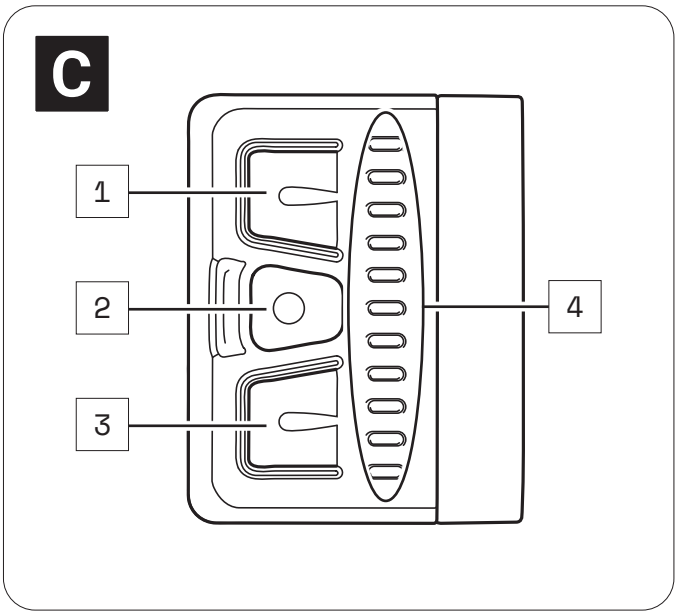

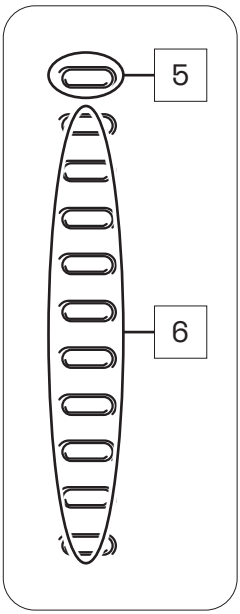

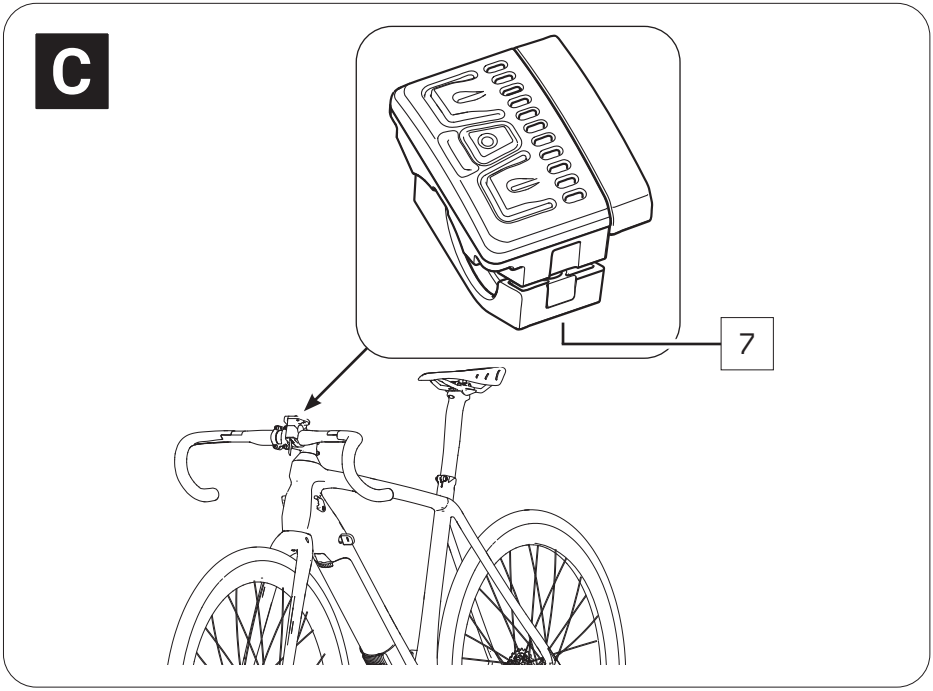

Part designations

1 → Upper button
2 → Center button
3 → Bottom button
4 → LED display
5 → Status display
6 → Display of charging level/support level
7 → Fixing screw remote

The numbering 1–7 within this section refers to the individual parts of the components **C** (Remote b).

Individual parts of other components illustrated within this section are additionally marked with the corresponding component letter.

21 TECHNICAL DATA REMOTE b

TECHNICAL DATA ON THE REMOTE		
Protection type	→	IP54
Weight, approx.	→	0.185 lbs (0.085 kg)
Operating temperature	→	23 °F to 104 °F (-5 °C to +40 °C) (ambient temperature)
Storage temperature (< 1 month)	→	5 °F to 140 °F (-15 °C to 60 °C)
Storage temperature (> 1 month)	→	5 °F to 77 °F (-15 °C to 25 °C)

22 DISPLAYS ON THE REMOTE b

The LED display on the Remote b consists of 11 LEDs.

- The upper LED serves as a status indicator, informing you of the status of your e-bike.
- The remaining 10 LEDs indicate the charge level and the support level of the pedal support set.

22.1 Status display

The status display indicates a status change or an existing fault. The status indicator does not light up if no fault is detected. Depending on which status is displayed, the LEDs light up in different colors.

The status display:

- **flashes green = "Ready for operation"**

  After successful installation of the drivepack in the e-bike, the status indicator flashes green briefly to indicate that you can now switch on the drive system using the Remote b.
- **lights up permanently green = "Bluetooth® device paired"**

  If you have paired a mobile end device (e.g. your smartphone) with the remote via the Bluetooth® function, the status indicator lights up permanently green as long as the Bluetooth® connection between the two devices exists.

- **lights up yellow = "Soft Fault"**

  When a "Soft Fault" occurs, the status indicator lights up yellow. The drive system signals that a temporary or non-critical fault is present, which in most cases leads to a loss of power.

  If a "soft fault" occurs, you can continue riding your e-bike, but Fazua strongly advises against doing so in order to avoid further damage to the drive system or e-bike.

- **lights up red = "Hard Fault"**

  When a "Hard Fault" occurs, the status indicator lights up red. If a "hard fault" occurs on your e-bike, the e-bike can no longer be operated and must be serviced.

22.2 Display of charging level/support level

The charge/support level indicator shows two parameters.

- **The battery charge level indicator:**

  The charge level of the battery can be read from the number of illuminated LEDs. Each of the 10 LEDs represents 10 % of the total charging capacity. When the battery is fully charged, all 10 LEDs light up. If the battery is flat, no LEDs light up.

- **The selected support level of the pedal support:**

  Each support level is assigned a color, i.e. the color of the LEDs on the display indicates the currently set support level.

  → More detailed information can be found in chapter 23.3 "Levels of support".

23 USING REMOTE b

⚠ WARNING

Danger due to distraction during operation!

If you are distracted by the use of the Remote b while riding, accidents and serious injury may result.

- ▶ Before using your e-bike for the first time, familiarize yourself with the functions and handling of your remote away from road traffic.
- ▶ Do not use the Remote b while riding if it distracts you.

23.1 Switching the drive system on and off

- ▶ Switch on the drive system using the Remote b by pressing one of the three buttons.
- ▶ Turn off the drive system using the Remote b by pressing and holding the center button for 2 seconds.

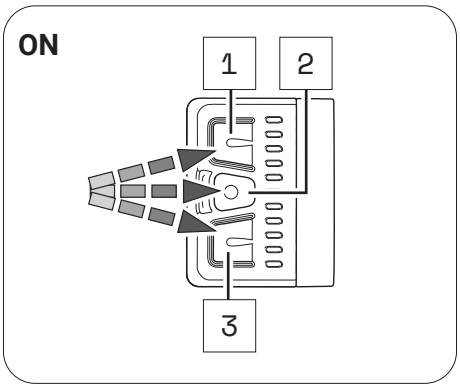

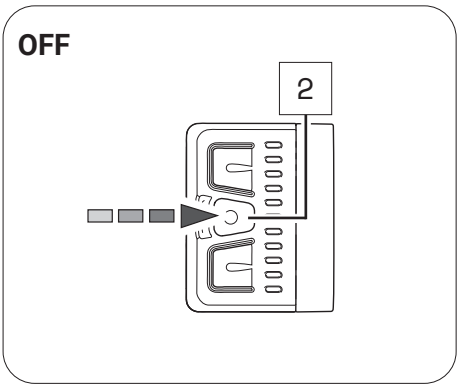

23.2 Setting the pedal support

With the help of the Remote b you can set the desired support level at any time - even while riding.

- ► Press the upper button on the Remote b to switch to the next higher support level.
- ► Press the lower button on the Remote b to switch to the next lower support level.

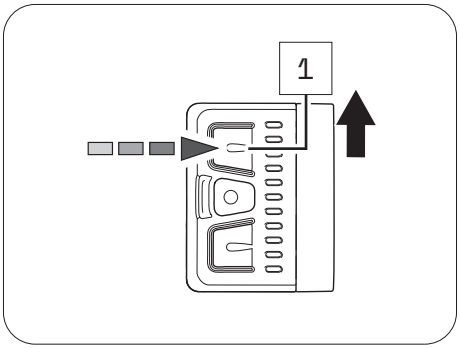

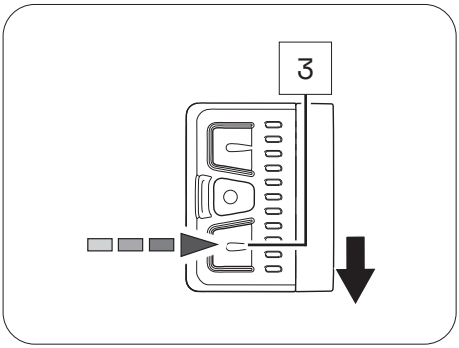

23.3 Levels of support

no support

- The LEDs of the display on the Remote b light up white.
- You ride without electric pedal assistance (as with a conventional bicycle).

Support level "Breeze"

- The LED of the display on the Remote b lights up green.
- You ride with low but effective support for maximum range.

Support level "River"

- The LEDs of the display on the Remote b light up blue.
- You ride with reliable support for most applications.

Support level "Rocket

- The LEDs of the display on the Remote b light up pink.
- You ride with maximum support for very demanding trips.

The maximum motor power for all support levels can be individually configured by the manufacturer of your e-bike.

► Also note the manufacturer's specifications for your e-bike to determine how high the maximum motor power is for your e-bike.

OVERVIEW TABLE "SUPPORT LEVELS"		
Support level	**Color**	**max. motor power**
none	white	0 W
Breeze	green	400 W*
River	blue	400 W*
Rocket	pink	400 W*

* The values given here are the "theoretical" maximum motor power.

23.4 "Pushing support" mode

⚠ WARNING

Danger from accidental starting!

Starting the drive system in unsuitable situations can result in accidents and serious injury.

► Use the "Pushing support" function only when pushing the e-bike.

► When the pushing support is activated, hold the e-bike securely with both hands and make sure that the wheels are in contact with the ground.

⚠ CAUTION

Risk of injury!

If you push the e-bike with the pushing support activated, the pedals rotate slowly and you may be injured.

► Be careful not to injure yourself on the rotating pedals when using the "Pushing support" function.

23.4.1 General information about the mode

The pushing support facilitates the pushing of the e-bike.

In the "Pushing support" mode your e-bike can reach a speed of up to 3.73 mph (6 km/h) depending on the gear selected.

You can slow down the speed of the e-bike to your walking speed by holding or restraining the e-bike.

The pushing support is automatically disabled if:

- You release the lower button,
- the wheels on the e-bike are locked,
- the e-bike reaches a speed of more than 3.73 mph (6 km/h).

23.4.2 Switching the "Pushing support" mode on and off

1. Use the remote to set the support level to "none".
2. Press and hold the lower button on the Remote b to activate the pushing support.

   After 2 seconds the pushing support is activated and sets the e-bike in motion as long as you keep the button pressed.

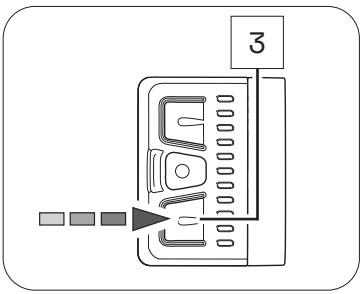

3. Guide the e-bike with both hands and, if necessary, brake the speed of the e-bike to your own walking speed by holding or restraining the e-bike while pushing.
4. Switch off the pushing support by releasing the lower button.

24 DETAILED VIEW & PART DESIGNATIONS: REMOTE fX AND REMOTE bX

The Remotes fX and bX differ in their attachment point:
→ Remote fX is located on the frame (top and bottom tube),
→ Remote bX is located on the handlebar.

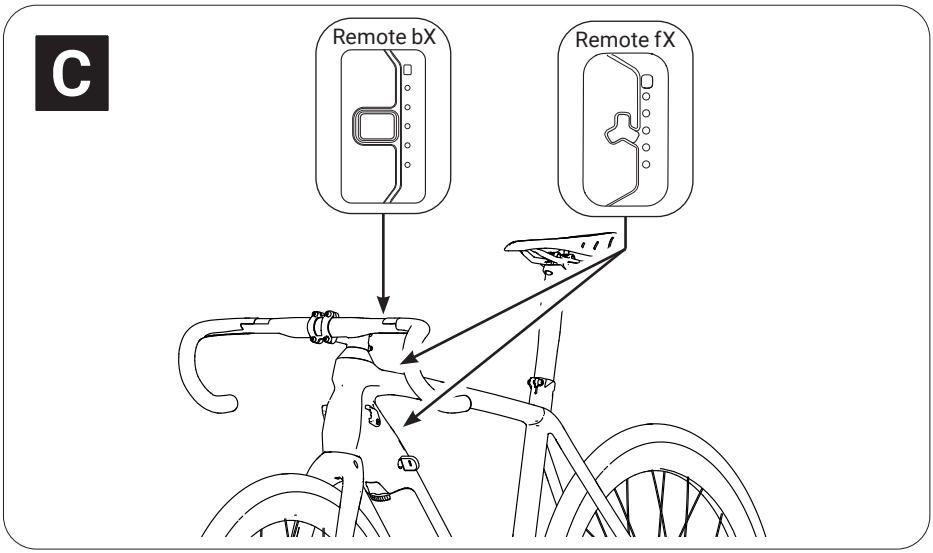

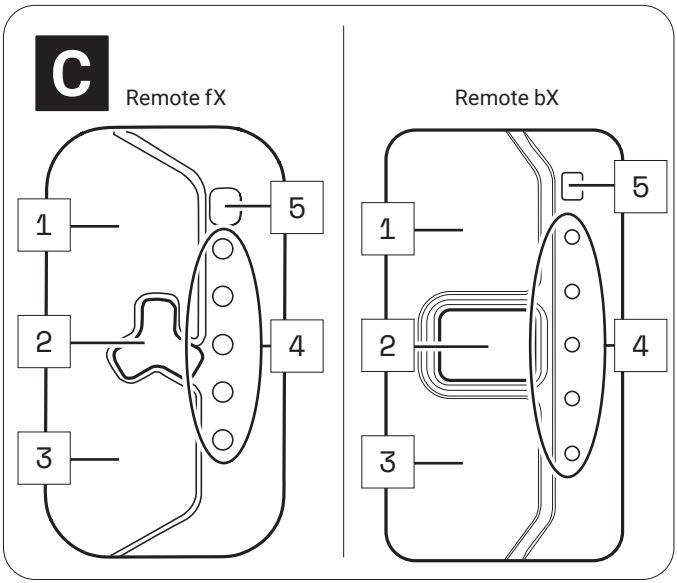

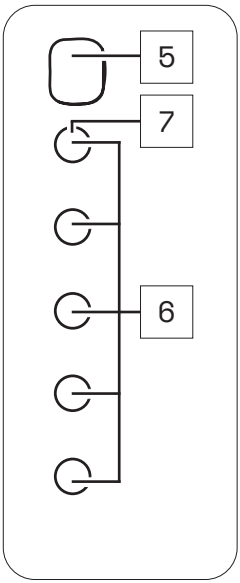

Part designations

1 → Upper touch sensor
2 → Center button
3 → Lower touch sensor
4 → LED display
5 → Brightness sensor
6 → Display of charging level/support level
7 → Status display

The numbering 1–7 within this section refers to the individual parts of the components **C** (Remote fX and Remote bX).

Individual parts of other components illustrated within this section are additionally marked with the corresponding component letter.

25 TECHNICAL DATA REMOTE fX AND REMOTE bX

TECHNICAL DATA ON THE REMOTE		
Degree of protection (in assembled condition)	→	IP54
Weight, approx.	→	0.106 lbs (0.048 kg)
Operating temperature	→	23 °F to 104 °F (-5 °C to +40 °C) (ambient temperature)
Storage temperature (< 1 month)	→	5 °F to 140 °F (-15 °C to 60 °C)
Storage temperature (> 1 month)	→	5 °F to 77 °F (-15 °C to 25 °C)

26 DISPLAYS ON THE REMOTE fX AND REMOTE bX

The LED display on the Remote fX / Remote bX consists of 5 LEDs.

- All five LEDs together serve as a display for the charge level and the support level of the pedal support.
- The upper of the five LEDs also serves as a status indicator, informing you about the status of your e-bike.

26.1 Status display

The status display indicates a status change or an existing fault. If no fault is detected, the status indicator LED will act as one of the five LEDs to indicate the charge level or set support level.

Depending on which status is displayed, the LED of the status indicator lights up in different colors.

The status display:

- **flashes green = "Ready for operation"**

  After successful installation of the drivepack in the e-bike, the status indicator flashes green briefly to indicate that you can now switch on the drive system using the Remote fX / Remote bX.

- **flashes yellow = "Soft Fault"**

  When a "Soft Fault" occurs, the status indicator flashes yellow. The drive system signals that a temporary or non-critical fault is present, which in most cases leads to a loss of power.

  If a "soft fault" occurs, you can continue riding your e-bike, but Fazua strongly advises against doing so in order to avoid further damage to the drive system or e-bike.

- **flashes red = "Hard Fault"**

  When a "Hard Fault" occurs, the status display flashes red. If a "hard fault" occurs on your e-bike, the e-bike can no longer be operated and must be serviced.

26.2 Display of charging level/support level

The charge/support level indicator shows two parameters.

- **The battery charge level indicator**:

  The charge level of the battery can be read from the number of illuminated LEDs. Each of the 5 LEDs represents 20 % of the total charging capacity. When the battery is fully charged, all 5 LEDs light up.

  If the battery is flat, the upper LED of the status indicator lights up white or no LED lights up.

- **The selected support level of the pedal support:**
  Each support level is assigned a color, i.e. the color of the LEDs on the display indicates the currently set support level.
  → More detailed information can be found in chapter 27.3 "Levels of support".'

27 USING REMOTE fX AND REMOTE bX

⚠ WARNING
Danger due to distraction during operation!

If you are distracted by the use of the Remote fX / Remote bX while riding, accidents and serious injury may result.

► Before using your e-bike for the first time, familiarize yourself with the functions and handling of your Remote fX / Remote bX away from road traffic.

► Do not use the Remote fX / Remote bX while riding if it distracts you.

27.1 Switching the drive system on and off

► Switch on the drive system using the Remote fX / Remote bX by pressing the center button.

► Turn off the drive system using the Remote fX / Remote bX by pressing and holding the center button for 1 second.

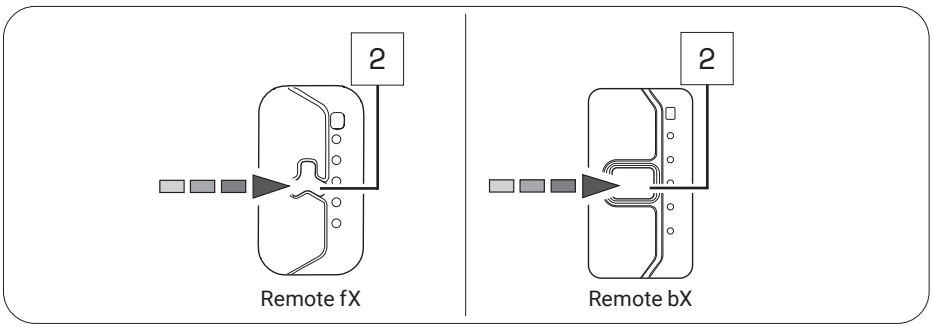

27.2 Setting the pedal support

With the help of the Remote fX / Remote bX you can set the desired support level at any time - even while riding.

► Tap the upper touch sensor on the Remote fX / Remote bX to switch to the next higher support level.

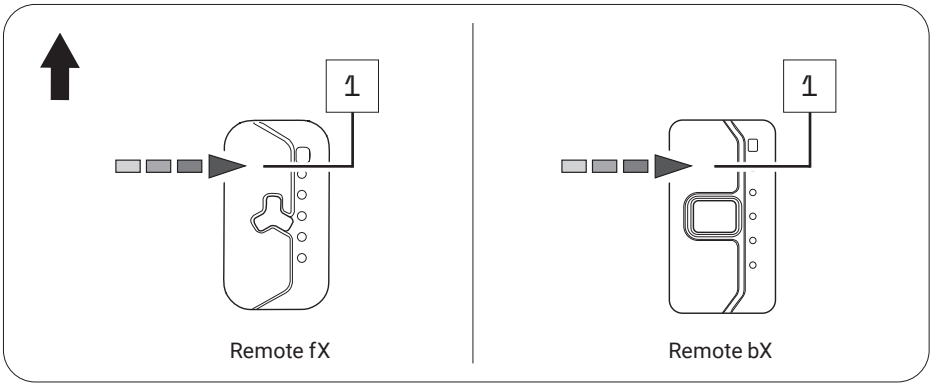

► Tap the lower touch sensor on the Remote fX / Remote bX to move to the next lower support level.

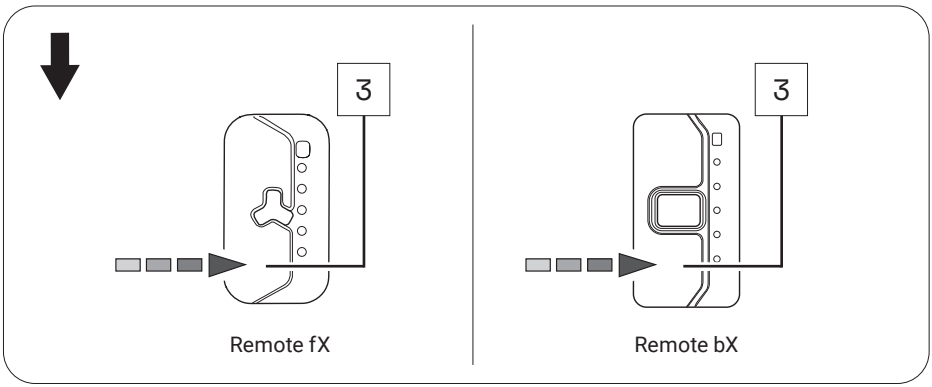

When driving in rain mode, use the center button to set the desired support level.

→ More detailed information can be found in chapter 27.5 "Rain mode".

27.3 Levels of support

No support (white)

- The LEDs of the display on the Remote fX / Remote bX light up white.
- You ride without electric pedal assistance (as with a conventional bicycle).

Support level "Breeze"

- The LED of the display on the Remote fX / Remote bX lights up green.
- You ride with low but effective support for maximum range.

Support level "River"

- The LEDs of the display on the Remote fX / Remote bX light up blue.
- You ride with reliable support for most applications.

Support level "Rocket

- The LEDs of the display on the Remote fX / Remote bX light up pink.
- You ride with maximum support for very demanding trips.

The maximum motor power for all support levels can be individually configured by the manufacturer of your e-bike.

► Also note the manufacturer's specifications for your e-bike to determine how high the maximum motor power is for your e-bike.

OVERVIEW TABLE "SUPPORT LEVELS"		
Support level	**Color**	**max. motor power**
none	white	0 W
Breeze	green	400 W*
River	blue	400 W*
Rocket	pink	400 W*

* The values given here are the "theoretical" maximum motor power.

27.4 Restart drive system

► Press and hold the center button for 8 seconds to fully shut down your drive system: All LEDs go out.

When the drive system is ready to be switched on again, the status indicator flashes green: Now you can restart your drive system as usual.

27.5 Rain mode

The rain mode prevents rain drops from unintentionally adjusting the support level of your e-bike.

If you have activated the rain mode, use the center button to set the desired support level:

1. Activate the rain mode by holding down the center button for 2 seconds.

   A short blue LED animation appears.
2. In rain mode, press the center button 1x briefly to switch to the next higher support level.

   By briefly pressing the center button again, you can switch to the next higher support level in the following order:

   no support → "Breeze → "River → "Rocket" → no support etc.
3. To return from the rain mode to the regular operating mode, press and hold the center button again for 2 seconds.

27.6 Switching bicycle lighting on and off

Depending on the model, your e-bike has a bicycle light that you can switch on and off using the Remote fX / Remote bX.

IMPORTANT: The bicycle lighting can only be switched on and off in regular operating mode using the Remote fX / Remote bX, not in rain mode!

1. If necessary, deactivate the rain mode by pressing and holding the center button for about 2 seconds.
2. Press the center button once briefly to turn on the bicycle lights.
3. Press the center button again once briefly to turn off the bicycle lights.

27.7 Bluetooth connectivity

You can connect your cell phone to your drive system via the Fazua Rider App. If the connection has been established successfully, the LEDs on the Remote fX / Remote bX flash 3× blue.

BATTERY

28 MODEL VARIANTS OF THE BATTERY

Depending on the model, your drive system is powered by the Battery 250 or Battery 250 X.

Since the two model variants differ in appearance, you may find different model-dependent illustrations next to each other in this section.

Different handling of the model variants after automatic switch-off of the battery:

The Battery 250 switches off automatically if the e-bike has not moved for 8 hours and no button or touch sensor has been pressed on the remote.

The Battery 250 X switches off automatically if the e-bike has not moved for 1 hours and no button or touch sensor has been pressed on the remote.

► Press the on/off button once on the battery to switch the Battery 250 or Battery 250 X on again ("wake up").

Both model variants have the function for displaying the "state of health" (SOH) of the battery by double-clicking on the on/off button on the battery.

The SOH is displayed in 20 % increments (similar to the battery charge indicator): If all five LED's are flashing, the battery has a SOH of 100%, if four LED's are flashing 80%, etc.

29 DETAILED VIEW & PART DESIGNATIONS: BATTERY

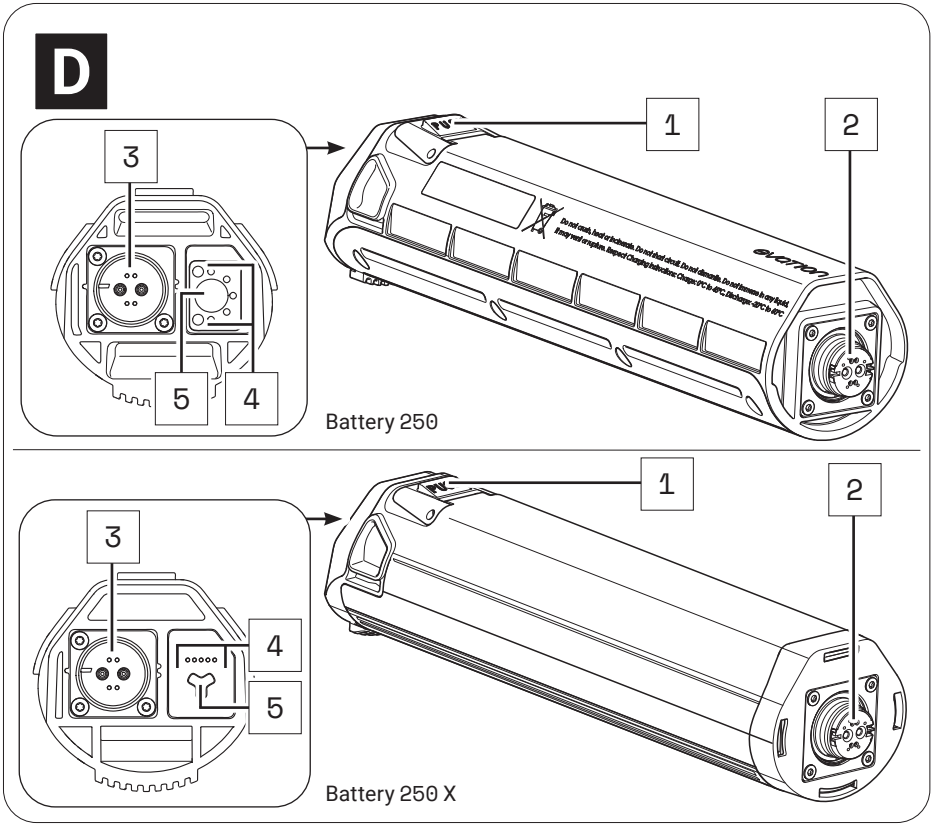

Part designations

1 → Pushbutton (battery lock)
2 → Interface (drivepack)
3 → Charging socket
4 → Charge level indicator*
5 → On/off button

* The charge level indicator of the Battery 250 X is only visible when the corresponding LEDs are lit, but not, for example, when the battery is switched off.

The numbering 1–5 within this section refers to the individual parts of the components **D** (battery).

Individual parts of other components illustrated within this section are additionally marked with the corresponding component letter.

30 TECHNICAL DATA

TECHNICAL DATA ON THE BATTERY		
Nominal voltage	→	36 V
Nominal capacity	→	7 Ah
Power	→	252 Wh
Protection type	→	IP54
Weight, approx.	→	3.1 lbs (1.4 kg)
Operating temperature	→	23 °F to 104 °F (-5 °C to +40 °C) (ambient temperature)
Storage temperature (< 1 month)*	→	5 °F to 140 °F (-15 °C to +60 °C)
Storage temperature (> 1 month)*	→	5 °F to 77 °F (-15 °C to 25 °C)

* Please also note the information on the storage time-dependent temperature ranges for the battery in chapter "Storage and transport".

31 USING THE BATTERY

31.1 Checking and switching on battery

⚠ DANGER

Risk of explosion and fire!

A damaged or dirty battery may explode and/or cause a fire.

- ► Never insert a damaged battery into the drivepack.
- ► Check the battery for visible damage, such as cracks or burn marks, before each insertion.
- ► Make sure that the interfaces on the battery are free of dirt before using it.

You can query the charge level of the battery at any time, by pressing the on/off button 1x: The number of illuminated LEDs indicate the charge level. Thus each illuminated LED corresponds to 20 % of the total charging capacity. When the battery is fully charged, all 5 LEDs light up.

1. Check the battery for visible damage (visual check).
2. Press the on/off button on the battery once to turn on the battery:

   The LEDs of the charge level indicator next to the on/off button light up and indicate the current charge level of the battery.

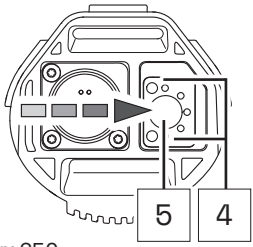

Battery 250

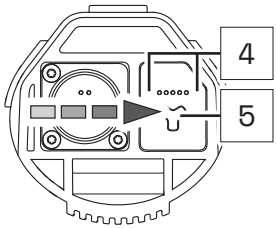

Battery 250 X

If none of the LEDs on the charge indicator light up after pressing the on/off button, this indicates that the battery is damaged.

In this case, do not insert the battery into the drivepack, but contact an authorized specialist.

31.2 Inserting the battery into the drivepack

1. Hold the drivepack with one hand and the battery with the other.
2. Position the battery with the interface forwards in front of the empty battery receptacle and align it so that the battery lock push button is on the same side as the corresponding opening on the drivepack.

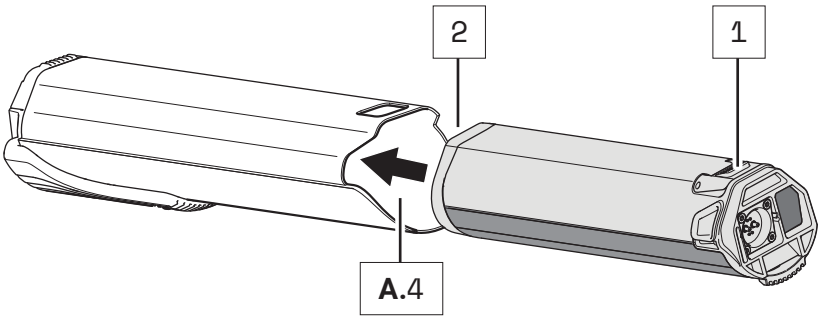

The battery is designed so that it can only be inserted into the battery receptacle when correctly aligned.

So if you have problems inserting the battery into the battery holder, it may be because you have not aligned the battery correctly.

Therefore, in this case, first check the correct alignment of the battery and try inserting it again.

If the battery cannot be inserted into the battery receptacle despite correct alignment, this may indicate that one of the components is damaged.

Do not use the drive system if the battery cannot be inserted into the battery holder, but contact an authorized specialist.

3. Carefully insert the battery as far as possible into the battery holder of the drivepack until you hear a click.

   When you have inserted the battery correctly and completely into the battery holder, the push button on the battery slides into the corresponding opening on the drivepack and locks the battery in place.

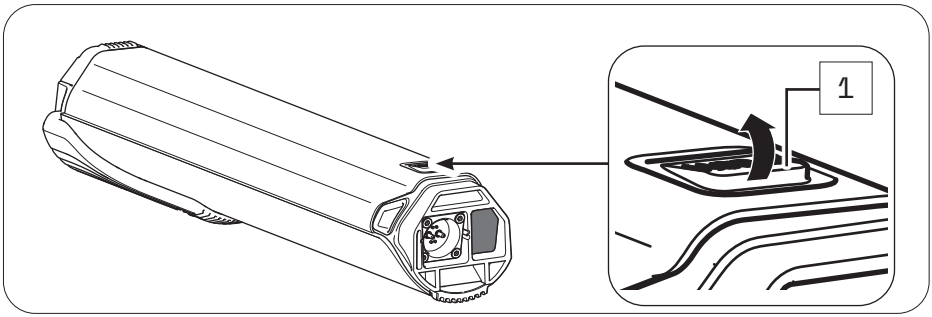

If the battery does not lock, pull it out again if necessary, make sure that there is no dirt inside the drivepack to obstruct insertion, and then try inserting the battery again. Do not use the drive system if the battery cannot be locked. In this case, contact an authorized specialist to have the fault rectified.

31.3 Removing the battery from the drivepack

⚠ CAUTION

Pinch risk!

You can pinch your fingers when removing the battery from the drivepack.

► When pressing the push button or removing the battery, be careful not to pinch your fingers.

1. Hold the drivepack with one hand and secure the battery with the other.
2. Press the push button as far as it will go to release the battery from the lock.

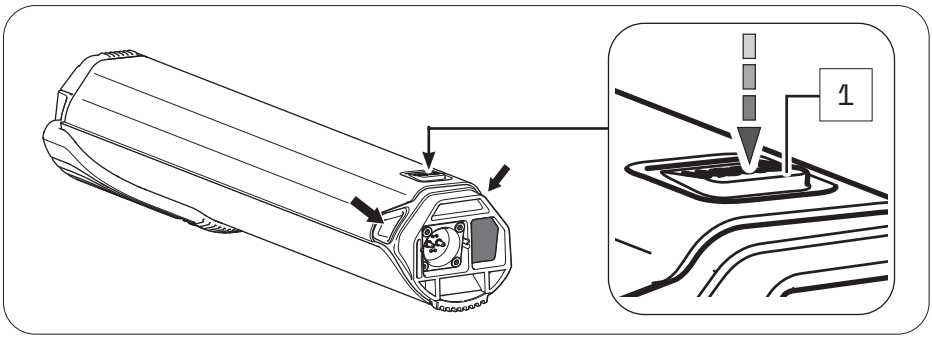

3. Press and hold the push button, grasp the battery on the two handles and gently pull the battery out of the battery holder.

   The two handles are located at the side of the upper battery end (see arrows).

31.4 Switching off the battery

► Turn off the battery by pressing and holding the on/off button.

31.5 Charging the battery

⚠ DANGER

Fire hazard due to incorrect handling!

If you handle the battery improperly or try to charge it with an incompatible charger you could cause a fire.

- ► To charge the battery, use only original and compatible evation chargers from Fazua.
- ► The charger and battery heat up during charging, so keep away from combustible materials.
- ► Do not leave the battery and charger unattended during charging.

⚠ DANGER

Risk of electric shock!

Improper handling of the charger or incorrect mains connection may expose you and others to the risk of electric shock.

- ► Observe the instructions in section "Charger".

You can either leave the battery in the drivepack during charging or remove it from the drivepack and charge it separately. The charging process can also be interrupted at any time.

You cannot charge the battery if the temperature is outside the permissible charging temperature (14 °F to 140 °F (-10 °C to +60 °C)). This is not possible even if the battery is connected to the charger.

Charging is only possible again when the permissible charging temperature has been reached.

- ► Fully charge the battery prior to initial operation so that you can use the full capacity of the battery.

31.5.1 Connect battery to the charger

1. Insert the charging plug into the charging socket on the battery. Since the charging plug is magnetically coded, it can only be plugged in in the intended position.

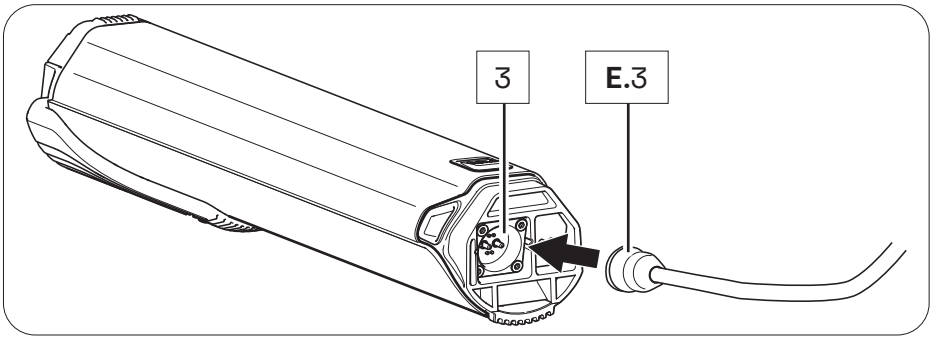

2. Plug the power plug into a suitable wall outlet to establish the power connection.

   The charging process starts automatically after connection to the mains.

31.5.2 Ending charging process

1. Then disconnect the charger from the power grid by pulling the mains plug out of the socket.
2. Disconnect the charger from the battery by pulling the charger plug out of the charging socket on the battery.
3. Replace the drivepack with the battery correctly on the e-bike.

31.6 Charging process

Charging begins as soon as you have connected the charger's charger plug to the charger socket on the battery and the charger to the power supply.

The flashing LEDs on the battery charge indicator indicate that the battery is being charged.

31.7 Battery charge level indicator

As soon as you have switched on the battery, the charge status display automatically shows a start animation. Immediately afterwards, the LEDs briefly indicate the current charge level of the battery.

Depending on the charge level, the number of LEDs varies, with each LED representing 20 % of the capacity. If all five LEDs are lit, the battery is fully charged.

As soon as the battery is fully charged, the LEDs of the charge level indicator go out.

- ► When the battery is switched on, press the on/off button on the battery to check the charge status, e.g. before or during a (longer) trip.

CHARGER

32 MODEL VARIANTS OF THE CHARGER

Depending on the model, you charge the battery of your drive system using the Charger A or the Charger S.

The two model variants differ in some respects visually and with regard to their technical data. You may therefore find different model-dependent illustrations or information in this section.

If none of the model variants is explicitly mentioned, the descriptions refer to all model elements.

33 DETAILED VIEW & PART DESIGNATIONS: CHARGER

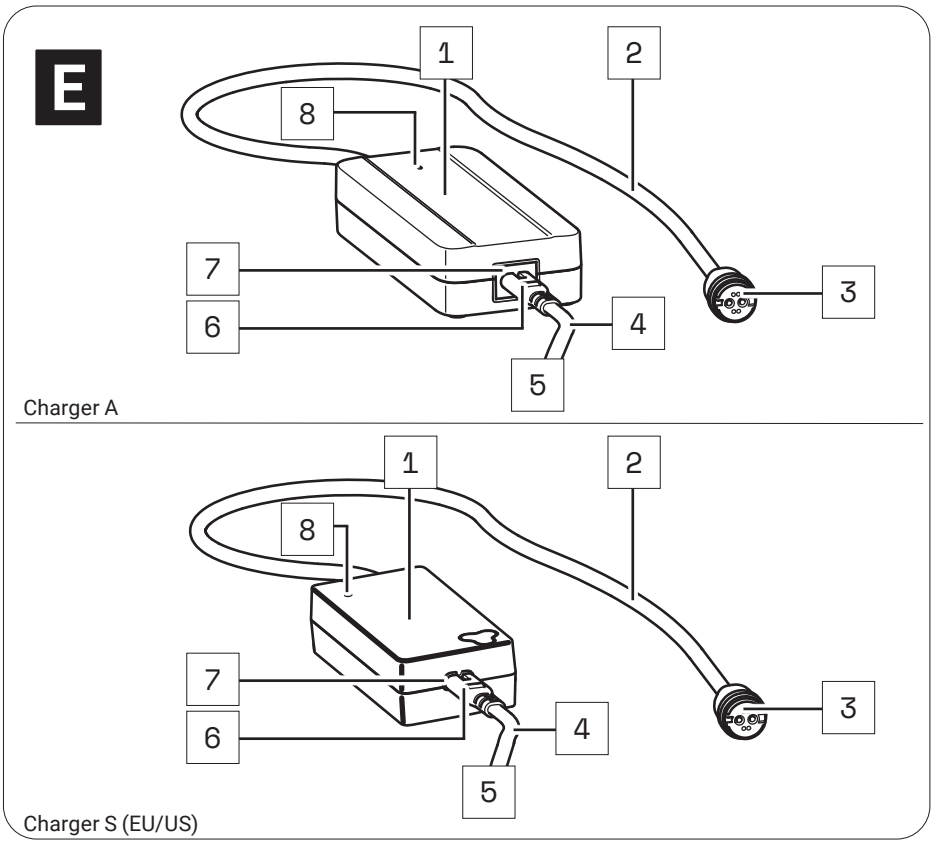

Part designations

1 → Mains adapter
2 → Charging cable
3 → Charging plug
4 → Mains cable
5 → Mains plug (power supply)*
6 → Plug
7 → Mains socket
8 → LED display

* Different from country to country, therefore without illustration.

The numbering 1–8 within this section refers to the individual parts of the components **E** (charger).

Individual parts of other components illustrated within this section are additionally marked with the corresponding component letter.

34 TECHNICAL DATA

TECHNICAL DATA ON THE CHARGER		
Nominal input voltage	→	100–240 V AC (Charger A) 220–240 V AC (Charger S (EU)) 100–110 V AC (Charger S (US))
Frequency	→	50/60 Hz
Charging current	→	2 A
Charging time, approx.	→	3.5 h
Protection class	→	2 [symbol: ⧈]
Protection type	→	IP54
Weight, approx.	→	0.850 lbs (0.39 kg)
Operating temperature	→	32 °F to 113 (0°C to +45 °C)
Storage temperature	→	32 °F to 113 °F (0 °C to +45 °C)

35 USING CHARGER

⚠ DANGER

Risk of electric shock and fire!

If you use a damaged charger you could expose yourself and others to the risk of an electric shock. If you use the charger improperly or with an incompatible battery you could cause a fire.

- ▶ Therefore check all individual part for damage before using the charger.
- ▶ Never use a damaged charger.
- ▶ Only use the charger in dry indoor areas.
- ▶ Keep water or any liquids away from the charger or all individual parts of the charger.
- ▶ The charger and battery heat up during charging, so keep away from combustible materials and do not leave the two components unattended during charging.
- ▶ During charging place the charger and battery on a well ventilated surface.
- ▶ Only use the charger to charge the original and compatible evation battery from Fazua. Never attempt to charge non-rechargeable batteries!

35.1 Prepare charger

1. Take the power supply unit and the power cord with you.
2. Plug the appliance plug of the mains cable into the mains socket on the power supply unit.

35.2 Connector charger to the battery

⚠ DANGER

Risk of electric shock!

If the mains connection is incorrect, you and others may be exposed to the risk of electric shock.

- ► First connect the charger to the battery before you connect the charger to the power supply.
- ► Only connect the charger to an easily accessible and properly installed earth contact outlet.
- ► Make sure that the mains voltage at the mains connection corresponds to the information on the charger.

1. Plug the charger's charger plug into the charging socket on the battery.

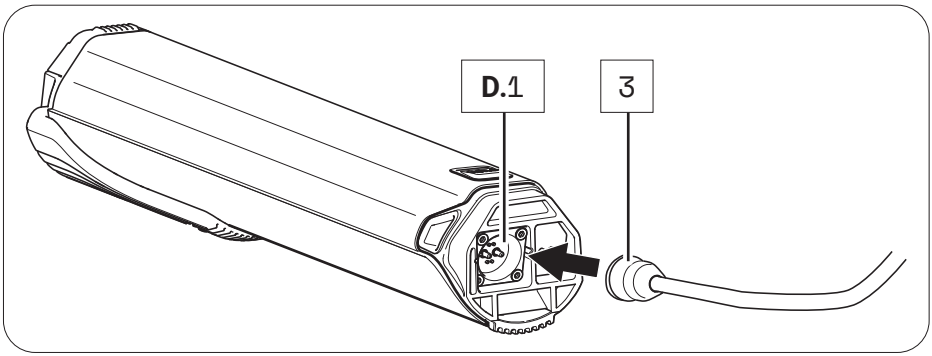

2. Plug the power plug into a suitable wall outlet to establish the power connection.

   The charging process starts automatically after connection to the mains. During the charging process, the LED indicator on the power supply unit lights up red and signals that the battery is being charged.

   When the color of the LED indicator changes to green, this signals that the battery is fully charged.

35.3 Unplug charger from battery

⚠ DANGER

Risk of electric shock!

If the mains connection is incorrect, you and others may be exposed to the risk of electric shock.

► First disconnect the charger from the power supply before you disconnect the charger from the battery.

1. When charging is complete, unplug the charger from the outlet to disconnect it from the mains.
2. Then disconnect the charger from the battery by pulling the charging plug out of the charging socket.

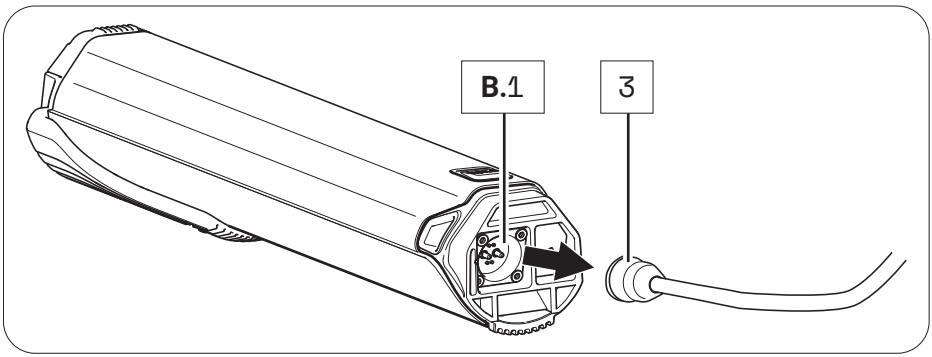

3. Then disconnect the power cord from the AC adapter and keep the two parts of the charger separate from each other.

Fazua GmbH
Marie-Curie-Straße 6
85521 Ottobrunn, Germany
www.fazua.com

evation

système d'entraînement pedelec

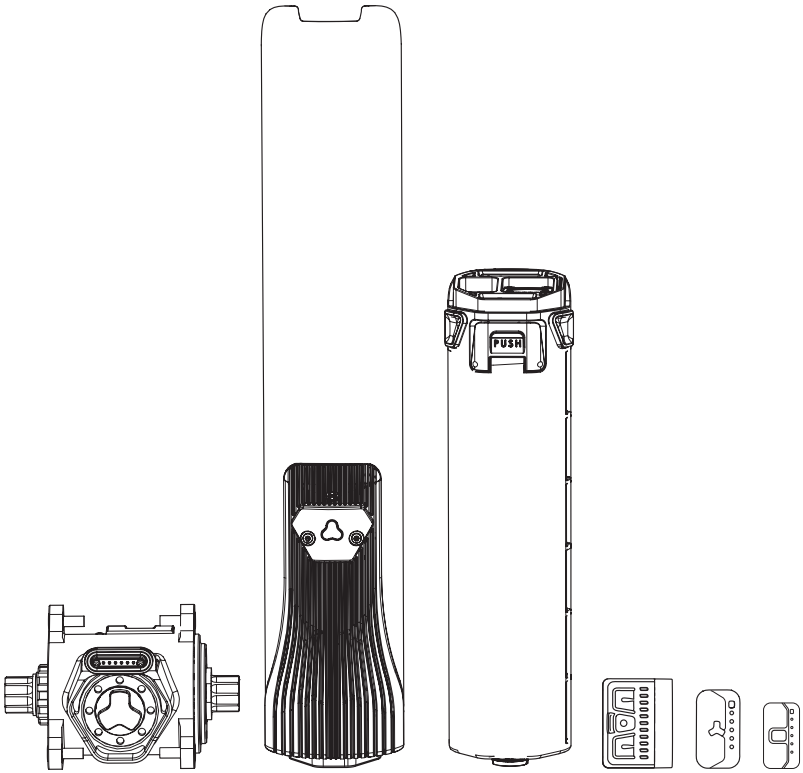

FAZUA

Traduction pour les
Instructions originales

Édition américaine 2019 | FR

© 2019 Fazua GmbH
Tous droits réservés

Système d'entraînement : ÉLÉMENTS FONDAMENTAUX

1 Aperçu : Système d'entraînement 6
2 À propos de ce manuel 8
2.1 Terminologie et structure 8
2.2 Lire et conserver ce manuel 8
2.3 Explication des caractères et des symboles utilisés 9
3 Sécurité 10
3.1 Fonctionnalité et utilisation prévue 10
3.2 Limitation de responsabilité 10
3.3 Symboles et pictogrammes du système d'entraînement 11
3.4 Importantes instructions de sécurité 13
3.5 Remarques au sujet de la conduite sécuritaire dans la circulation routière 21
4 Utilisation 22
4.1 Fixation et retrait des composantes 22
4.2 Activation/désactivation du système d'entraînement 26
4.3 Instructions pour la conduite avec le système d'entraînement 28
4.4 Activation du système d'entraînement après un arrêt 29
4.5 Réglage du niveau de soutien 29
4.6 Utilisation du mode « Soutien de poussée » 30
4.7 Recharge de la pile 31
5 Entreposage et transport 33
6 Accessoires optionnels 34
7 Nettoyage et entretien 35
8 Dépannage 37
9 Instructions d'élimination 40
9.1 Élimination de votre bicyclette électrique 40
9.2 Élimination de la pile 40
10 Garantie du consommateur 41
11 Entretien 43
12 Conformité 43

Composantes : ENSEMBLE D'ENTRAÎNEMENT

13 Aperçu détaillé et appellation des pièces : Ensemble d'entraînement....44
14 Données techniques....46
15 Utilisation de l'ensemble d'entraînement....46
15.1 Fixation de l'ensemble d'entraînement sur la bicyclette électrique....46
15.2 Retrait de l'ensemble d'entraînement de la bicyclette électrique....48
15.3 Sécurisation/verrouillage de l'ensemble d'entraînement sur la bicyclette électrique....49

Composantes : BOÎTE DE PÉDALIER

16 Aperçu détaillé et appellation des pièces : Boîte de pédalier....50
17 Données techniques....51
18 Utilisation de la boîte de pédalier....51
18.1 Position/alignement correct....52
18.2 Correction d'un positionnement/alignement incorrect....52

Composantes : TÉLÉCOMMANDE

19 Variantes de modèles de télécommande....54
20 Aperçu détaillé et appellation des pièces : Télécommande b....54
21 Données techniques Télécommande b....56
22 Affichage sur la télécommande b....56
22.1 Affichage du statut....56
22.2 Affichage du niveau de charge et du niveau de soutien....57
23 Utilisation de la télécommande b....58
23.1 Activation/désactivation du système d'entraînement....58
23.2 Réglage du soutien de pédale....59
23.3 Niveaux de soutien....59
23.4 Mode « Soutien de poussée »....60
24 Aperçu détaillé et appellation des pièces : Télécommande fX et télécommande bX....62
25 Données techniques Télécommande fX et télécommande bX....63

26 Affichages sur la télécommande fX et la télécommande bX 63
26.1 Affichage du statut.....64
26.2 Affichage du niveau de charge et du niveau de soutien.....65
27 Utilisation de la télécommande fX et de la télécommande bX.....65
27.1 Activation/désactivation du système d'entraînement.....66
27.2 Réglage du soutien de pédale 66
27.3 Niveaux de soutien 67
27.4 Redémarrage du système d'entraînement 68
27.5 Mode Pluie 68
27.6 Activation/désactivation de l'éclairage de la bicyclette 69
27.7 Connectivité Bluetooth[MD].....69

Composantes : PILE

28 Variantes de modèles de pile.....70
29 Aperçu détaillé et appellation des pièces : Pile.....71
30 Données techniques.....72
31 Utilisation de la pile.....72
31.1 Vérification et activation de la pile 72
31.2 Insertion de la pile dans l'ensemble d'entraînement. 73
31.3 Retrait de la pile de l'ensemble d'entraînement 75
31.4 Désactivation de la pile 76
31.5 Recharge de la pile 76
31.6 Processus de recharge 78
31.7 Indicateur de niveau de charge de la pile.....78

Composantes : CHARGEUR

32 Variantes de modèles de chargeur 79
33 Aperçu détaillé et appellation des pièces : Chargeur 79
34 Données techniques.....80
35 Utilisation du chargeur 81
35.1 Préparation du chargeur 81
35.2 Connexion du chargeur à la pile 82
35.3 Déconnexion du chargeur de la pile.....83

1 APERÇU : SYSTÈME D'ENTRAÎNEMENT

A Ensemble d'entraînement
(Détails de page FR-44)

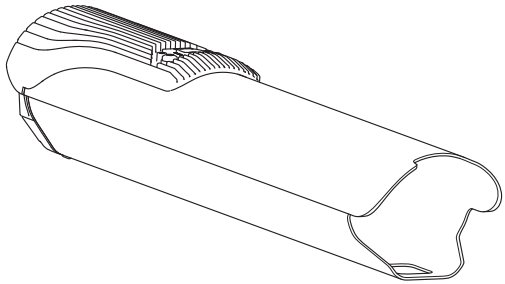

B Boîte de pédalier
(Détails de page FR-50)

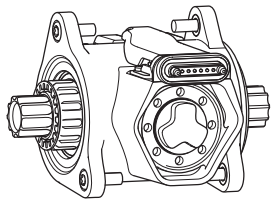

C Télécommande
(Détails de page FR-54)

Télécommande b

Télécommande fX

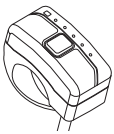

Télécommande bX

D Pile
(Détails de page FR-70)

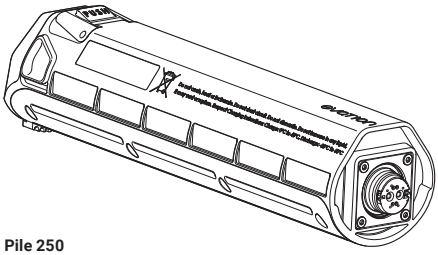

Pile 250

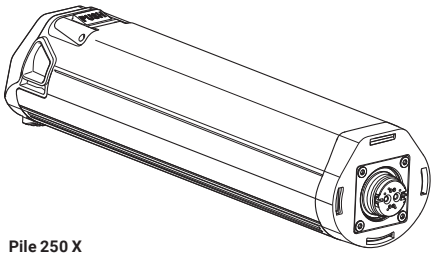

Pile 250 X

E Chargeur
(Détails de page FR-79)

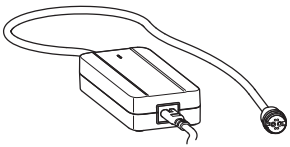

Chargeur A

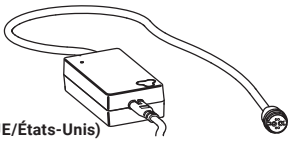

Chargeur S (UE/États-Unis)

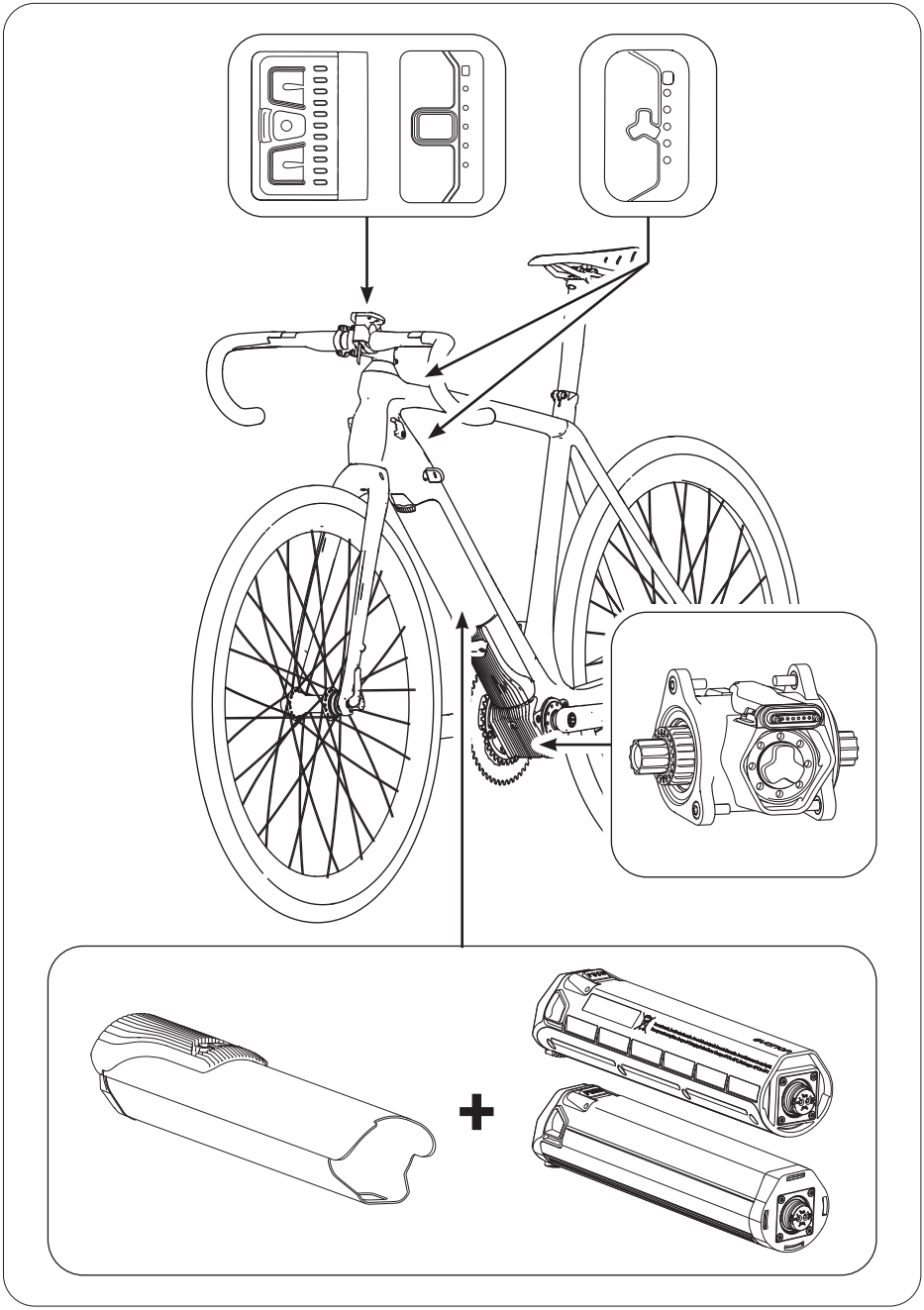

2 À PROPOS DE CE MANUEL

2.1 Terminologie et structure

Les instructions originales font partie du système d'entraînement evation de Fazua. Afin d'améliorer la lisibilité, le terme « manuel » sera utilisé plutôt que le terme « instructions originales ».

Pour faciliter l'orientation au sein du manuel, il est divisé en sections :

La première section « Éléments fondamentaux » traite du système d'entraînement en son entier. Dans le chapitre 3 « Sécurité », vous trouverez les renseignements de base sur l'utilisation prévue et les instructions de sécurité importantes. Les chapitres 4 à 8 (« Utilisation », « Entreposage et transport », « Accessoires optionnels », « Nettoyage et entretien », « Dépannage ») décrivent les procédures et les étapes à prendre. Dans les chapitres 9 à 12, vous trouverez l'information sur les instructions d'élimination, la garantie du consommateur, l'entretien du fabricant et du détaillant, ainsi que la conformité.

Les autres sections sont consacrées aux composantes individuelles du système d'entraînement : Vous trouverez ici les illustrations détaillées et les renseignements additionnels sur les composantes respectives. De plus, les étapes énoncées Dans le chapitre 4 « Utilisation » sont décrites en détail et complétées d'avertissements connexes à la manipulation.

2.2 Lire et conserver ce manuel

Ce manuel contient tous les renseignements importants sur la sécurité et l'utilisation du système d'entraînement ainsi que des composants individuels. Il est fondé sur les lois et les règlements applicables aux États-Unis, ainsi que les règlements nationaux comme les normes d'essai UL^{MD} et ANSI.

Avant d'utiliser le système d'entraînement pour la première fois, assurez-vous de lire le manuel en entier – surtout le chapitre sur la « Sécurité » – attentivement. Omettre de suivre ces instructions pourrait occasionner des blessures graves ou des dommages au système d'entraînement ou aux composants individuels.

Conservez toujours ce manuel à portée de main pour une utilisation ultérieure et remettez-le si vous remettez le système d'entraînement ou la bicyclette électrique équipée à un tiers. En plus de ce manuel pour le système d'entraînement, respectez toujours les instructions du fabricant

de la bicyclette électrique sur lequel le système d'entraînement est installé.

La marque et les logos Bluetooth[MD] sont des marques commerciales déposées de Bluetooth SIG, inc. et sont utilisés par Fazua sous licence.

Ce manuel ne peut pas être reproduit, modifié, distribué ou utilisé d'une quelconque façon, en tout ou en partie, sans permission écrite préalable.

2.3 Explication des caractères et des symboles utilisés

Certains types de notes et d'information dans ce manuel sont identifiés par des signes ou des symboles qui figurent ci-dessous en compagnie de leur signification.

⚠ DANGER

Niveau de risque élevé! Des risques qui entraîneront la mort ou des blessures graves sont désignés par le mot signal « Danger ».

⚠ AVERTISSEMENT

Niveau de risque moyen! Des risques qui peuvent entraîner la mort ou des blessures graves sont désignés par le mot signal « Avertissement ».

⚠ ATTENTION

Niveau de risque faible! Des risques qui peuvent entraîner des blessures modérées sont désignés par le mot signal « Attention ».

AVIS

Des risques liés aux dommages au produit lui-même ou aux dommages matériels à d'autres objets sont désignés par le mot signal « Avis ».

ⓘ Des renseignements supplémentaires utiles sont désignés au moyen de ce symbole d'information.

3 SÉCURITÉ

3.1 Fonctionnalité et utilisation prévue

evation est un système d'entraînement électrique conçu pour les bicyclettes électriques qui sont utilisées comme un moyen de transport par une personne. À une vitesse supérieure ou égale à 20 m/h (32 km/h), le soutien de pédalage électrique s'éteint, par conséquent, à des vitesses supérieures à 20 m/h (32 km/h) sans soutien moteur, vous pédalez exclusivement avec votre propre puissance musculaire.

Le système d'entraînement en son entier est constitué de différentes composantes coordonnées.

Voici ces composantes :

- **A** → Ensemble d'entraînement (inclus un système de verrouillage pour le verrouillage au cadre)
- **B** → Boîte de pédalier (inclus un capteur de vitesse + un aimant de rayon)
- **C** → Télécommande (Télécommande b, Télécommande fX, Télécommande bX)
- **D** → Pile (Pile 250, Pile 250 X)
- **E** → Chargeur (Chargeur A, Chargeur S [UE/États-Unis])

La version du système d'entraînement installé sur votre bicyclette électrique, c.-à-d., la combinaison particulière de variantes de composantes, est spécialement adaptée pour votre bicyclette électrique et ne doit donc pas être modifiée.

Catégoriquement, l'installation du système d'entraînement et certaines manœuvres d'entretien sur ce dernier peuvent uniquement être réalisées de la façon prévue par le fabricant ou par un spécialiste autorisé. Les spécialistes autorisés pour les travaux de réparation et d'entretien peuvent être trouvés au moyen des partenaires de service officiels de Fazua (voir le chapitre 11 « Entretien »).

Pour de l'information au sujet des travaux que vous pouvez réaliser vous-même ou des travaux qui peuvent être réalisés par un spécialiste autorisé, reportez-vous aux sections distinctes sur les composantes individuelles.

3.2 Limitation de responsabilité

Fazua n'accepte aucune responsabilité pour tout dommage causé par une installation incorrecte ou inadéquate ou une utilisation autre que celle

prévue. Utilisez uniquement le système d'entraînement de la façon décrite dans ce manuel. Toute autre utilisation est considérée comme inadéquate et peut occasionner des accidents, des blessures graves et des dommages au système d'entraînement.

3.3 Symboles et pictogrammes du système d'entraînement

Sur les composantes individuelles du système d'entraînement, vous trouverez certains symboles et pictogrammes, qui figurent ci-dessous en compagnie de leur signification.

Ce symbole indique que l'utilisateur du système d'entraînement ou de la composante individuelle doit avoir lu et compris ces instructions originales avant de l'utiliser.

Un dispositif comportant ce symbole (ici : le chargeur) peut uniquement être utilisé à l'intérieur dans une zone sèche!

⚠ DANGER

Lorsqu'il est utilisé dans un environnement humide et en contact avec des liquides, il existe un risque de décharge électrique!

Un dispositif électrique comportant ce symbole correspond à la protection de classe II : Le dispositif comporte une isolation double ou renforcée pour le protéger contre les décharges électriques.

Ce symbole vous avertit si des surfaces sont chaudes.

⚠ DANGER

Il y a un risque de brûlure vous le touchez, un contact avec du matériel combustible peut occasionner un incendie.

Ces symboles indiquent que la pile au lithium-ion peut être éliminée séparément à la fin de sa durée de vie et ne doit pas être éliminée les déchets ménagers.

Les symboles doivent être affichés dans les pays de l'Union européenne conformément aux lois et aux directives qui y sont en vigueur.

Ce symbole indique que les composantes comportant une marque doivent être éliminées séparément comme de l'équipement électrique ou électronique à la fin de leur durée de vie et ne doivent pas être éliminées avec les déchets ménagers.

Le symbole doit être affiché dans les pays de l'Union européenne conformément aux lois et aux directives qui y sont en vigueur.

Ce symbole indique les produits qui respectent toutes les exigences pour obtenir le marquage CE européen.

Le certificat d'essai « Geprüfte Sicherheit » (marquage GS) est attribué par des organismes de certification indépendants.

Un dispositif comportant le marquage du certificat d'essai GS est conforme aux exigences de sécurité de la loi sur la sécurité des produits allemands (ProdSG).

Le sceau d'homologation UL^{MD} est attribué par l'organisme d'homologation américain UL^{MD}.

Un dispositif comportant le marquage du certificat d'essai UL^{MD} correspond aux exigences de sécurité canadiennes et américaines.

Le certificat d'essai qui l'accompagne est attribué par l'organisme d'homologation américain SGS.

Un dispositif comportant le marquage du certificat d'essai est conforme aux exigences de sécurité canadiennes et américaines conformément aux normes UL.

Le système d'entraînement et la pile ont fait l'objet de tests conformément aux normes UL. Les normes UL suivantes ont été appliquées : UL 2271 – Norme sur les piles électriques pour véhicules électriques légers, UL 2849 – Outline of Investigation for Electric Bicycles, Electrically Power Assisted Cycles (EPAC Bicycles), Electric Scooters, and Electric Motorcycles (en anglais seulement).

Le sceau de la FCC est attribué par la Federal Communications Commission, un organisme gouvernemental indépendant américain responsable de mettre en œuvre et d'appliquer les lois et les règlements américains sur les communications.

Tout dispositif électrique comportant le marquage du sceau de la FCC se conforme aux normes américaines pour la compatibilité électromagnétique.

3.4 Importantes instructions de sécurité

LIRE ET CONSERVER TOUTES LES INSTRUCTIONS DE SÉCURITÉ

Les instructions de sécurité suivantes sont importantes et doivent être conservées au moment d'utiliser et de manier le système d'entraînement.

⚠ DANGER

Dangers pour les utilisateurs de bicyclettes électriques!

En général, il existe des dangers particuliers pour les utilisateurs de bicyclettes électriques, p. ex., danger d'accidents au moment de circuler dans la circulation routière. Les dangers survenant lors du maniement du modèle de bicyclette électrique correspondant où le système d'entraînement est installé sont abordés dans les instructions distinctes du fabricant de bicyclette électrique. En fonction de votre pays ou de votre emplacement, il pourrait également y avoir des exigences juridiques supplémentaires que vous devrez observer au moment d'utiliser votre bicyclette électrique. Si vous ne vous informez pas complètement au sujet des dangers existants avant d'utiliser votre bicyclette électrique équipée du système d'entraînement, il existe un risque accru d'accident et de blessure.

► Lisez et suivez les instructions du fabricant de votre bicyclette électrique.

- Apprenez-en davantage au sujet des règlements nationaux concernant les bicyclettes électriques applicables et respectez-les.

⚠ DANGER
Danger d'explosion de la pile!

En cas d'utilisation inappropriée des piles ou de mauvais maniement de la pile, cette dernière peut exploser.

- N'utilisez que des piles d'origine evation de Fazua approuvées par le fabricant de la bicyclette électrique.
- N'utilisez jamais une pile endommagée et n'essayez jamais de recharger une pile endommagée!
- N'ouvrez jamais la pile! Si vous tentez d'ouvrir la pile, il existe un risque accru d'explosion!
- Maintenez la pile loin des sources de chaleur (p. ex., la forte lumière du soleil), un feu ouvert, de l'eau ou d'autres liquides.

⚠ DANGER
Dangers durant une utilisation non supervisée!

En général, il existe des dangers particuliers pour les enfants (âgés de moins de 14 ans) et les personnes ayant des capacités physiques, sensorielles et mentales réduites (p. ex., personnes partiellement handicapées, personnes plus âgées ayant des capacités physiques et mentales limitées) ou le manque d'expérience et de connaissances (p. ex., les enfants plus âgés)!

Si, par exemple, les enfants ou les personnes atteintes de déficiences physiques ou mentales manient la pile ou le chargeur, il existe un risque accru étant donné que ces groupes d'utilisateurs peuvent ne pas être en mesure de correctement évaluer certains risques, par exemple.

- ▶ Ce dispositif n'est pas conçu pour une utilisation par des enfants (âgés de moins de 14 ans) et les personnes (y compris les enfants) ayant des capacités physiques, sensorielles ou mentales réduites, ou un manque d'expérience et de connaissances, à moins qu'on les supervise ou qu'on leur ait donné des instructions concernant l'utilisation du dispositif par une personne responsable de leur sécurité.
- ▶ Les enfants ne doivent pas jouer avec le dispositif.
- ▶ Ne doit être utilisé qu'avec des piles li-ion rechargeables.
- ▶ Ne tentez pas de désassembler le chargeur de vous-même.
- ▶ N'utilisez pas le chargeur à des environnements humides, inflammables, explosifs ou à des températures élevées.
- ▶ Débranchez la source de courant avant de marquer ou de briser les connexions à la pile.

⚠ DANGER

Danger d'altération des dispositifs médicaux!

Les connexions magnétiques de la pile et du chargeur peuvent entraver le fonctionnement des stimulateurs cardiaques.

- ▶ Conservez la pile et le chargeur éloignés des stimulateurs cardiaques ou des personnes portant un stimulateur cardiaque et portez le danger à l'attention des personnes portant un stimulateur cardiaque.

⚠ DANGER

Risque de décharge électrique!

La manipulation inadéquate du chargeur ou une mauvaise connexion à la prise de courant peut occasionner un risque de décharge électrique.

- ▶ Ne connectez le chargeur qu'à une prise de courant facilement accessible et correctement installée.

- Assurez-vous que la tension de secteur de la connexion d'alimentation correspond à l'information sur le chargeur.
- N'utilisez le chargeur qu'à l'intérieur dans une zone sèche.
- Conservez le chargeur loin de tout liquide et de toute humidité.
- Ne tirez pas sur le câble d'alimentation ou le câble de recharge afin de retirer le câble respectif de la fiche ou de la prise de courant, tenez plutôt toujours la prise correspondante.
- Ne maniez pas les prises du cordon d'alimentation et du câble de recharge avec les mains mouillées ou humides.
- Faites attention de ne pas plier le cordon d'alimentation et le câble de recharge ou de les poser sur des rebords tranchants.
- N'ouvrez pas le chargeur sans autorisation. Le chargeur peut uniquement être ouvert par un spécialiste autorisé et réparé en utilisant des pièces de rechange d'origine.
- Avant chaque utilisation du chargeur, vérifiez toutes les pièces individuelles (adaptateur d'alimentation, câble d'alimentation, câble de recharge et toutes les fiches) pour détecter la présence de dommages. Si le cordon d'alimentation du chargeur est endommagé, il doit être remplacé par un spécialiste autorisé pour éviter les risques.
- N'utilisez jamais un chargeur endommagé. Sinon, il y a un risque élevé de décharge électrique!
- Conservez le chargeur dans une condition propre. Il y a un risque accru de décharge électrique si le chargeur est sale ou contaminé.
- N'utilisez la pile que dans des bicyclettes électriques équipées d'un système d'entraînement d'origine evation de Fazua. N'utilisez jamais la pile à d'autres fins ou dans d'autres systèmes d'entraînement.

⚠ DANGER

Danger en raison de changements non autorisés!

Si vous apportez des changements non autorisés au système d'entraînement ou aux composants, vous pourriez causer une explosion, une décharge électrique ou des blessures graves.

- ▶ Vous ne devriez en aucune circonstance modifier les composantes individuelles du système d'entraînement vous-même.
- ▶ Ne remplacez jamais les composantes du système d'entraînement sans autorisation.
- ▶ N'ouvrez jamais les composantes du système d'entraînement sans autorisation. Les composantes du système d'entraînement ne requièrent aucun entretien. Les réparations du système d'entraînement doivent uniquement être réalisées par un spécialiste autorisé.
- ▶ Les composantes du système d'entraînement doivent uniquement être remplacées par des pièces de rechange d'origine permises; seul un spécialiste autorisé peut effectuer ce remplacement.

⚠ DANGER

Une mauvaise utilisation peut occasionner un risque d'incendie!

Si vous maniez la pile ou le chargeur de façon inadéquate ou si vous utilisez des piles et des chargeurs incompatibles ensemble, cela peut causer un incendie.

- ▶ Suivez toutes les instructions de recharge et ne rechargez pas la pile à une température ne figurant pas dans la plage précisée dans les instructions. La recharge inadéquate ou à des températures ne figurant pas dans la plage précisée peut endommager la pile et augmenter le risque d'incendie.

- ► Ne tentez pas de modifier ou de réparer vous-même le chargeur ou la pile.
- ► Pour recharger la pile, n'utilisez que les chargeurs d'origine compatibles evation de Fazua.
- ► Faites attention de ne pas manier des objets métalliques comme des sous, des trombones, des vis, etc. près de la pile et d'entreposer la pile à l'écart des objets métalliques. Les objets métalliques peuvent former un circuit entre les bornes de la pile (c.-à-d., court-circuiter la pile) et ainsi causer un incendie.
- ► Ne court-circuitez pas la pile.
- ► La pile et le chargeur peuvent devenir chauds durant la recharge ou le fonctionnement. Il est par conséquent essentiel de conserver la pile et le chargeur à l'écart des matières inflammables. Faites particulièrement attention durant le processus de recharge et placez toujours la pile et le chargeur dans une zone sèche et à l'épreuve du feu avant la recharge.
- ► Ne laissez jamais la pile et le chargeur sans surveillance durant la recharge.

⚠ AVERTISSEMENT

Risque de brûlures caustiques en raison de l'acide de la pile!

La pile contient de l'acide à pile. Si vous entrez en contact avec ce fluide, la zone de la peau ou les membranes muqueuses affectées peuvent être brûlées. Le contact avec les yeux peut entraîner la perte de vision.

- ► Ne touchez pas le liquide qui fuit de la pile.
- ► Si vous deviez entrer en contact avec l'acide de la pile, rincez immédiatement la partie du corps affectée soigneusement avec beaucoup d'eau courante.

- Consultez un médecin immédiatement après le rinçage, surtout en cas de contact avec les yeux ou si les membranes muqueuses (p. ex., les muqueuses nasales) sont affectées.

⚠ AVERTISSEMENT

Risque de santé en raison de l'irritation aux voies respiratoires!

Si la pile est endommagée, des gaz peuvent s'échapper ce qui pourrait irriter les voies respiratoires.

- Protégez la pile de toute influence mécanique ou de toute autre charge.
- Si vous remarquez ou vous soupçonnez que du gaz fuit de la pile, assurez immédiatement un apport d'air frais et cherchez à obtenir une attention médicale dès que possible.

⚠ AVERTISSEMENT

Danger associé au démarrage accidentel

L'amorce du système d'entraînement dans des situations inadéquates peut entraîner des accidents et des blessures graves.

- Retirez l'ensemble d'entraînement de la bicyclette électrique lorsque la bicyclette électrique est transportée ou entreposée et durant tous travaux effectués sur la bicyclette électrique afin d'éviter que le système d'entraînement soit démarré accidentellement.
- Utilisez la fonctionnalité « Soutien de poussée » uniquement lors que vous poussez la bicyclette électrique. Lorsque le soutien de poussée est activé, vous devez tenir la bicyclette électrique fermement des deux mains et vous assurer que les roues sont en contact avec le sol, sinon, il y a un risque de blessure.

⚠ AVERTISSEMENT

Risque de brûlure!

Le radiateur de l'ensemble d'entraînement peut devenir très chaud durant le fonctionnement ce qui fait que vous pouvez vous brûler en y touchant.

- ▶ Faites attention au moment de manier l'ensemble d'entraînement.
- ▶ Permettez toujours à l'ensemble d'entraînement de se refroidir entièrement avant d'y toucher.

AVERTISSEMENT

Risque de dommage!

Le mauvais maniement peut endommager le système d'entraînement ou les composantes individuelles.

- ▶ Veillez à ce que les composantes individuelles du système d'entraînement et de la bicyclette électrique soient remplacées exclusivement par des composantes identiques ou d'autres composantes expressément approuvées par le fabricant de la bicyclette électrique. Cela permettra de protéger les autres composantes ou votre bicyclette électrique de dommages potentiels.
- ▶ N'utilisez jamais votre bicyclette électrique sans un ensemble d'entraînement ou sans un couvercle de tube diagonal si vous l'utilisez comme une bicyclette conventionnelle sans ensemble d'entraînement.
- ▶ Retirez la pile avant de nettoyer l'ensemble d'entraînement et permettez à toutes les composantes de sécher avant de l'insérer. Si la pile vient en contact avec des contacts humides ou mouillés sur l'ensemble d'entraînement durant l'insertion, la pile pourrait être endommagée.

- Au moment de recharger la pile, assurez-vous que le câble d'alimentation et le câble de recharge du chargeur ne créent pas un risque de trébucher afin d'éviter que les composantes ne soient endommagées, p. ex., par une chute.

3.5 Remarques au sujet de la conduite sécuritaire dans la circulation routière

En suivant les précautions de la sécurité routière figurant ci-dessous, vous pouvez réduire le risque d'accidents et de blessures au moment de conduire une bicyclette ou une bicyclette électrique dans la circulation routière.

Le terme « circulation routière » fait également référence aux secteurs privés ouverts au public et aux sentiers dans les champs ou les forêts ouverts au public.

- Ne conduisez votre bicyclette électrique sur la route que si l'équipement se conforme aux règlements nationaux de la circulation routière. Veuillez communiquer avec le fabricant de votre bicyclette électrique pour de plus amples renseignements.
- Apprenez-en davantage au sujet des règlements applicables à la circulation routière dans votre pays ou région, p. ex., du ministère des Transports. Vous devriez également rester informé au sujet de tout changement apporté au contenu des règlements valides.
- Respectez et suivez les règlements régionaux de la circulation routière.
- Au moment de conduire la bicyclette, utilisez un casque de vélo convenable qui se conforme aux règlements nationaux et régionaux (CPSC [Consumer Product Safety Commission], 16 CFR Partie 1203 ou ASTM F1447-06).
- Au moment de conduire la bicyclette, portez des vêtements de couleur pâle avec des éléments réflecteurs pour attirer l'attention des autres utilisateurs de la route.
- Ne conduisez pas votre bicyclette électrique si vous êtes sous l'influence de l'alcool, de la drogue ou de médicaments.
- N'utilisez pas de dispositifs mobiles comme les téléphones intelligents, les lecteurs MP3, etc. au moment de conduire la bicyclette.

- ► Ne vous laissez pas distraire au moment de conduire la bicyclette en accomplissant d'autres activités, comme d'activer l'éclairage. Arrêtez-vous pour vous acquitter de telles activités.
- ► Ne conduisez jamais la bicyclette sans tenir le guidon, peu importe les circonstances. Maintenez toujours les deux mains sur les guidons.
- ► Conduisez prudemment et soyez courtois avec les autres usagers de la route.
- ► Conduisez afin d'éviter de causer du tort, de mettre la vie en danger, de causer une obstruction ou d'embêter les autres.
- ► Conduisez dans les voies prescrites pour les bicyclettes.

4 UTILISATION

Ce chapitre décrit en ordre chronologique comment procéder au moment d'utiliser le système d'entraînement.

⚠ DANGER

Le maniement incorrect ou inadéquat peut occasionner une explosion, un incendie ou des accidents et des blessures graves.

- ► Vous devez lire les descriptions détaillées dans la section pour les composantes pertinentes :
  - La première fois que vous utilisez votre bicyclette électrique équipée du système d'entraînement evation;
  - Si vous ne savez pas comment l'utiliser;
  - Si vous avez des problèmes à vous acquitter des étapes de maniement décrites ci-dessous.

4.1 Fixation et retrait des composantes

4.1.1 Insertion de la pile dans l'ensemble d'entraînement.

→ De plus amples renseignements peuvent être consultés sur : Dans le chapitre 31.1 « Vérification et activation de la pile » et Dans le chapitre 31.2 « Insertion de la pile dans l'ensemble d'entraînement. ».

À la livraison, la pile peut déjà être préchargée.

- ► Chargez entièrement la pile avant de l'insérer dans l'ensemble d'entraînement la première fois.

⚠ DANGER
Risque d'explosion et d'incendie!

Une pile endommagée ou sale peut exploser ou causer un incendie.

- ► N'insérez jamais une pile endommagée dans l'ensemble d'entraînement.
- ► Vérifiez la pile pour détecter la présence de dommages visibles, comme des craques ou des marques de brûlure, avant de l'insérer.
- ► Assurez-vous que les interfaces de la pile sont exemples de saletés avant de l'utiliser.

1. Vérifiez la pile pour détecter la présence de dommages visibles.
2. Appuyez sur l'interrupteur de la pile à une reprise pour allumer la pile.
3. Positionnez la pile en plaçant les contacts de connexion en premier sur le porte-pile de l'ensemble d'entraînement.

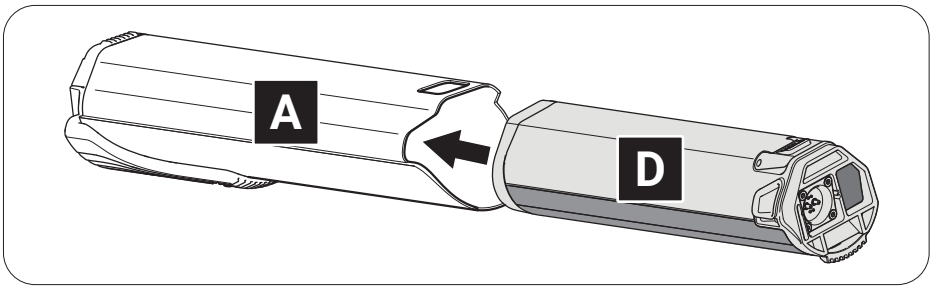

4. Insérez soigneusement la pile aussi loin possible dans le porte-pile jusqu'à ce que vous entendiez un déclic.

   La pile sera automatiquement verrouillée en place si vous l'avez correctement insérée. Lorsque la pile ne se verrouille pas, répétez la procédure. N'utilisez pas le système d'entraînement si la pile n'est pas verrouillée en place. Si la pile déverrouillée tombe du porte-pile de la bicyclette électrique lors de la conduite, cela peut mener à un accident/ une chute et endommager la pile.

4.1.2 Fixation de l'ensemble d'entraînement sur la bicyclette électrique

→ De plus amples renseignements peuvent être consultés sur : Dans le chapitre 15.1 « Fixation de l'ensemble d'entraînement sur la bicyclette électrique ».

1. Placez l'ensemble d'entraînement en disposant l'interface assignée à la boîte de pédalier devant l'interface correspondante de la boîte de pédalier.
2. Faites balancer le bout supérieur de l'ensemble d'entraînement dans le tube diagonal de la bicyclette électrique.

   L'ensemble d'entraînement est automatiquement verrouillé en place lorsque les deux interfaces de l'ensemble d'entraînement et de la boîte de pédalier sont correctement engagées et que l'ensemble d'entraînement est entièrement positionné dans la position prévue à cet effet dans le tube diagonal.

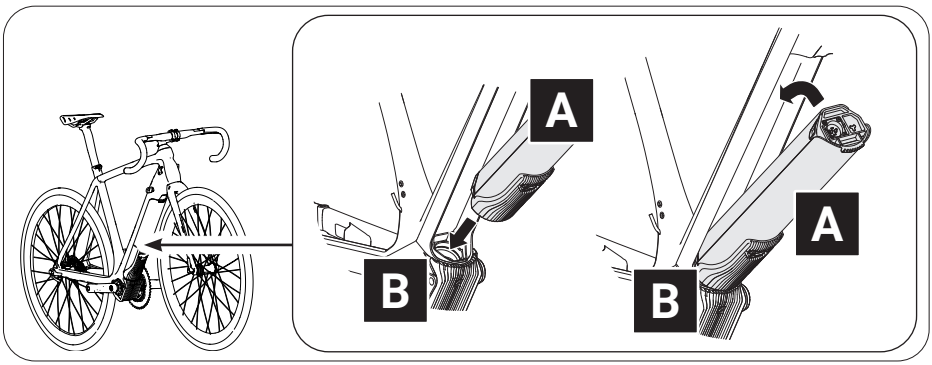

3. Vérifiez que l'ensemble d'entraînement s'ajuste parfaitement.

   Lorsque l'ensemble d'entraînement ne se verrouille pas, répétez la procédure. N'utilisez pas le système d'entraînement si l'ensemble d'entraînement ne peut être verrouillé sur la bicyclette électrique. Si l'unité d'entraînement déverrouillée tombe du porte-pile de la bicyclette électrique lors de la conduite, cela peut mener à un accident/une chute et endommager l'unité d'entraînement ou la pile.

4.1.3 Retrait de l'ensemble d'entraînement de la bicyclette électrique

→ De plus amples renseignements peuvent être consultés sur : Dans le chapitre 15.2 « Retrait de l'ensemble d'entraînement de la bicyclette électrique ».

⚠ AVERTISSEMENT

Risque de brûlure!

Le radiateur de l'ensemble d'entraînement peut devenir très chaud durant le fonctionnement ce qui fait que vous pouvez vous brûler en y touchant.

► Laissez l'ensemble d'entraînement se refroidir entièrement avant d'y toucher.

1. Sécurisez l'ensemble d'entraînement d'une main.
2. Appuyez sur le bouton-poussoir ou déplacez le levier de verrouillage le plus possible vers le haut pour libérer l'ensemble d'entraînement du dispositif de verrouillage.
3. Appuyez et tenez le bouton-poussoir et rabaissez soigneusement l'ensemble d'entraînement. Le levier de verrouillage restera automatiquement à la position ouverte.
4. Retirez l'ensemble d'entraînement de l'interface de la boîte de pédalier.

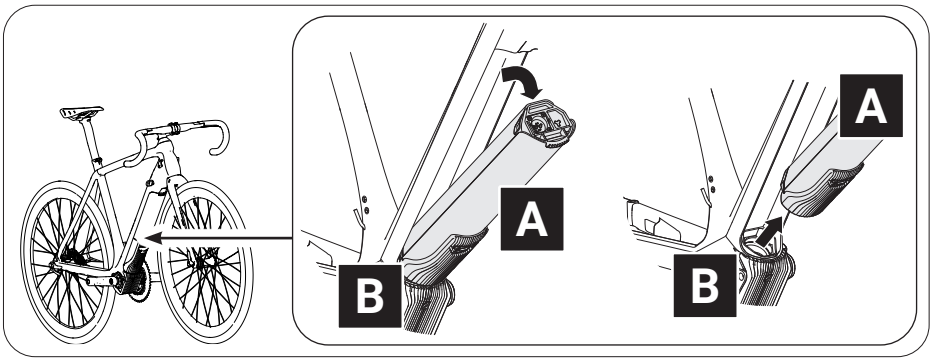

4.1.4 Retrait de la pile de l'ensemble d'entraînement

→ De plus amples renseignements peuvent être consultés sur : Dans le chapitre 31.3 « Retrait de la pile de l'ensemble d'entraînement ».

⚠ ATTENTION

Risque de pincement!

Vous pouvez vous pincer les doigts lorsque vous retirez la pile de l'ensemble d'entraînement.

► Au moment d'appuyer sur le bouton-poussoir ou de retirer la pile, assurez-vous de ne pas vous pincer les doigts.

1. Sécurisez la pile d'une main.
2. Appuyez sur le bouton-poussoir le plus loin possible pour libérer la pile du dispositif de verrouillage.
3. En tenant le bouton-poussoir, tirez délicatement sur la pile pour la retirer du porte-pile.

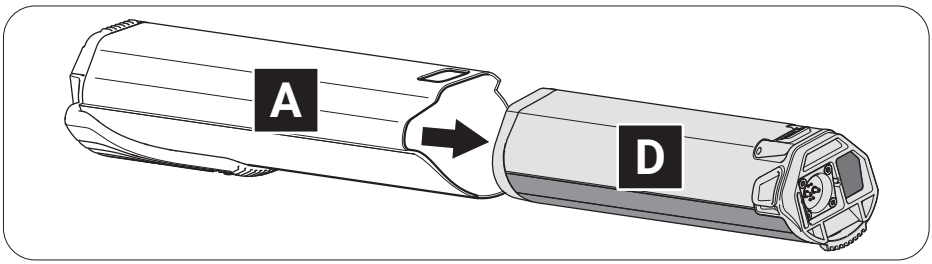

4.2 Activation/désactivation du système d'entraînement

L'apparence et le maniement des télécommandes dépendant du modèle diffèrent dans une certaine mesure.

→ De plus amples renseignements peuvent être consultés sur : Dans le chapitre 19 « Variantes de modèles de télécommande ».

► Attardez-vous à l'information qui s'applique précisément à votre télécommande figurant dans la liste suivante. Si aucune des variantes de modèles n'est explicitement mentionnée, les descriptions font référence à toutes les télécommandes.

4.2.1 Activation du système d'entraînement

→ De plus amples renseignements peuvent être consultés sur : Dans le chapitre 23.1 « Activation/désactivation du système d'entraînement » ou Dans le chapitre 27.1 « Activation/désactivation du système d'entraînement ».

- ▶ Activer le système d'entraînement à l'aide de la télécommande b en appuyant sur l'un des trois boutons.

ou

- ▶ Activer le système d'entraînement à l'aide de la télécommande fX ou la télécommande bX en appuyant sur le bouton du centre.

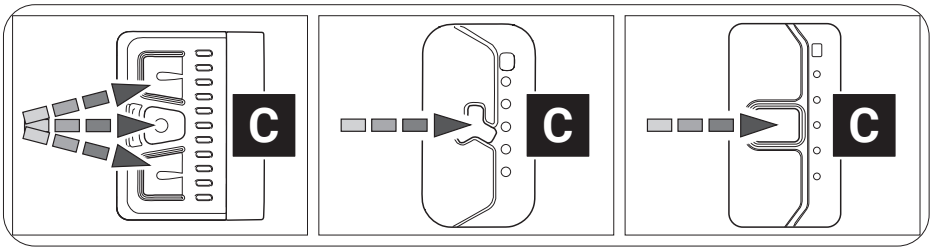

4.2.2 Désactivation du système d'entraînement

→ De plus amples renseignements peuvent être consultés sur : Dans le chapitre 23.1 « Activation/désactivation du système d'entraînement » ou Dans le chapitre 27.1 « Activation/désactivation du système d'entraînement » ainsi que Dans le chapitre 4.4 « Activation du système d'entraînement après un arrêt ».

Vous pouvez éteindre le système d'entraînement de plusieurs façons :

- ▶ Appuyez sur le bouton du centre de la télécommande pendant deux secondes (télécommande b) ou une seconde (télécommande fX et télécommande bX) pour éteindre le système d'entraînement.

ou

- ▶ Retirez l'ensemble d'entraînement de votre bicyclette électrique.

ou

- ▶ Éteignez la pile en appuyant sur l'interrupteur.

En plus du système d'entraînement, Fazua recommande également d'éteindre la pile si vous stationnez votre bicyclette électrique pendant une plus longue période (p. ex., si vous prenez une pause pendant une randonnée).

→ De plus amples renseignements peuvent être consultés sur : Dans le chapitre 31.4 « Désactivation de la pile »

4.3 Instructions pour la conduite avec le système d'entraînement

Respectez les instructions suivantes pour la conduite de votre bicyclette électrique équipée du système d'entraînement evation.

Changement de vitesse :

Le levier de vitesse de votre bicyclette électrique peut être utilisé de la même façon que celui d'une bicyclette conventionnelle. La sélection d'une vitesse convenable augmente la vitesse, la puissance et la distance de déplacement de votre bicyclette électrique tout en maintenant la cadence de pédalage.

Peu importe le type de levier de vitesse de votre bicyclette, ce qui suit s'applique :

► Arrêtez de pédaler lorsque vous changez de vitesse. Cela permet d'atténuer la charge sur le dérailleur arrière et la conduite de votre bicyclette électrique.

Distance/planification de voyage :

La distance et la durée de votre randonnée avant de recharger la pile dépendent de plusieurs facteurs.

Ces facteurs comprennent, notamment :

- Le réglage de niveau de soutien;
- La vitesse (de conduite) à laquelle vous vous déplacez;
- Vos changements de vitesse;
- Le type de pneus et la pression à laquelle vos pneus sont réglés;
- La route choisie et les conditions météorologiques;
- Le poids du conducteur et de la bicyclette électrique (poids total);
- La condition et l'âge de la pile.

Ce qui suit s'applique donc par principe :

► Familiarisez-vous avec votre bicyclette électrique étape par étape et à l'écart des routes et de la circulation dense.

► Testez la distance maximale que votre bicyclette électrique parcourra dans différentes conditions externes avant de planifier de plus longues randonnées. Il est impossible de prévoir exactement la distance que pourra parcourir votre système avant ni pendant la randonnée.

Températures d'entreposage et de fonctionnement

► Observez les températures de fonctionnement et d'entreposage pour les composantes du système d'entraînement et pour les composantes de votre bicyclette électrique – surtout pour la pile, car elle peut être endommagée par des températures extrêmes.

⚠ DANGER

Si vous ne maniez pas votre pile adéquatement, la pile peut exploser!

4.4 Activation du système d'entraînement après un arrêt

Votre bicyclette électrique s'arrêtera aussitôt qu'elle désactivée.

- Après 15 minutes d'arrêt, le système d'entraînement (et non la pile!) s'éteint automatiquement.

  Le système d'entraînement peut être activé de nouveau en appuyant brièvement sur le bouton du centre du panneau de commande.
- La pile s'éteint après un arrêt de huit heures (tant et aussi longtemps qu'aucun bouton/capteur tactile n'est activé pendant ce temps).
- Après un arrêt de trois heures (pourvu que le niveau de charge de la pile tombe sous les 30 % et qu'aucun bouton/capteur tactile n'est activé pendant ce temps), la pile s'éteint automatiquement.

► Activez la pile 250 X en appuyant sur l'interrupteur pour être en mesure d'utiliser le système d'entraînement de nouveau si la pile s'est éteinte automatiquement après un arrêt.

4.5 Réglage du niveau de soutien

→ De plus amples renseignements peuvent être consultés sur : Dans le chapitre 23.2 « Réglage du soutien de pédale » ou Dans le chapitre 27.2 « Réglage du soutien de pédale » ainsi que Dans le chapitre 23.3 « Niveaux de soutien » ou Dans le chapitre 27.3 « Niveaux de soutien ».

À l'aide de la télécommande, vous pouvez régler le niveau de soutien souhaité en tout temps – même en conduisant.

► Appuyez sur le bouton/capteur tactile supérieur de la télécommande pour commuter au niveau de soutien supérieur.

► Appuyez sur le bouton/capteur tactile inférieur de la télécommande pour commuter au niveau de soutien inférieur.

TABLEAU SOMMAIRE « NIVEAUX DE SOUTIEN »		
Niveau de soutien	**Couleur**	**Puissance maximale du moteur**
Aucune	blanc*	0 W
Breeze	vert	400 W*
River	blue	400 W*
Rocket	rose	400 W*

* Les valeurs fournies représentent la puissance maximale théorique.
La puissance maximale « réelle » du moteur est configurée par le fabricant de votre bicyclette électrique, en fonction du modèle.

4.6 Utilisation du mode « Soutien de poussée »

Si votre bicyclette électrique est équipée d'une télécommande b, elle est dotée du mode « Soutien de poussée », que vous pouvez utiliser au moment de pousser votre bicyclette électrique.

→ De plus amples renseignements peuvent être consultés sur : Dans le chapitre 23.4 « Mode « Soutien de poussée » ».

⚠ AVERTISSEMENT

Danger associé au démarrage accidentel

L'amorce du système d'entraînement dans des situations inadéquates peut entraîner des accidents et des blessures graves.

► Utilisez la fonctionnalité « Soutien de poussée » uniquement lors que vous poussez la bicyclette électrique.

► Lorsque le soutien de poussée est activé, tenez fermement la bicyclette électrique des deux mains et assurez-vous que les roues sont en contact avec le sol.

⚠ ATTENTION

Risque de blessure!

Si vous poussez la bicyclette électrique avec le soutien de poussée activé, les pédales tourneront lentement et vous pourriez vous blesser.

► Faites attention de ne pas vous blesser en entrant en contact avec les pédales qui tournent lorsque vous utilisez la fonctionnalité « Soutien de poussée ».

1. S'il y a lieu, passez au niveau de soutien « none ».
2. Maintenez le bouton inférieur de la télécommande b appuyé pour activer le mode « Soutien de poussée ».

   Après deux secondes, le soutien de poussée est activé et met la bicyclette électrique en marche tant et aussi longtemps que vous appuyez sur le bouton.

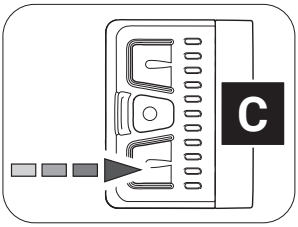

3. Guidez la bicyclette électrique des deux mains, et s'il y a lieu, ralentissez la vitesse de la bicyclette électrique à votre vitesse de marche en retenant la bicyclette électrique tout en la poussant.
4. Éteignez le soutien de poussée en relâchant le bouton inférieur.

4.7 Recharge de la pile

⚠ DANGER

Risque de décharge électrique et d'incendie!

Une mauvaise utilisation du chargeur peut vous exposer, ainsi que ceux qui vous entourent, à un risque de décharge électrique ou à un risque d'incendie.

► Lisez et suivez les avertissements propres au maniement de la section pour le chargeur et la pile.

⚠ AVERTISSEMENT

Risque de brûlure!

Le radiateur de l'ensemble d'entraînement peut devenir très chaud durant le fonctionnement ce qui fait que vous pouvez vous brûler en y touchant.

► Laissez l'ensemble d'entraînement se refroidir entièrement avant d'y toucher.

Vous pouvez soit laisser la pile dans l'ensemble d'entraînement durant la recharge ou la retirer de l'ensemble d'entraînement et la recharger séparément.

1. Avant de recharger la pile, préparez le chargeur en le branchant à la source d'alimentation.

→ De plus amples renseignements peuvent être consultés sur : Dans le chapitre 35.1 « Préparation du chargeur ».

2. Retirez l'ensemble d'entraînement de la bicyclette électrique.

→ De plus amples renseignements peuvent être consultés sur : Dans le chapitre 15.2 « Retrait de l'ensemble d'entraînement de la bicyclette électrique ».

3. Insérez la prise du chargeur dans la fiche de recharge de la pile.

→ De plus amples renseignements peuvent être consultés sur : Dans le chapitre 35.2 « Connexion du chargeur à la pile ».

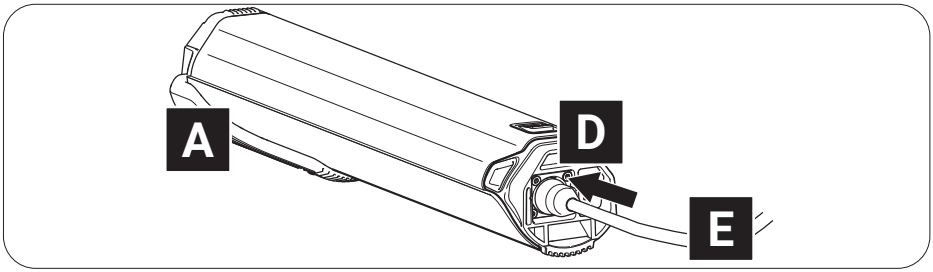

4. Branchez la prise électrique dans une prise de courant adéquate pour établir la connexion d'alimentation.

   Le processus de recharge s'amorcera automatiquement après la connexion à l'alimentation.

→ De plus amples renseignements peuvent être consultés sur : Dans le chapitre 31.6 « Processus de recharge » et Dans le chapitre 31.7 « Indicateur de niveau de charge de la pile ».

5. Débranchez le chargeur de l'alimentation en débranchant la prise électrique de la fiche lorsque la charge est complète ou pour interrompre la charge.
6. Débranchez le chargeur de la pile en retirant sur la prise du chargeur de la fiche du chargeur sur la pile.

→ De plus amples renseignements peuvent être consultés sur : Dans le chapitre 35.3 « Déconnexion du chargeur de la pile ».

5 ENTREPOSAGE ET TRANSPORT

⚠ AVERTISSEMENT

Danger associé au démarrage accidentel

L'amorce du système d'entraînement dans des situations inadéquates peut entraîner des accidents et des blessures graves.

- ▶ Retirez toujours l'ensemble d'entraînement avec la pile avant de transporter votre bicyclette électrique ou de la ranger/de l'entreposer pendant une période prolongée.

- ▶ Au moment de transporter et d'entreposer votre bicyclette électrique ou les composantes du système d'entraînement, respectez les plages de températures précisées pour les composantes.
- ▶ Transportez et entreposez toujours la pile à part de votre bicyclette électrique.

  Les piles sont assujetties aux règlements sur le transport des marchandises dangereuses. Les piles non endommagées peuvent être transportées par des particuliers dans la circulation routière. Le transport commercial requiert la conformité avec les règlements sur l'emballage, l'étiquetage et le transport des marchandises dangereuses. Les contacts ouverts doivent être couverts et la pile doit être emballée de façon sécuritaire. Au moment de l'envoi, le service de messagerie doit être informé de la présence de marchandises dangereuses dans l'emballage.
- ▶ Veuillez noter les renseignements suivants sur le niveau de charge de la pile durant une non-utilisation prolongée et l'information sur les plages de température pour les périodes d'entreposage correspondantes.

  La pile devrait avoir un niveau de charge d'au moins 60 % si vous prévoyez ne pas l'utiliser pour une période prolongée. Vérifiez le statut de la charge de la pile après six mois de non-utilisation : Si le test indique que le niveau de charge est à 20 % ou moins, rechargez la pile jusqu'à un niveau de charge d'au moins 60 %.

  Tenez compte des plages de température d'entreposage dépendant du temps pour la pile (niveau de charge de 60 %) :
  - < d'un mois d'entreposage : 5 °F à 140 °F (-15 °C à 60 °C)
  - trois mois d'entreposage : 5 °F à 113 °F (-15 °C à 45 °C)
  - un an d'entreposage : 5 °F à 77 °F (-15 °C à 25 °C)

► Si vous avez de plus amples questions, veuillez communiquer avec un partenaire de service Fazua ou visiter le site officiel de la plateforme de service de Fazua (www.fazua.com/aide).

6 ACCESSOIRES OPTIONNELS

Couvercle du tube diagonal

AVERTISSEMENT

Risque de dommage!

Si vous utilisez la bicyclette électrique ou la bicyclette sans l'ensemble d'entraînement inséré et que l'ouverture de l'ensemble d'entraînement du tube diagonal du cadre reste déverrouillée, les composantes du système d'entraînement peuvent être endommagées.

► Lorsque vous utilisez la bicyclette électrique comme une bicyclette conventionnelle sans ensemble d'entraînement, fermez l'ouverture du logement de l'ensemble d'entraînement sur le tube diagonal du cadre en utilisant le couvercle de tube diagonal offert en option.

Vous pouvez facilement utiliser votre bicyclette électrique comme une bicyclette conventionnelle sans système d'entraînement électrique en retirant l'ensemble d'entraînement.

Vous pouvez utiliser le couvercle du tube diagonal offert en option pour couvrir l'ouverture du tube diagonal après avoir retiré l'ensemble d'entraînement. Vous pouvez utiliser l'espace interne restant comme espace d'entreposage, p. ex., pour une trousse de réparation, des outils ou de la nourriture.

► Si vous avez de plus amples questions au sujet du couvercle du tube diagonal evation offert en option, veuillez communiquer avec un partenaire de service Fazua ou visiter le site officiel de la plateforme de service de Fazua (www.fazua.com/aide).

Application Fazua Rider de CoModule :

Selon le modèle, votre télécommande sera équipée de la fonctionnalité Bluetooth[MD] Cela vous permet de connecter un dispositif mobile (p. ex., votre téléphone intelligent) à la télécommande et d'afficher et d'évaluer certaines données de conduite, etc. avec l'aide de l'application Fazua Rider.

- ▶ Si vous avez des questions au sujet de l'appli Fazua Rider, veuillez communiquer avec un partenaire de service Fazua ou visiter le site officiel de la plateforme de service de Fazua (www.fazua.com/aide).

Toutes les télécommandes avec le numéro de série 1805113000 (ou plus) sont dotées de la compatibilité Bluetooth[MD].

- ▶ Communiquez avec un partenaire de service de Fazua si la télécommande que vous avez installée n'est pas dotée de la fonctionnalité Bluetooth[MD].

7 NETTOYAGE ET ENTRETIEN

⚠ ATTENTION

Risque de blessure!

Si le système d'entraînement est en mouvement lorsque vous le maniez, vous pourriez vous coincer les doigts ou sinon vous blesser.

- ▶ Retirez l'ensemble d'entraînement de la bicyclette électrique lorsque vous nettoyez la bicyclette électrique ou les composantes du système d'entraînement.

AVERTISSEMENT

Risque de dommage!

Un mauvais nettoyage peut endommager le système d'entraînement ou les composantes individuelles.

- ▶ N'immergez jamais les composantes du système d'entraînement dans de l'eau ou d'autres liquides pour le nettoyage.
- ▶ N'utilisez pas d'agents nettoyants agressifs pour le nettoyage.
- ▶ N'utilisez pas d'objets de nettoyage coupants, angulaires ou en métal pour le nettoyage.
- ▶ Ne nettoyez jamais les composantes du système d'entraînement avec un puissant jet d'eau ou un nettoyeur à jet d'eau à haute pression.

- ► Maintenez toujours toutes les composantes de la bicyclette électrique et du système d'entraînement dans une condition propre.
- ► Nettoyez les composants délicatement à l'aide d'un chiffon ou d'une brosse douce.
- ► Essuyez toutes les surfaces et tous les composants secs après le nettoyage.
- ► Portez une attention particulière aux contacts et aux interfaces entre la pile et l'ensemble d'entraînement et entre l'ensemble d'entraînement et la boîte de pédalier : Les interfaces ne doivent pas être sales ou contaminées et doivent être complètement sèches avant d'insérer les composantes pour éviter tout dommage.
- ► Nettoyez le radiateur de l'ensemble d'entraînement régulièrement.

  Ne nettoyez pas le radiateur que lorsque des saletés sont visibles ou qu'il est très sale!
- ► Maintenez l'ouverture de drainage du corps spiralé propre ou exempt de saletés pour vous assurer que les éclaboussures ou la condensation peuvent s'écouler facilement de l'ensemble d'entraînement.

  L'ouverture de drainage est située sur le radiateur directement au-dessus du port USB ou du couvercle correspondant (voir l'illustration à la droite).

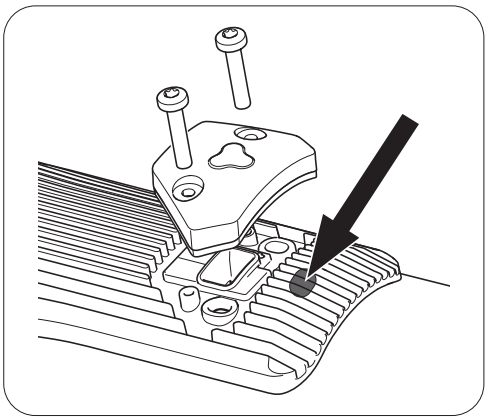

- ► Lubrifiez le système de verrouillage pour verrouiller l'ensemble d'entraînement au cadre tous les 2 ou 3 mois ou au plus tard, dès qu'il n'est plus facile à utiliser.
- ► Pour de plus amples renseignements sur le nettoyage et l'entretien de votre système d'entraînement, veuillez communiquer avec un partenaire de service Fazua ou visiter le site officiel de la plateforme de service de Fazua (www.fazua.com/aide).

8 DÉPANNAGE

1. Si votre bicyclette électronique ou votre système d'entraînement ne fonctionne plus comme souhaité, vérifiez tout d'abord si la défaillance peut être corrigée en utilisant le tableau sommaire suivant intitulé « Dépannage ».
2. S'il y a lieu, veuillez communiquer avec un partenaire de service Fazua ou visiter le site officiel de la plateforme de service de Fazua (www.fazua.com/aide), si :
   - L'erreur ne figure pas dans le tableau sommaire;
   - L'erreur figure dans le tableau sommaire, mais ne peut être corrigée de la façon qui est décrite ou si vous n'êtes pas certain de la façon de procéder.

TABLEAU SOMMAIRE « DÉPANNAGE »	
Problème	**Raison possible/solution**
Le moteur semble moins puissant qu'à l'habitude.	Le système d'entraînement est neuf. ► Attendez que le système d'entraînement soit « rodé ». Le système d'entraînement a besoin de fonctionner pendant quelques miles pour développer toute sa puissance.
	Il fait très chaud et la gestion de la chaleur de la pile ou de l'ensemble d'entraînement limite la performance.
	Il fait très froid, donc la pile au lithium-ion ne fournit pas la performance habituelle.
L'ensemble d'entraînement ne peut être retiré du tube diagonal.	Le dispositif de verrouillage est défectueux. Il est possible que de la saleté bloque le dispositif de verrouillage. Peut-être avez-vous conduit la bicyclette sans ensemble d'entraînement dans de mauvaises conditions météorologiques. ► Communiquez avec un partenaire de service Fazua.
L'ensemble d'entraînement fait un bruit de bourdonnement.	Le manchon en forme de polygone se déplace. ► Communiquez avec un partenaire de service Fazua.

TABLEAU SOMMAIRE « DÉPANNAGE »	
Problème	**Raison possible/solution**
L'ensemble d'entraînement fait un bruit de cliquètement.	Le couplage en forme de polygone était chargé d'un côté. ► Poussez le couplage en forme de polygone à sa position originale pour l'immobiliser de nouveau.
La DEL supérieure de la télécommande s'allume/clignote en rouge.	Il y a une erreur de connexion entre l'ensemble d'entraînement et la boîte de pédalier. La contamination sur l'interface peut empêcher la connexion. ► Nettoyez l'interface entre la boîte de pédalier et l'ensemble d'entraînement.
La DEL supérieure de la télécommande s'allume/clignote en jaune.	Il peut y avoir une mauvaise connexion entre le capteur de vitesse et la boîte de pédalier. ► Vérifiez le positionnement de l'aimant de rayon. Si vous ne pouvez trouver une défaillance, communiquez avec un partenaire de service Fazua.
Les DEL blanches sur la télécommande clignotent.	Mise à jour du logiciel. ► Après une nouvelle mise à jour du micrologiciel, la télécommande est mise à niveau automatiquement. Si tel est le cas, veuillez attendre et ne pas éteindre la télécommande avant que les DEL arrêtent de clignoter.
La télécommande ne peut être allumée.	La pile est à plat ou s'est éteinte en raison d'une période de repos prolongée (arrêt). ► Essayez d'allumer la pile en appuyant sur l'interrupteur. ► Rechargez la pile s'il y a lieu.
	L'interface entre la pile et l'ensemble d'entraînement peut être sale. ► Nettoyez l'interface entre la pile et l'ensemble d'entraînement.

TABLEAU SOMMAIRE « DÉPANNAGE »	
Problème	**Raison possible/solution**
La pile ne peut être insérée dans l'ensemble d'entraînement. Elle ne se verrouille pas dans le compartiment de la pile.	L'interface entre la pile et l'ensemble d'entraînement peut être sale. ► Nettoyez l'interface entre la pile et l'ensemble d'entraînement.
Le soutien au pédalage connaît soudainement une défaillance pendant la randonnée.	Fonction de protection BMS ► Éteignez la pile en appuyant sur l'interrupteur pendant trois secondes puis allumez-la de nouveau.

9 INSTRUCTIONS D'ÉLIMINATION

Selon les directives de l'UE pour les Déchets d'équipements électriques et électroniques (Directive 2012/19/UE) et les piles utilisées (Directive DEEE 2006/66/EC), les composantes pertinentes doivent être recueillies séparément et éliminées d'une façon écologique.

► Avant de mettre votre bicyclette électrique aux rebuts, retirez toutes les piles et les composantes et télécommandes qui contiennent des piles.

9.1 Élimination de votre bicyclette électrique

Après avoir éliminé toutes les piles, la bicyclette électrique est considérée comme un vieil électroménager et doit être recyclée.

► Consultez votre administration municipale (municipalité, district) au sujet des points de collecte gratuits pour les vieux électroménagers ou les points de collecte, grâce auxquels les composantes ou la bicyclette électrique peuvent être recyclées.

► Au moment d'éliminer le produit, respectez les exigences de l'Environmental Protection Agency des États-Unis (www.epa.gov).

► S'il y a lieu, assurez-vous de supprimer toutes données personnelles entreposées sur le dispositif avant de retourner l'équipement électrique ou électronique au point de collecte. Cette tâche est de votre ressort.

9.2 Élimination de la pile

La pile du système d'entraînement est une pile au lithium-ion qui doit être éliminée à titre de déchets dangereux.

► Jetez la pile du système d'entraînement et de toute autre pile installée sur la bicyclette électrique au centre de recyclage ou à un point de collecte de votre ville ou votre municipalité.

► S'il y a lieu, visitez le site Web de call2recycle : www.call2recycle.org. Vous trouverez un contenu exhaustif ici sur le sujet du « Recyclage des piles », ainsi qu'une fonction de recherche pour les points de collectes dans votre région.

10 GARANTIE DU CONSOMMATEUR

FAZUA GmbH garantit au consommateur final (ci-après dénommé le « Client »), conformément aux dispositions énoncées ci-dessous, que le système d'entraînement intégré à la bicyclette achetée par le Client, y compris les composantes du système d'entraînement (ci-après dénommées le « Produit ») resteront exemptes de défauts de construction, de matériel et de fabrication et sont entièrement fonctionnelles pendant deux années suivant leur livraison (période de garantie).

Toutefois, si une défaillance devait se produire, ou si le système d'entraînement ne devait pas rester fonctionnel, FAZUA GmbH devra, à son entière discrétion, corriger la ou les défaillances à ses propres frais soit en effectuant les réparations ou en fournissant des pièces nouvelles ou remises à neuf.

Toutefois, les réclamations effectuées en vertu de cette garantie ne seront considérées comme valide que si :

- Le produit ne présente pas de dommages ou de signes d'usure causés par une forme d'utilisation qui ne correspond pas à l'utilisation normale prévue ou aux spécifications fournies par FAZUA GmbH dans le manuel d'utilisateur.
- Le Produit ne présente pas de signes indiquant que des réparations ou d'autres procédures ont été réalisées par une personne non autorisée par FAZUA GmbH.
- Le dommage n'est pas dû à un mauvais assemblage ou à un entretien de suivi ou un manque d'aptitudes, de compétences ou d'expérience de l'utilisateur ou de l'assembleur.
- Le Produit a été assemblé ou entretenu par un détaillant Fazua autorisé.
- Le Produit n'a pas été modifié, négligé, utilisé en compétition, ou à des fins commerciales, comme la location, les services de messagerie, les services policiers, la sécurité, etc., a été mal utilisé ou utilisé de façon abusive, impliqué dans un accident ou toute utilisation autre que l'utilisation normale.
- Il n'y a eu aucune installation de composantes, de pièces ou d'accessoires qui n'était pas originalement prévue pour une utilisation avec ou compatible avec les Produits Fazua.
- Le numéro de série n'a pas été retiré ou rendu illisible.

- Un avis de défectuosité a été donné dans les quatorze (14) jours suivants la découverte de la défectuosité.

Les réclamations en vertu de cette garantie requièrent que :

- Avant de retourner le Produit, le Client doit communiquer avec le détaillant où il a acheté la bicyclette ou FAZUA GmbH, et que le Client donne au détaillant ou à FAZUA GmbH une occasion d'effectuer une analyse de défaillance au téléphone dans une période de huit jours.
- le Produit est livré ou retourné à FAZUA GmbH.
- Le reçu original contenant la date d'achat est présenté.
- l'expédition est réalisée par un service de messagerie désigné par FAZUA GmbH. Le Client peut utiliser un service de messagerie différent à ses propres frais.

En cas de revente, cette garantie devra aussi s'appliquer dans la portée susmentionnée, et en vertu des conditions mentionnées ci-dessus (y compris l'exigence de fournir la preuve d'achat) à tout propriétaire subséquent du Produit. Chaque nouveau propriétaire assume la garantie en fonction du temps restant depuis la date d'achat originale.

Compte tenu des garanties ci-dessus de FAZUA GmbH, l'acheteur accepte les conditions suivantes :

- Cette garantie est assujettie aux lois américaines, tant et aussi longtemps que les règlements de protection du consommateur obligatoires dans le pays du Client n'entrent pas en conflit avec celles-ci.
- Que cette garantie remplace toute autre garantie, expresse ou implicite.
- Que TOUTES LES GARANTIES DE COMMERCIALISATION OU D'ADAPTATION À UN USAGE PARTICULIER SONT PAR LA PRÉSENTE EXCLUES OU RENONCÉES.
- Que ce recours remplace tout autre recours ou réclamation de dommages, conséquents ou autres, que l'acheteur peut avoir à l'encontre de FAZUA GmbH.
- FAZUA GmbH n'aura aucune responsabilité de toute perte ou blessure causée, en tout ou en partie, par ses actions, omissions ou négligences, ou pour toute circonstance imprévue au-delà de son contrôle.

11 ENTRETIEN

Les ***spécialistes autorisés*** pour les travaux de réparation et d'entretien peuvent être trouvés au moyen des partenaires de service officiels de Fazua. Communiquez avec l'équipe de service Fazua ou visitez la plateforme de service Fazua pour trouver les partenaires de service Fazua de votre région.

S'il y a lieu, préparez l'image d'erreur et tous les renseignements au sujet de la composante pertinente avant de communiquer avec un partenaire de service Fazua ou l'équipe de service Fazua.

- ► Si un entretien est nécessaire, communiquez avec un partenaire de service Fazua ou l'équipe de service Fazua.
- ► Visitez la plateforme de service Fazua : www.fazua.com/aide.

12 CONFORMITÉ

Fazua confirme la conformité à 47 CFR Section 15.105 – Information to the user.

Remarque : Cet équipement a été mis à l'essai et se conforme aux limites pour un dispositif numérique de catégorie B, conformément à la partie 15 des règlements de la FCC. Ces limites sont conçues pour fournir une protection raisonnable contre les interférences nocives dans un environnement domestique. Cet équipement produit, utilise et peut émettre de l'énergie radio électrique et, s'il n'est pas installé et utilisé conformément aux présentes instructions, peut causer des interférences nuisibles aux communications radio. Cependant, il n'existe aucune garantie contre ces interférences dans le cas où l'installation n'est pas conforme. Si ce matériel occasionne des interférences nuisibles aux réceptions radio ou télévisuelle, ce qui peut être déterminé en allumant et en éteignant l'appareil, l'utilisateur est invité à corriger ce problème en prenant une ou plusieurs des mesures suivantes :

- ► Réorienter ou repositionner l'antenne de réception.
- ► Augmenter l'espacement entre l'équipement et le récepteur.
- ► Branchez l'appareil sur un circuit électrique différent de celui où le récepteur est branché.
- ► Consultez le fournisseur ou un technicien radiotélévision expérimenté.

ENSEMBLE D’ENTRAÎNEMENT

13 APERÇU DÉTAILLÉ ET APPELLATION DES PIÈCES : ENSEMBLE D’ENTRAÎNEMENT

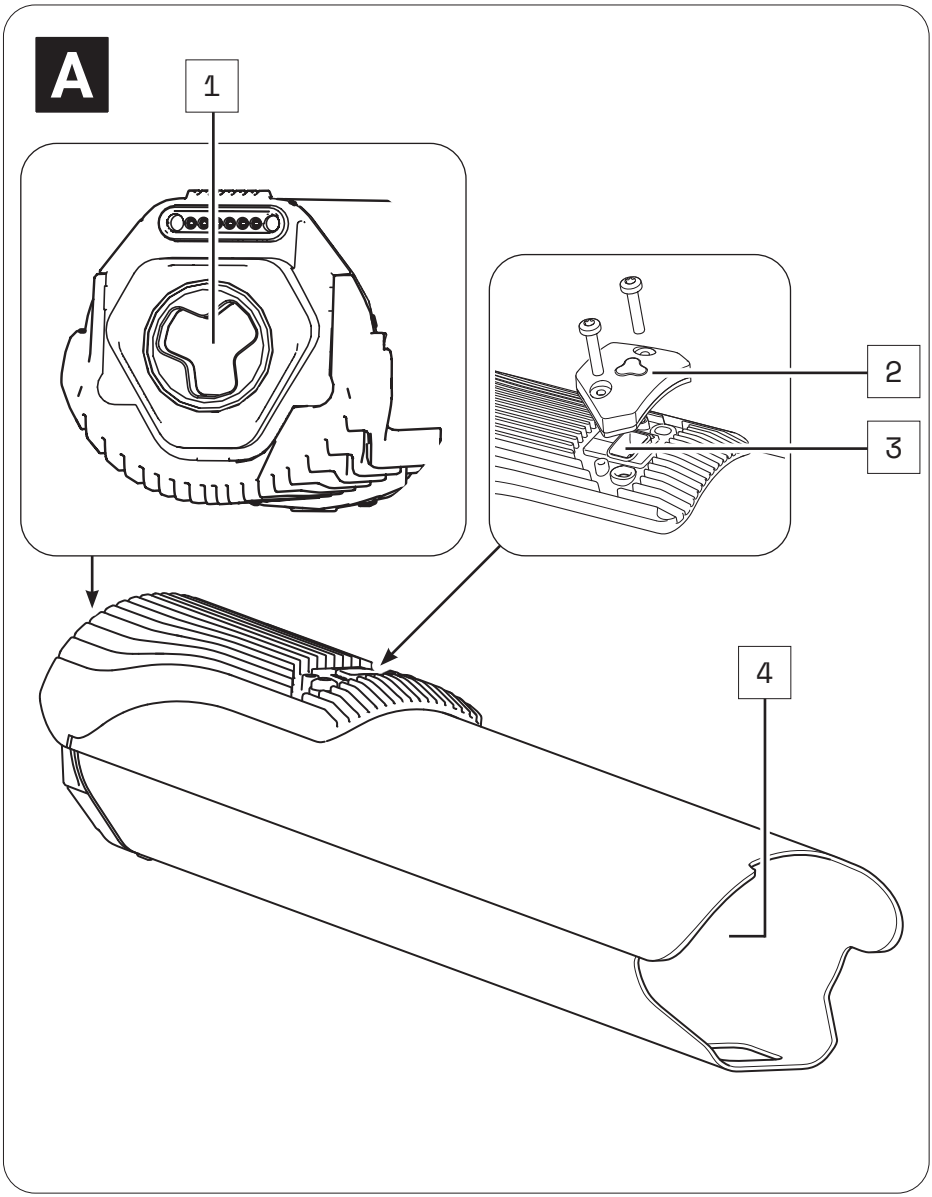

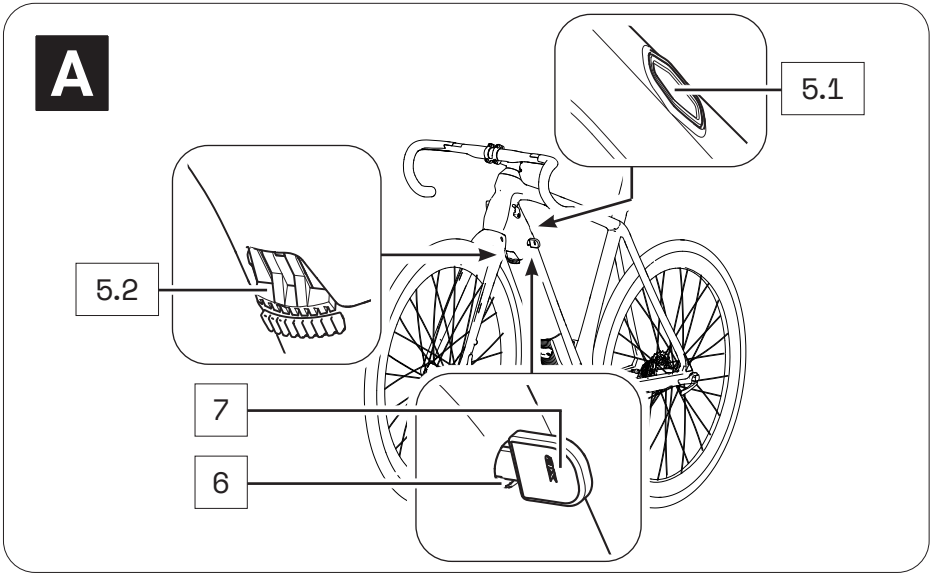

Appellation des pièces

1 → Interface (boîte de pédalier)
2 → Capuchon USB
3 → Port USB
4 → Porte-pile
5 → Bouton-poussoir (5.1)*/levier de verrouillage (5.2)*
6 → Dispositif de verrouillage du cylindre**
7 → Clé**

* Le dispositif de verrouillage ou le mécanisme pour retirer l'ensemble d'entraînement fonctionne différemment en fonction du modèle :
Avec un bouton-poussoir situé sur le dessus du tube diagonal (dispositif de verrouillage p) ou avec un levier de verrouillage situé sur le bas du tube diagonal (dispositif de verrouillage pX).
Dans cette section, vous trouverez différentes illustrations et descriptions accolées les unes aux autres.

**Le dispositif de verrouillage du cylindre (incluant la clé) est une pièce installée (selon le modèle) qui peut ne pas être présente sur votre bicyclette électrique.

Les numéros de 1 à 7 dans cette section font référence aux pièces individuelles des composantes **A** (ensemble d'entraînement).

Les pièces inviduelles d'autres composantes illustrées au sein de cette section sont également marquées de la lettre de composante correspondante.

14 DONNÉES TECHNIQUES

DONNÉES TECHNIQUES DE L'ENSEMBLE D'ENTRAÎNEMENT		
Puissance nominale continue :	→	250 W
Puissance, maximale	→	400 W
Tension nominale	→	36 V
Type de protection	→	IP54
Poids, approximatif	→	4,2 lb (1,94 kg)
Température de fonctionnement	→	23 °F à 104 °F (-5 °C à +40 °C) (température ambiante)
Température d'entreposage (< 1 mois)	→	5 °F à 140 °F (-15 °C à 60 °C)
Température d'entreposage (> 1 mois)	→	5 °F à 77 °F (-15 °C à 25 °C)

15 UTILISATION DE L'ENSEMBLE D'ENTRAÎNEMENT

15.1 Fixation de l'ensemble d'entraînement sur la bicyclette électrique

1. Placez l'ensemble d'entraînement en disposant l'interface assignée à la boîte de pédalier devant l'interface correspondante de la boîte de pédalier.

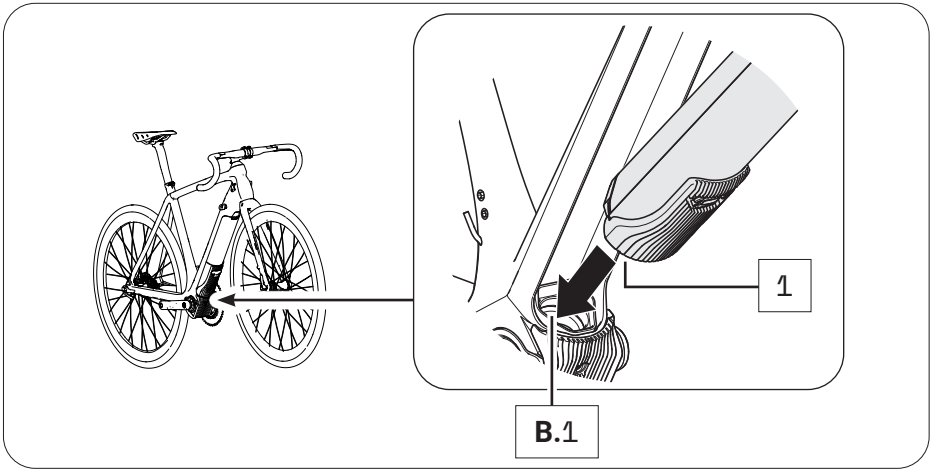

2. Faites balancer le bout supérieur de l'ensemble d'entraînement dans le tube diagonal de la bicyclette électrique.

   Lorsque vous aurez inséré l'ensemble d'entraînement correctement et complètement dans le tube diagonal, le mécanisme de verrouillage intégré dans le tube diagonal s'engagera automatiquement dans le support du moteur et verrouillera l'ensemble d'entraînement dans la position adéquate (vous entendrez un déclic).

   Le bouton-poussoir ou le levier de verrouillage se placera automatiquement à la position fermée.

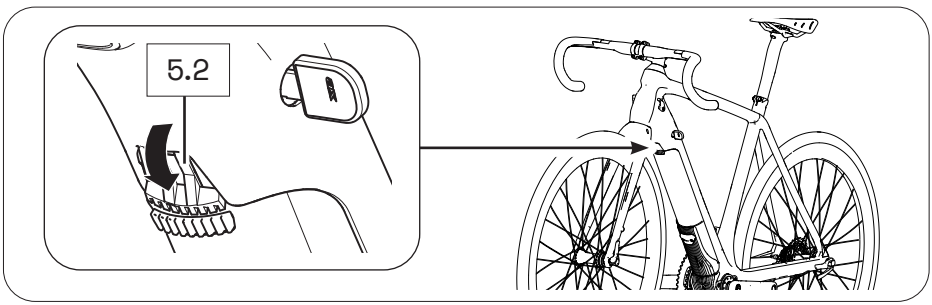

3. Vérifiez que l'ensemble d'entraînement s'ajuste parfaitement.

   Si l'ensemble d'entraînement ne se verrouille pas, retirez-le de nouveau s'il y a lieu et essayez de l'insérer à nouveau. N'utilisez pas le système d'entraînement si l'unité d'entraînement ne peut être verrouillée. Dans ce cas, communiquez avec un spécialiste autorisé pour que ce problème soit corrigé.

15.2 Retrait de l'ensemble d'entraînement de la bicyclette électrique

⚠ AVERTISSEMENT

Risque de brûlure!

Le radiateur de l'ensemble d'entraînement peut devenir très chaud durant le fonctionnement ce qui fait que vous pouvez vous brûler en y touchant.

► Laissez l'ensemble d'entraînement se refroidir entièrement avant d'y toucher.

Si vous poussez fermement l'ensemble d'entraînement contre le cadre en appuyant sur le bouton-poussoir ou en désengageant le levier de verrouillage, il sera plus simple de libérer l'ensemble d'entraînement du dispositif de verrouillage sur le cadre avant de le retirer.

1. Sécurisez l'ensemble d'entraînement d'une main.
2. Appuyez sur le bouton-poussoir de l'autre main pour libérer l'ensemble d'entraînement du dispositif de verrouillage.

   ou

   Déplacez le levier de verrouillage le plus possible vers le haut pour libérer l'ensemble d'entraînement du dispositif de verrouillage.

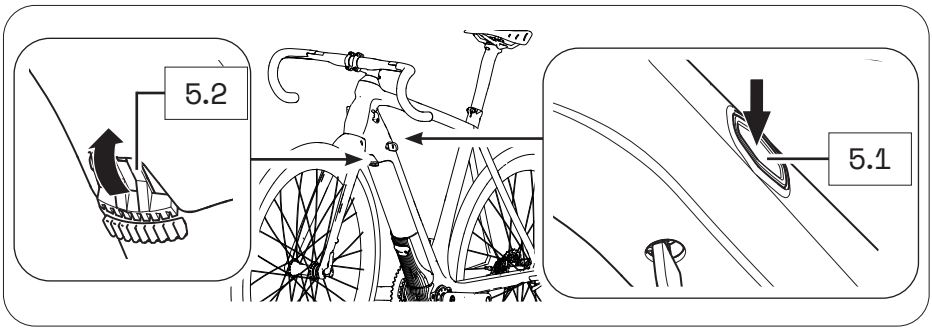

3. Appuyez sur le bouton-poussoir et rabaissez soigneusement l'ensemble d'entraînement de son support dans le tube diagonal.

   Le levier de verrouillage restera automatiquement à la position ouverte.
4. Retirez l'ensemble d'entraînement de l'avant de l'interface de la boîte de pédalier.

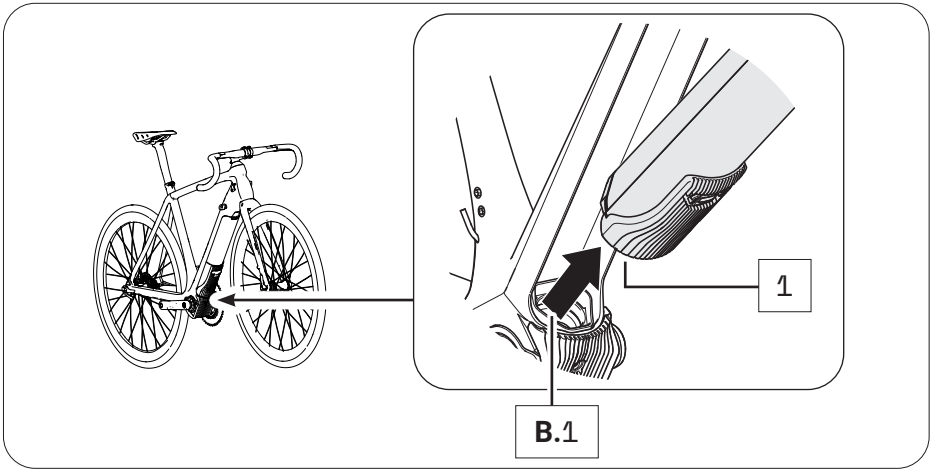

15.3 Sécurisation/verrouillage de l'ensemble d'entraînement sur la bicyclette électrique

Selon le fabricant de la bicyclette, un dispositif de verrouillage du cylindre est intégré au cadre de votre bicyclette électrique; vous pouvez l'utiliser pour verrouiller l'ensemble d'entraînement fixé sur la bicyclette électrique et ainsi le sécuriser contre le vol, etc.

1. S'il y a lieu, assurez-vous que l'ensemble d'entraînement est correctement fixé sur la bicyclette électrique.
2. Insérez la clé dans le dispositif de verrouillage du cylindre, s'il y a lieu.
3. Tournez la clé d'un quart de tour dans le sens contraire des aiguilles d'une montre pour verrouiller l'ensemble d'entraînement sur la bicyclette électrique.
4. Retirez la clé du dispositif de verrouillage du cylindre.

Si vous souhaitez déverrouiller l'ensemble d'entraînement de nouveau :

1. Insérez la clé dans le dispositif de verrouillage du cylindre.
2. Tournez la clé d'un quart de tour dans le sens des aiguilles d'une montre pour déverrouiller l'ensemble d'entraînement de la bicyclette électrique.

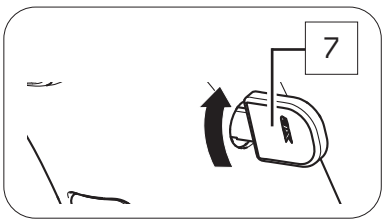

BOÎTE DE PÉDALIER

16 APERÇU DÉTAILLÉ ET APPELLATION DES PIÈCES : BOÎTE DE PÉDALIER

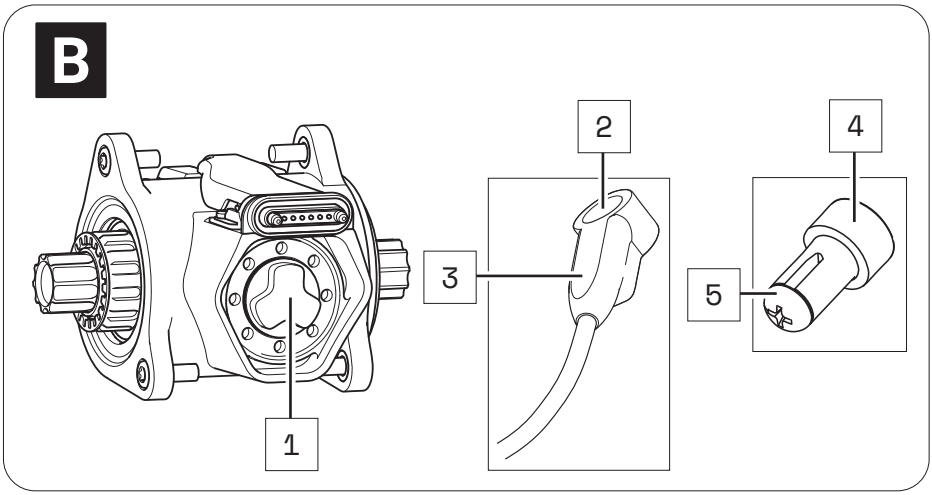

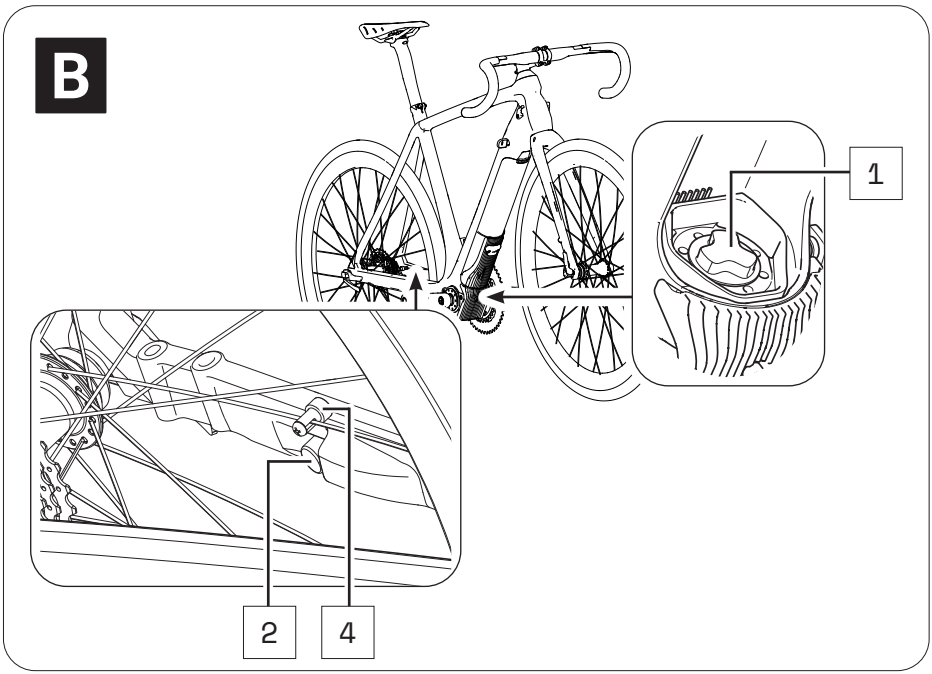

Appellation des pièces

1 → Interface (ensemble d'entraînement)
2 → Capteur de vitesse
3 → Marquage (alignement entre l'aimant de rayon et le capteur de vitesse)
4 → Aimant de rayon
5 → Vis de fixation (aimant de rayon)

Les numéros de 1 à 5 dans cette section font référence aux pièces individuelles des composantes **B** (boîte de pédalier).

17 DONNÉES TECHNIQUES

DONNÉES TECHNIQUES DE LA BOÎTE DE PÉDALIER		
Support de couple, maximal	→	55 Nm
Facteur Q, minimal (sans manivelles)	→	5,31 po (135 mm)
Ligne de chaîne	→	1,92 po; 2,05 po (49 mm, 52 mm)
Type de protection	→	IP54
Poids, approximatif	→	2,9 lb (1,3 kg)
Température de fonctionnement	→	23 °F à 104 °F (-5 °C à +40 °C) (température ambiante)
Température d'entreposage (< 1 mois)	→	5 °F à 140 °F (-15 °C à 60 °C)
Température d'entreposage (> 1 mois)	→	5 °F à 77 °F (-15 °C à 25 °C)

18 UTILISATION DE LA BOÎTE DE PÉDALIER

La boîte de pédalier est déjà fixée lorsque votre bicyclette électrique vous est livrée. Vous ne devez pas apporter de changements à la boîte de pédalier vous-même, puisque cela pourrait nuire à la sécurité et au fonctionnement du système d'entraînement.

Seul le capteur de vitesse connecté à la boîte de pédalier et l'aimant de rayon correspondant peuvent devoir être alignés correctement.

18.1 Position/alignement correct

Pour que le système d'entraînement fonctionne correctement, le capteur de vitesse et l'aimant de rayon doivent être correctement fixés et alignés sur la roue arrière.

- La distance entre le marquage sur le capteur de vitesse et l'aimant de rayon doit se situer dans la fourchette de 0,16 po à 0,59 po (4 à 15 mm).

Si la distance entre le capteur de vitesse et l'aimant de rayon est à l'extérieur de la fourchette précisée ou si le capteur de vitesse n'est pas correctement connecté, le système d'entraînement fonctionnera en mode de défaillance « Légère défaillance ».

→ De plus amples renseignements peuvent être consultés sur : Dans le chapitre 22.1 « Affichage du statut » ou Dans le chapitre 26.1 « Affichage du statut ».

AVIS

Risque de dommage!

Si l'aimant de rayon et le capteur de vitesse sont trop près l'un de l'autre et se touchent, les deux parties pourraient s'endommager et devoir être remplacées.

► L'aimant de rayon doit être positionné sur le rayon de sorte qu'il puisse être déplacé au-delà du capteur de vitesse au niveau du marquage.

18.2 Correction d'un positionnement/alignement incorrect

Si vous remarquez que le système d'entraînement est en mode de défaillance « Légère défaillance » parce que le capteur de vitesse et l'aimant de rayon ne sont pas correctement alignés, effectuez les manœuvres suivantes :

1. En utilisant un tournevis, desserrez soigneusement la vis de fixation sur l'aimant de rayon.
2. Pour régler la distance adéquate entre la marque sur le capteur de vitesse et l'aimant de rayon :

- Déplacez l’aimant de rayon verticalement sur son rayon (vers le haut/bas), s’il y a lieu.
- Faites pivoter l’aimant de rayon sur son axe, s’il y a lieu.

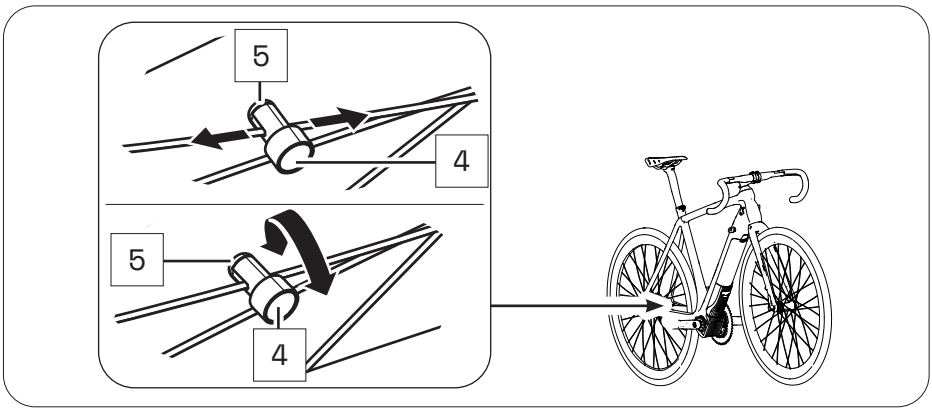

3. Si le problème ne peut être corrigé, n’utilisez pas la bicyclette électrique et communiquez avec un spécialiste autorisé pour faire corriger le problème.

TÉLÉCOMMANDE

19 VARIANTES DE MODÈLES DE TÉLÉCOMMANDE

Selon le modèle, vous opérez votre système d'entraînement en utilisant la télécommande b, la télécommande fX ou la télécommande bX.

Puisque les variantes de modèle diffèrent sur le plan visuel et de la manipulation, les modèles au sein de cette section sont décrits séparément aux chapitres 20 à 23 (télécommande b) et 24 à 27 (télécommande fX et télécommande bX).

- ► Reportez-vous aux chapitres 20 à 23 au sein de cette section – si votre bicyclette électrique est équipée de la télécommande b.

  ou

- ► Reportez-vous aux chapitres 24 à 27 au sein de cette section – si votre bicyclette électrique est équipée de la télécommande fX ou de la télécommande bX.

20 APERÇU DÉTAILLÉ ET APPELLATION DES PIÈCES : TÉLÉCOMMANDE b

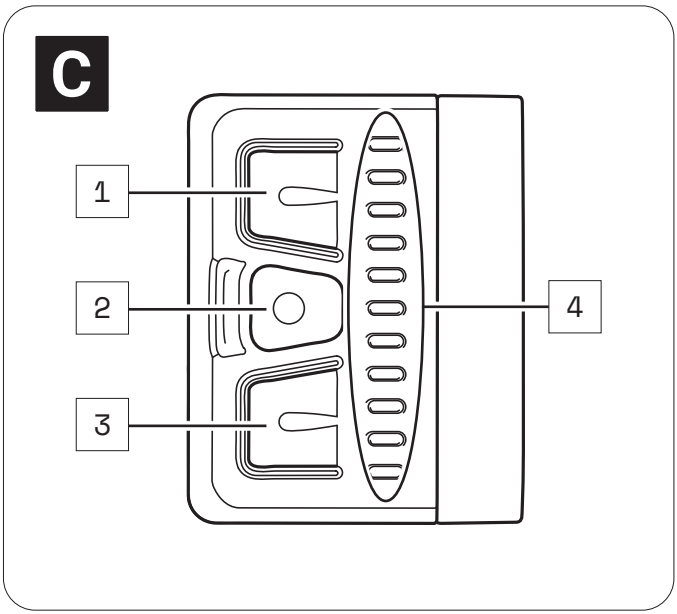

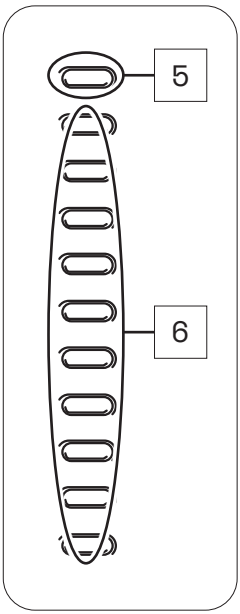

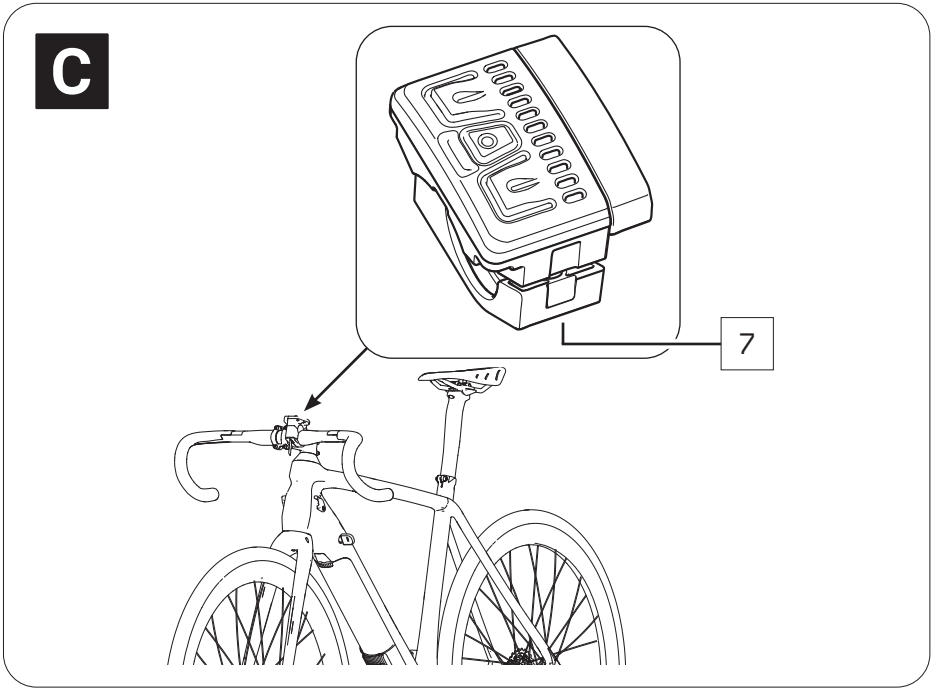

Appellation des pièces

1 → Bouton supérieur
2 → Bouton du centre
3 → Bouton inférieur
4 → Affichage DEL
5 → Affichage du statut
6 → Affichage du niveau de charge et du niveau de soutien
7 → Vis de fixation de la télécommande

Les numéros de 1 à 7 dans cette section font référence aux pièces individuelles des composantes **C** (télécommande b).

Les pièces inviduelles d'autres composantes illustrées au sein de cette section sont également marquées de la lettre de composante correspondante.

21 DONNÉES TECHNIQUES TÉLÉCOMMANDE b

DONNÉES TECHNIQUES DE LA TÉLÉCOMMANDE		
Type de protection	→	IP54
Poids, approximatif	→	0,185 lb (0,085 kg)
Température de fonctionnement	→	23 °F à 104 °F (-5 °C à +40 °C) (température ambiante)
Température d'entreposage (< 1 mois)	→	5 °F à 140 °F (-15 °C à 60 °C)
Température d'entreposage (> 1 mois)	→	5 °F à 77 °F (-15 °C à 25 °C)

22 AFFICHAGE SUR LA TÉLÉCOMMANDE b

L'affichage aux DEL de la télécommande b est composé de 11 DEL.

- La DEL supérieure sert d'indicateur de statut qui vous informera du statut de votre bicyclette électrique.
- Les 10 DEL restantes indiquent le niveau de charge et le réglage du niveau de soutien appliqué aux pédales.

22.1 Affichage du statut

L'affichage du statut indique un change de statut ou une défaillance. L'indicateur de statut ne s'allume pas si aucune défaillance n'est détectée. Selon le statut affiché, les DEL s'allument de différentes couleurs.

Affichage du statut :

- **Clignote en vert = « Prêt pour le fonctionnement »**

  Après l'installation fructueuse de l'ensemble d'entraînement sur la bicyclette électrique, l'indicateur de statut clignote en vert brièvement afin d'indiquer que vous pouvez maintenant activer le système d'entraînement en utilisant la télécommande b.
- **S'allume en vert de façon permanente = « Dispositif Bluetooth^{MD} jumelé »**

  Si vous avez jumelé un dispositif mobile (p. ex., votre téléphone intelligent) avec la télécommande au moyen de la fonctionnalité Bluetooth^{MD}, l'indicateur de statut s'allume de façon permanente en vert tant et aussi longtemps que la connexion Bluetooth^{MD} entre les deux dispositifs existe.

- **S’allume en jaune = « Légère défaillance »**

  Lorsqu’une « Légère défaillance » se produit, l’indicateur de statut s’allume en jaune. Le système d’entraînement signale qu’une défaillance temporaire ou non critique est présente, ce qui dans la majorité des cas mène à une perte de puissance.

  Si une « Légère défaillance » se produit, vous pouvez continuer à conduire votre bicyclette électrique, mais Fazua vous conseille fortement de ne pas le faire afin d’éviter d’endommager davantage le système d’entraînement ou la bicyclette électrique.

- **S’allume en rouge = « Défaillance majeure »**

  Lorsqu’une « Défaillance majeure » se produit, l’indicateur de statut s’allume en rouge. Si une « Défaillance majeure » se produit, votre bicyclette électrique ne peut plus être utilisée et doit faire l’objet d’un entretien.

22.2 Affichage du niveau de charge et du niveau de soutien

L’indicateur de niveau de charge/de soutien affiche deux paramètres.

- **L’indicateur de niveau de charge de la pile :**

  Le niveau de charge de la pile peut être lu au moyen des DEL illuminées. Chacune des 10 DEL représente 10 % de la capacité de charge totale. Lorsque la pile est pleinement chargée, les 10 DEL s’allumeront. Lorsque la pile est déchargée, aucune DEL ne s’allumera.

- **Le niveau de soutien sélectionné du soutien de pédale :**

  Chaque niveau de soutien est assigné à une couleur, la couleur des DEL de l’affichage indique le niveau de soutien réglé.

  → De plus amples renseignements peuvent être consultés sur : Dans le chapitre 23.3 « Niveaux de soutien ».

23 UTILISATION DE LA TÉLÉCOMMANDE b

⚠ AVERTISSEMENT
Danger en raison de distraction durant l'utilisation!

Si vous êtes distrait(e) par l'utilisation de la télécommande b lorsque vous conduisez la bicyclette, des accidents et des blessures graves peuvent se produire.

- ► Avant d'utiliser votre bicyclette électrique la première fois, familiarisez-vous avec les fonctionnalités et la manipulation de votre télécommande à l'écart de la circulation routière.
- ► N'utilisez pas la télécommande b lorsque vous conduisez si cela vous distrait.

23.1 Activation/désactivation du système d'entraînement

- ► Activer le système d'entraînement à l'aide de la télécommande b en appuyant sur l'un des trois boutons.
- ► Éteignez le système d'entraînement en utilisant la télécommande b en appuyant sur le bouton du centre pendant deux secondes.

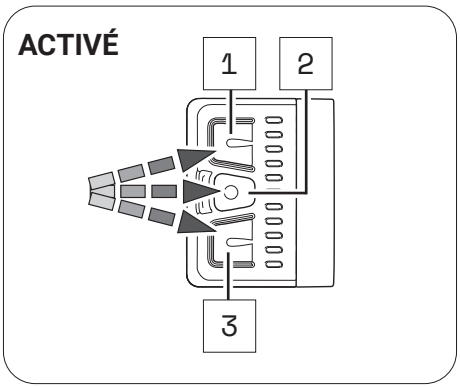

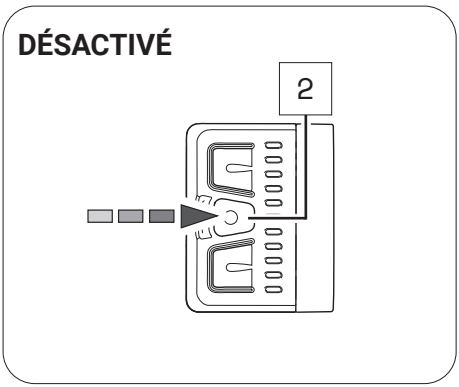

23.2 Réglage du soutien de pédale

À l'aide de la télécommande b, vous pouvez régler le niveau de soutien souhaité en tout temps – même en conduisant.

► Appuyez sur le bouton supérieur de la télécommande b pour commuter au niveau de soutien supérieur.

► Appuyez sur le bouton inférieur de la télécommande b pour commuter au niveau de soutien inférieur.

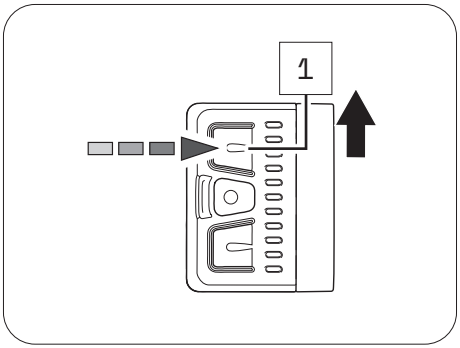

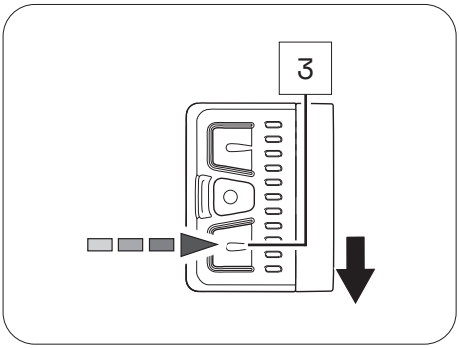

23.3 Niveaux de soutien

Aucun soutien

- Les DEL de l'affichage de la télécommande b s'allument en blanc.
- Vous conduisez sans pédalage électrique assisté (comme une bicyclette conventionnelle).

Niveau de soutien « Breeze »

- Les DEL de l'affichage de la télécommande b s'allument en vert.
- Vous conduisez avec un soutien faible, mais efficace pour la plage maximale.

Niveau de soutien « River »

- Les DEL de l'affichage de la télécommande b s'allument en bleu.
- Vous conduisez avec un soutien fiable pour la majorité des applications.

Niveau de soutien « Rocket »

- Les DEL de l'affichage de la télécommande b s'allument en rose.
- Vous conduisez avec un soutien maximal pour les randonnées très exigeantes.

La puissance de moteur maximale pour tous les niveaux de soutien peut être configurée individuellement par le fabricant de votre bicyclette électrique.

► Notez également les spécifications du fabricant pour votre bicyclette électrique pour déterminer le niveau maximal de la puissance du moteur de votre bicyclette électrique.

TABLEAU SOMMAIRE « NIVEAUX DE SOUTIEN »		
Niveau de soutien	**Couleur**	**Puissance maximale du moteur**
Aucune	blanc*	0 W
Breeze	vert	400 W*
River	blue	400 W*
Rocket	rose	400 W*

* Les valeurs fournies représentent la puissance maximale théorique.

23.4 Mode « Soutien de poussée »

⚠ AVERTISSEMENT

Danger associé au démarrage accidentel

L'amorce du système d'entraînement dans des situations inadéquates peut entraîner des accidents et des blessures graves.

► Utilisez la fonctionnalité « Soutien de poussée » uniquement lors que vous poussez la bicyclette électrique.

► Lorsque le soutien de poussée est activé, tenez fermement la bicyclette électrique des deux mains et assurez-vous que les roues sont en contact avec le sol.

⚠ ATTENTION

Risque de blessure!

Si vous poussez la bicyclette électrique avec le soutien de poussée activé, les pédales tourneront lentement et vous pourriez vous blesser.

► Faites attention de ne pas vous blesser en entrant en contact avec les pédales qui tournent lorsque vous utilisez la fonctionnalité « Soutien de poussée ».

23.4.1 Information générale au sujet du mode

Le soutien de poussée vous facilite la tâche lorsque vous poussez la bicyclette électrique.

En mode « Soutien de poussée », votre bicyclette électrique peut atteindre une vitesse de 3,73 m/h (6 km/h) en fonction de la vitesse sélectionnée.

Vous pouvez ralentir la vitesse de la bicyclette électrique à votre vitesse de marche en retenant la bicyclette électrique.

Le soutien de poussée est automatiquement désactivé si :

- Vous relâchez le bouton inférieur;
- Les routes de la bicyclette électrique sont verrouillées;
- La bicyclette électrique atteint une vitesse supérieure à 3,73 m/h (6 km/h).

23.4.2 Activation/désactivation du mode « Soutien de poussée »

1. Utilisez la télécommande pour régler le niveau de soutien à « none ».
2. Maintenez le bouton inférieur de la télécommande b appuyé pour activer le soutien de poussée.

   Après deux secondes, le soutien de poussée est activé et met la bicyclette électrique en marche tant et aussi longtemps que vous appuyez sur le bouton.

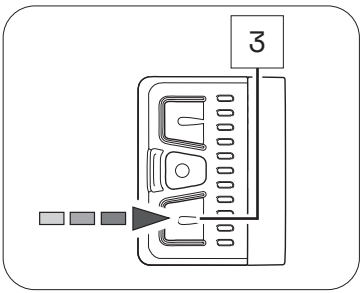

3. Guidez la bicyclette électrique des deux mains, et s'il y a lieu, ralentissez la vitesse de la bicyclette électrique à votre vitesse de marche en retenant la bicyclette électrique tout en la poussant.
4. Éteignez le soutien de poussée en relâchant le bouton inférieur.

24 APERÇU DÉTAILLÉ ET APPELLATION DES PIÈCES : TÉLÉCOMMANDE fX ET TÉLÉCOMMANDE bX

Le point de fixation de la télécommande fX ou de la télécommande bX est différent :

→ celui de la télécommande fX est situé sur le cadre (tube supérieur et inférieur);

→ celui de la télécommande bX est situé sur le guidon;

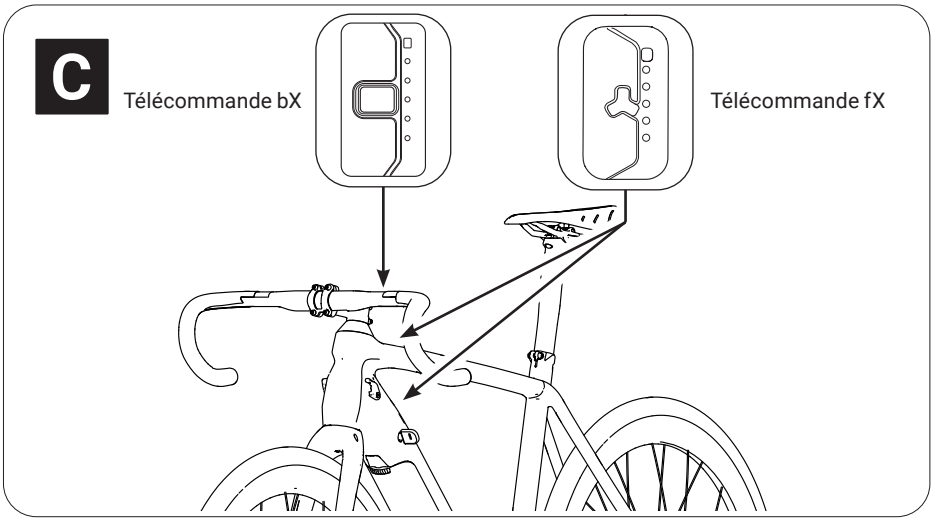

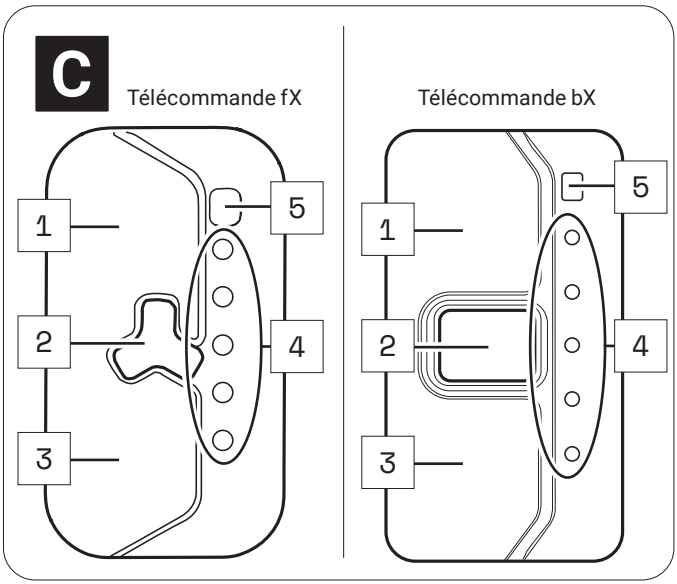

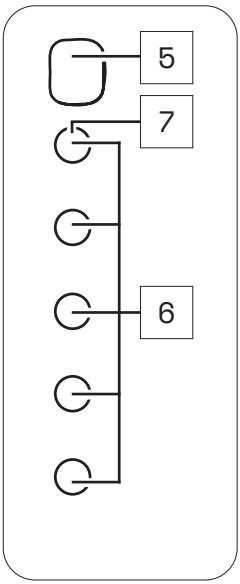

Appellation des pièces

1 → Capteur tactile supérieur
2 → Bouton du centre
3 → Capteur tactile inférieur
4 → Affichage DEL
5 → Capteur de luminosité
6 → Affichage du niveau de charge et du niveau de soutien
7 → Affichage du statut

Les numéros de 1 à 7 dans cette section font référence aux pièces individuelles des composantes **C** (télécommande fX et télécommande bX).

Les pièces inviduelles d'autres composantes illustrées au sein de cette section sont également marquées de la lettre de composante correspondante.

25 DONNÉES TECHNIQUES TÉLÉCOMMANDE fX ET TÉLÉCOMMANDE bX

DONNÉES TECHNIQUES DE LA TÉLÉCOMMANDE		
Niveau de protection (à l'état assemblé)	→	IP54
Poids, approximatif	→	0,185 lb (0,048 kg)
Température de fonctionnement	→	23 °F à 104 °F (-5 °C à +40 °C) (température ambiante)
Température d'entreposage (< 1 mois)	→	5 °F à 140 °F (-15 °C à 60 °C)
Température d'entreposage (> 1 mois)	→	5 °F à 77 °F (-15 °C à 25 °C)

26 AFFICHAGES SUR LA TÉLÉCOMMANDE fX ET LA TÉLÉCOMMANDE bX

L'affichage aux DEL de la télécommande fX et de la télécommande bX est composé de 5 DEL.

- Les 5 DEL servent d'affichage du niveau de charge et du niveau de soutien du soutien au pédalage.
- La DEL supérieure sert également d'indicateur de statut, qui vous informera du statut de votre bicyclette électrique.

26.1 Affichage du statut

L'affichage du statut indique un change de statut ou une défaillance. Si aucune défaillance n'est détectée, l'indicateur DEL de statut agira comme l'une des cinq DEL pour indiquer le niveau de charge ou le niveau de soutien réglé.

Selon le statut affiché, les DEL de l'indicateur de statut s'allument de différentes couleurs.

Affichage du statut :

- **Clignote en vert = « Prêt pour le fonctionnement »**

  Après l'installation fructueuse de l'ensemble d'entraînement sur la bicyclette électrique, l'indicateur de statut clignote en vert brièvement afin d'indiquer que vous pouvez maintenant activer le système d'entraînement en utilisant la télécommande fX ou la télécommande bX.

- **S'allume en jaune = « Légère défaillance »**

  Lorsqu'une « Légère défaillance » se produit, l'indicateur de statut clignote en jaune. Le système d'entraînement signale qu'une défaillance temporaire ou non critique est présente, ce qui dans la majorité des cas mène à une perte de puissance.

  Si une « Légère défaillance » se produit, vous pouvez continuer à conduire votre bicyclette électrique, mais Fazua vous conseille fortement de ne pas le faire afin d'éviter d'endommager davantage le système d'entraînement ou la bicyclette électrique.

- **S'allume en rouge = « Défaillance majeure »**

  Lorsqu'une « Défaillance majeure » se produit, l'indicateur de statut s'allume en rouge. Si une « Défaillance majeure » se produit, votre bicyclette électrique ne peut plus être utilisée et doit faire l'objet d'un entretien.

26.2 Affichage du niveau de charge et du niveau de soutien

L'indicateur de niveau de charge/de soutien affiche deux paramètres.

- **L'indicateur de niveau de charge de la pile** :

  Le niveau de charge de la pile peut être lu au moyen des DEL illuminées. Chacune des 5 DEL représente 20 % de la capacité de charge totale. Lorsque la pile est pleinement chargée, les 5 DEL s'allumeront.

  Si la pile est déchargée, la DEL supérieure de l'indicateur de statut deviendra blanche ou aucune DEL ne s'allumera.

- **Le niveau de soutien sélectionné du soutien de pédale :**

  Chaque niveau de soutien est assigné à une couleur, la couleur des DEL de l'affichage indique le niveau de soutien réglé.

  → De plus amples renseignements peuvent être consultés sur : Dans le chapitre 27.3 « Niveaux de soutien ».'

27 UTILISATION DE LA TÉLÉCOMMANDE fX ET DE LA TÉLÉCOMMANDE bX

⚠ AVERTISSEMENT

Danger en raison de distraction durant l'utilisation!

Si vous êtes distrait(e) par l'utilisation de la télécommande fX ou de la télécommande bX lorsque vous conduisez la bicyclette, des accidents et des blessures graves peuvent se produire.

► Avant d'utiliser votre bicyclette électrique la première fois, familiarisez-vous avec les fonctionnalités et la manipulation de votre télécommande fX ou de votre télécommande bX à l'écart de la circulation routière.

► N'utilisez pas la télécommande fX ou la télécommande bX lorsque vous conduisez si cela vous distrait.

27.1 Activation/désactivation du système d'entraînement

- ► Activer le système d'entraînement à l'aide de la télécommande fX ou la télécommande bX en appuyant sur le bouton du centre.
- ► Éteignez le système d'entraînement en utilisant la télécommande fX ou la télécommande bX en appuyant sur le bouton du centre pendant une seconde.

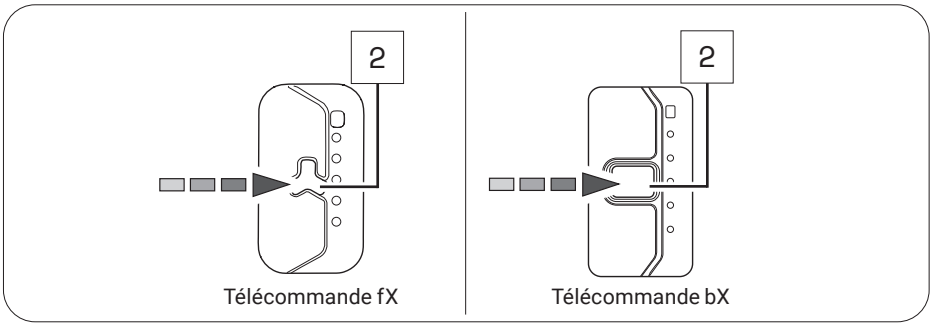

27.2 Réglage du soutien de pédale

À l'aide de la télécommande fX ou de la télécommande bX, vous pouvez régler le niveau de soutien souhaité en tout temps – même en conduisant.

- ► Appuyez sur le capteur tactile supérieur de la télécommande fX ou de la télécommande bX pour commuter au niveau de soutien supérieur.

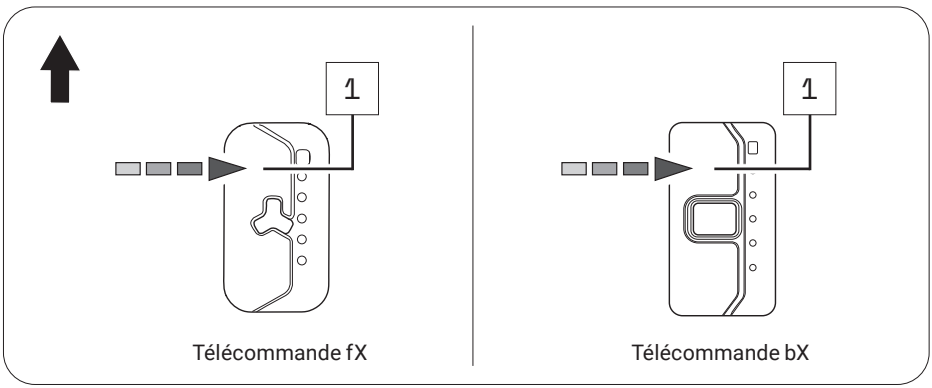

- ► Appuyez sur le capteur tactile inférieur de la télécommande fX ou de la télécommande bX pour commuter au niveau de soutien inférieur.

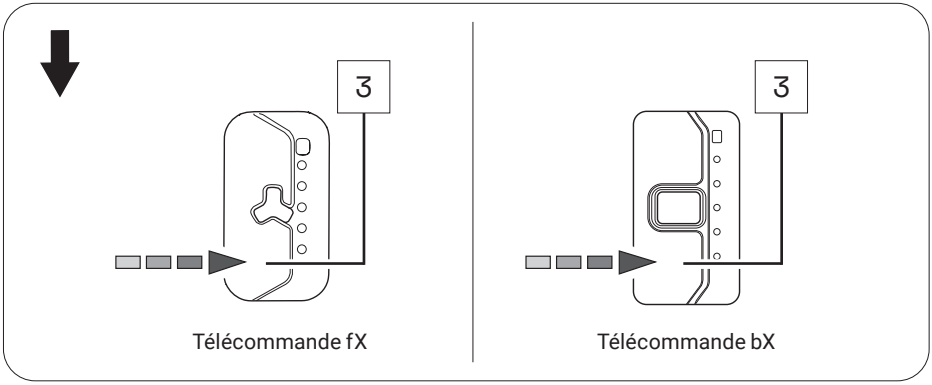

Lorsque vous conduisez en mode Pluie, utilisez le bouton du centre pour régler le niveau de soutien souhaité :

→ De plus amples renseignements peuvent être consultés sur : Dans le chapitre 27.5 « Mode Pluie ».

27.3 Niveaux de soutien

Aucun soutien (blanc)

- Les DEL de l'affichage de la télécommande fX ou de la télécommande bX s'allument en blanc.
- Vous conduisez sans pédalage électrique assisté (comme une bicyclette conventionnelle).

Niveau de soutien « Breeze »

- Les DEL de l'affichage de la télécommande fX ou de la télécommande bX s'allument en vert.
- Vous conduisez avec un soutien faible, mais efficace pour la plage maximale.

Niveau de soutien « River »

- Les DEL de l'affichage de la télécommande fX ou de la télécommande bX s'allument en bleu.
- Vous conduisez avec un soutien fiable pour la majorité des applications.

Niveau de soutien « Rocket »

- Les DEL de l'affichage de la télécommande fX ou de la télécommande bX s'allument en rose.

- Vous conduisez avec un soutien maximal pour les randonnées très exigeantes.

La puissance de moteur maximale pour tous les niveaux de soutien peut être configurée individuellement par le fabricant de votre bicyclette électrique.

► Notez également les spécifications du fabricant pour votre bicyclette électrique pour déterminer le niveau maximal de la puissance du moteur de votre bicyclette électrique.

TABLEAU SOMMAIRE « NIVEAUX DE SOUTIEN »		
Niveau de soutien	**Couleur**	**Puissance maximale du moteur**
Aucune	blanc*	0 W
Breeze	vert	400 W*
River	blue	400 W*
Rocket	rose	400 W*

* Les valeurs fournies représentent la puissance maximale théorique.

27.4 Redémarrage du système d'entraînement

► Maintenez le bouton du centre appuyé pendant huit secondes pour éteindre complètement le système d'entraînement : Toutes les DEL s'éteignent.

Lorsque le système d'entraînement est prêt à être redémarré, l'indicateur de statut clignote en vert : Vous pouvez maintenant redémarrer le système d'entraînement comme d'habitude.

27.5 Mode Pluie

Le mode Pluie empêche les gouttes de pluie d'ajuster le niveau de soutien de votre bicyclette électrique de façon non intentionnelle.

Si vous avez activé le mode Pluie, utilisez le bouton du centre pour régler le niveau de soutien souhaité :

1. Activez le mode Pluie en appuyant sur le bouton du centre pendant deux secondes.

   Une courte animation bleue aux DEL s'affichera.

2. Lorsque le mode Pluie est activé, appuyez sur le bouton du centre à une reprise pour commuter au niveau de soutien supérieur.

   En appuyant brièvement sur le bouton du centre de nouveau, vous pouvez commuter au niveau de soutien supérieur dans l'ordre suivant :

   No support → « Breeze » → « River » → « Rocket » → no support etc.
3. Pour commuter du mode Pluie au mode de fonctionnement ordinaire, appuyez sur le bouton du centre à nouveau pendant deux secondes.

27.6 Activation/désactivation de l'éclairage de la bicyclette

Chaque modèle de bicyclette électrique comporte un éclairage que vous pouvez activer ou désactiver au moyen de la télécommande fX ou de la télécommande bX.

IMPORTANT : En mode de fonctionnement ordinaire, vous pourrez uniquement allumer ou éteindre l'éclairage de la bicyclette au moyen de la télécommande fX ou de la télécommande bX; vous ne pourrez pas le faire en mode Pluie!

1. Le cas échéant, désactivez le mode Pluie en appuyant sur le bouton du centre pendant environ deux secondes.
2. Appuyez sur le bouton du centre à une reprise brièvement pour allumer l'éclairage de la bicyclette.
3. Appuyez sur le bouton du centre de nouveau brièvement à une reprise pour éteindre l'éclairage de la bicyclette.

27.7 Connectivité Bluetooth[MD]

Vous pouvez brancher votre téléphone cellulaire à votre système d'entraînement grâce à l'appli Fazua Rider. Si la connexion a été établie, les DEL de la télécommande fX ou de la télécommande bX clignoteront trois fois en bleu.

PILE

28 VARIANTES DE MODÈLES DE PILE

En fonction du modèle, votre système d'entraînement est alimenté par la pile 250 ou la pile 250 X.

Puisque les deux variantes de modèle diffèrent en apparence, vous pourriez trouver différentes illustrations en fonction du modèle à côté l'une de l'autre dans cette section.

Différente manipulation des variantes de modèle après la désactivation automatique de la pile :

La pile 250 s'éteint automatiquement si la bicyclette électrique n'a pas bougé pendant plus de 8 heures et si vous n'avez appuyé sur aucun bouton ou capteur tactile sur la télécommande.

La pile 250 X s'éteint automatiquement si la bicyclette électrique n'a pas bougé pendant plus de 1 heure et si vous n'avez appuyé sur aucun bouton ou capteur tactile sur la télécommande.

► Appuyez sur l'interrupteur à une reprise sur la pile pour rallumer la pile 250 ou la pile 250 X (« éveil »).

Les deux variantes de modèle comptent une fonction d'affichage du « statut » de la pile en double-cliquant sur l'interrupteur de la pile.

Le statut est affiché en tranches de 20 % (semblable à l'indicateur de la charge de la pile) : Si les cinq DEL clignotent, la pile a un statut de 100 %, si quatre DEL clignotent, le statut est de 80 %.

29 APERÇU DÉTAILLÉ ET APPELLATION DES PIÈCES : PILE

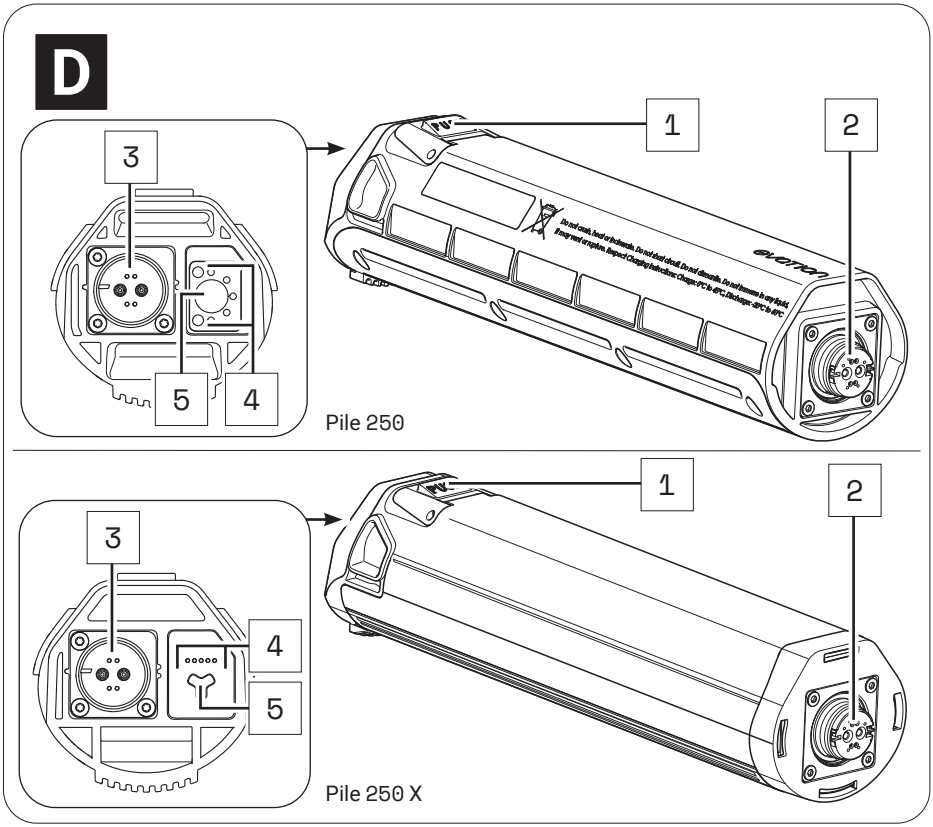

Appellation des pièces

1 → Bouton-poussoir (verrouillage de la pile)
2 → Interface (ensemble d'entraînement)
3 → Fiche du chargeur
4 → Indicateur de niveau de charge
5 → Interrupteur

* L'indicateur de niveau de charge de la pile 250 X est uniquement visible lorsque les DEL correspondantes sont allumées, mais non, par exemple, lorsque la pile est éteinte.

Les numéros de 1 à 5 dans cette section font référence aux pièces individuelles des composantes **D** (pile).
Les pièces inviduelles d'autres composantes illustrées au sein de cette section sont également marquées de la lettre de composante correspondante.

30 DONNÉES TECHNIQUES

DONNÉES TECHNIQUES DE LA PILE		
Tension nominale	→	36 V
Capacité nominale	→	7 Ah
Puissance	→	252 Wh
Type de protection	→	IP54
Poids, approximatif	→	3,1 lb (1,4 kg)
Température de fonctionnement	→	23 °F à 104 °F (-5 °C à +40 °C) (température ambiante)
Température d'entreposage (< 1 mois)*	→	5 °F à 140 °F (-15 °C à +60 °C)
Température d'entreposage (> 1 mois)*	→	5 °F à 77 °F (-15 °C à 25 °C)

* Veuillez également noter l'information des plages de température d'entreposage dépendant du temps pour la pile dans le chapitre Entreposage et transport « Entreposage et transport ».

31 UTILISATION DE LA PILE

31.1 Vérification et activation de la pile

⚠ DANGER
Risque d'explosion et d'incendie!

Une pile endommagée ou sale peut exploser ou causer un incendie.

- ► N'insérez jamais une pile endommagée dans l'ensemble d'entraînement.
- ► Vérifiez la pile pour détecter la présence de dommages visibles, comme des craques ou des marques de brûlure, avant de l'insérer.

► Assurez-vous que les interfaces de la pile sont exemples de saletés avant de l'utiliser.

Si vous souhaitez connaître le niveau de charge de la pile en tout temps, appuyez sur l'interrupteur à une reprise : Le nombre de DEL allumées indiquera le niveau de charge. Par conséquent, chaque DEL allumée correspond à 20 % de la capacité de charge totale. Lorsque la pile est pleinement chargée, les 5 DEL s'allumeront.

1. Vérifiez la pile pour détecter la présence de dommages visibles (vérification visuelle).
2. Appuyez sur l'interrupteur de la pile à une reprise pour allumer la pile :

   Les DEL sur l'indicateur de niveau de charge à côté de l'interrupteur s'allument et indiquent le niveau de charge actuel de la pile.

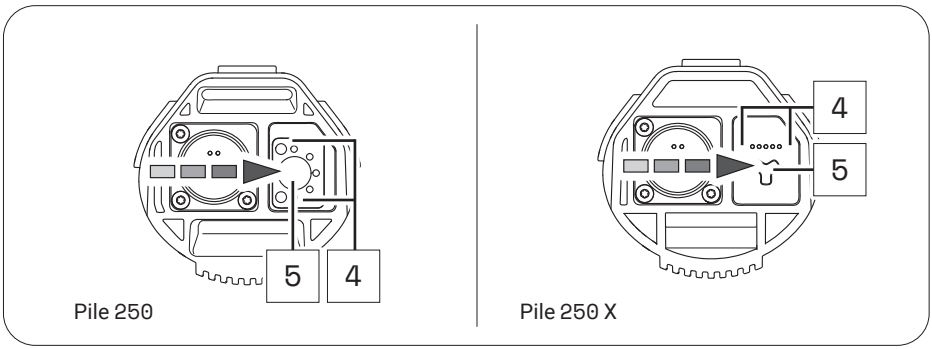

Si aucune des DEL de l'indicateur de charge ne s'allume après avoir appuyé sur l'interrupteur, cela indique que la pile est endommagée.

Si cela se produit, n'insérez pas la pile dans l'ensemble d'entraînement, mais communiquez avec un spécialiste autorisé.

31.2 Insertion de la pile dans l'ensemble d'entraînement.

1. Tenez l'ensemble d'entraînement d'une main et la pile de l'autre.
2. Positionnez la pile en plaçant l'interface vers l'avant du réceptacle vide de la pile et alignez-la afin que le bouton-poussoir de verrouillage de la pile se trouve sur le même côté que l'ouverture correspondante de l'ensemble d'entraînement.

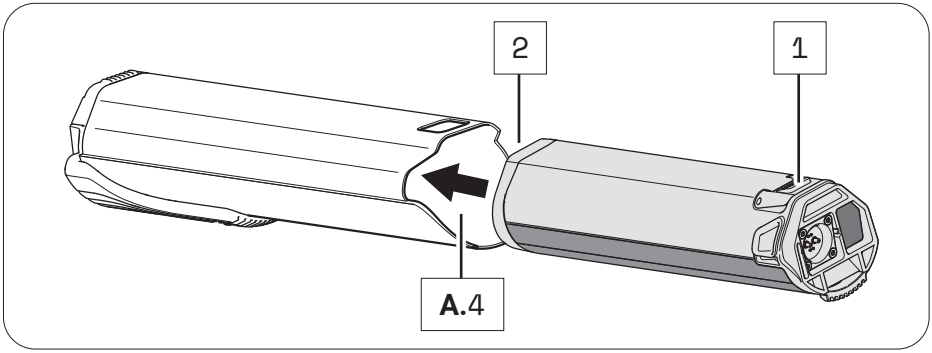

La pile est conçue afin de ne pouvoir être insérée que si le réceptacle de la pile est correctement aligné.

Par conséquent, si vous éprouvez des problèmes à insérer la pile dans le porte-pile, ce peut être parce que vous n'avez pas bien aligné la pile.

Par conséquent, si tel est le cas, assurez-vous d'aligner la pile correctement et essayez de l'insérer de nouveau.

Si la pile ne peut être insérée dans le réceptacle de la pile malgré un alignement adéquat, cela peut signifier que l'une des composantes est endommagée.

N'utilisez pas le système d'entraînement si la pile ne peut être insérée dans le porte-pile; communiquez plutôt avec un spécialiste autorisé.

3. Insérez soigneusement la pile aussi loin possible dans le porte-pile de l'ensemble d'entraînement jusqu'à ce que vous entendiez un déclic.

   Après avoir correctement et complètement inséré la pile dans le porte-pile, le bouton-poussoir sur la pile glissera dans l'ouverture correspondante de l'ensemble d'entraînement et verrouillera la pile en place.

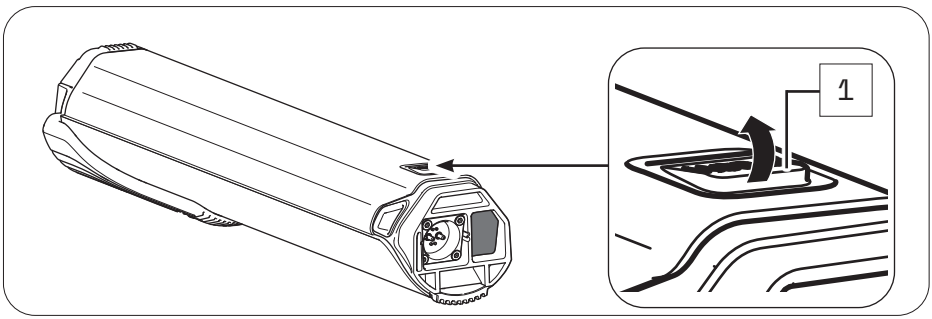

Si la pile ne se verrouille pas, retirez-la de nouveau s'il y a lieu, assurez-vous de l'absence de saletés à l'intérieur de l'ensemble d'entraînement qui pourraient empêcher l'insertion et essayez d'insérer la pile de nouveau. N'utilisez pas le système d'entraînement si la pile n'est pas verrouillée en place. Dans ce cas, communiquez avec un spécialiste autorisé pour que ce problème soit corrigé.

31.3 Retrait de la pile de l'ensemble d'entraînement

⚠ ATTENTION

Risque de pincement!

Vous pouvez vous pincer les doigts lorsque vous retirez la pile de l'ensemble d'entraînement.

► Au moment d'appuyer sur le bouton-poussoir ou de retirer la pile, assurez-vous de ne pas vous pincer les doigts.

1. Tenez l'ensemble d'entraînement d'une main et sécurisez la pile de l'autre.
2. Appuyez sur le bouton-poussoir le plus loin possible pour libérer la pile du dispositif de verrouillage.

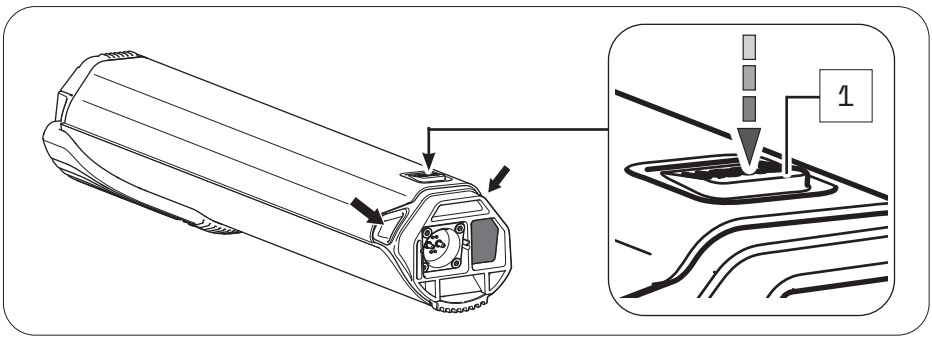

3. En tenant le bouton-poussoir, saisissez la pile par les deux poignées et tirez délicatement sur celle-ci pour la retirer du porte-pile.

   Les deux poignées sont situées sur le côté de la partie terminale supérieure de la pile (voir les flèches).

31.4 Désactivation de la pile

► Éteignez la pile en maintenant le doigt sur l'interrupteur.

31.5 Recharge de la pile

⚠ DANGER

Une mauvaise utilisation peut occasionner un risque d'incendie!

La manipulation inadéquate de la pile ou l'utilisation d'un chargeur incompatible pour la recharger peut occasionner un incendie.

► Pour recharger la pile, n'utilisez que les chargeurs d'origine compatibles evation de Fazua.

► Le chargeur et la pile s'échaufferont durant la recharge, maintenez-les donc loin de tout matériel combustible.

► Ne laissez jamais la pile et le chargeur sans surveillance durant la recharge.

⚠ DANGER

Risque de décharge électrique!

La manipulation inadéquate du chargeur ou une mauvaise connexion à la prise de courant peut occasionner un risque de décharge électrique.

► Observez les instructions dans la section « Chargeur ».

Vous pouvez soit laisser la pile dans l'ensemble d'entraînement durant la recharge ou la retirer de l'ensemble d'entraînement et la recharger séparément. Le processus de recharge peut également être interrompu en tout temps.

Vous ne pouvez pas recharger la pile si la température se situe à l'extérieur de la plage de température de recharge permise (14 °F à 140 °F [-10 °C à +60 °C]). Cela n'est pas possible même si la pile est branchée au chargeur.

Il sera uniquement possible de réamorcer la recharge lorsque la plage de température de recharge permise a été atteinte.

► Recharger la pile entièrement avec le fonctionnement initial afin de pouvoir utiliser la capacité complète de la pile.

31.5.1 Connexion de la pile au chargeur

1. Insérez la prise du chargeur dans la fiche de recharge de la pile. Puisque la prise de recharge est codée magnétiquement, elle ne peut être branchée que dans la position prévue à cet effet.

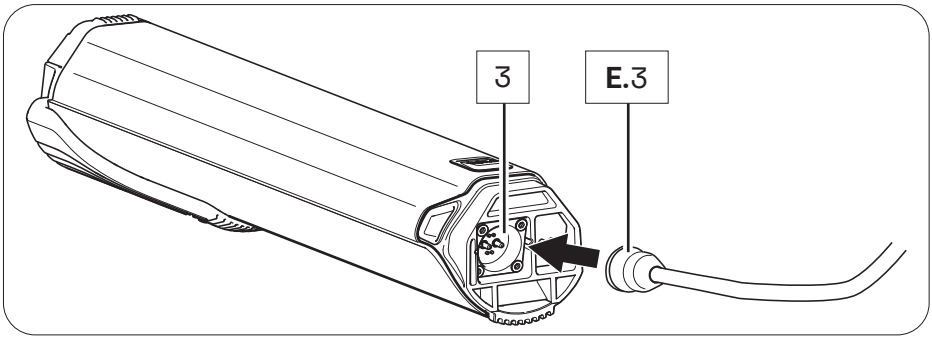

2. Branchez la prise électrique dans une prise de courant adéquate pour établir la connexion d'alimentation.

   Le processus de recharge s'amorcera automatiquement après la connexion à l'alimentation.

31.5.2 Fin du processus de recharge

1. Débranchez ensuite le chargeur de la prise de courant en retirant la prise d'alimentation de la fiche.
2. Débranchez le chargeur de la pile en retirant sur la prise du chargeur de la fiche du chargeur sur la pile.
3. Replacez l'ensemble d'entraînement avec la pile correctement sur la bicyclette électrique.

31.6 Processus de recharge

La recharge s'amorce dès que vous avez branché la prise de recharge du chargeur dans la fiche du chargeur sur la pile et le chargeur à la prise de courant.

Les DEL clignotant sur l'indicateur de charge de la pile indiquent que la pile est en cours de recharge.

31.7 Indicateur de niveau de charge de la pile

Dès que vous avez allumé la pile, l'affichage du statut de charge affiche automatiquement une animation de départ. Immédiatement après, les DEL indiquent brièvement le niveau de charge actuel de la pile.

En fonction du niveau de charge, le nombre de DEL varie, chaque DEL représentant 20 % de la capacité. Si les cinq DEL sont allumées, la pile est entièrement chargée.

Dès que la pile est entièrement chargée, les DEL de l'indicateur de niveau de charge s'éteignent.

- ► Lorsque la pile est allumée, appuyez sur l'interrupteur de la pile pour vérifier le statut de charge, p. ex., avant ou durant un (plus long) voyage.

CHARGEUR

32 VARIANTES DE MODÈLES DE CHARGEUR

Selon le modèle, vous rechargerez la pile du système d'entraînement au moyen du chargeur A ou du chargeur S.

Les deux variantes de modèles diffèrent à certains égards et sur le plan des données techniques. Vous trouverez ainsi différentes illustrations et informations propres au modèle dans cette section.

Si aucune des variantes de modèles n'est explicitement mentionnée, les descriptions font référence à tous les modèles.

33 APERÇU DÉTAILLÉ ET APPELLATION DES PIÈCES : CHARGEUR

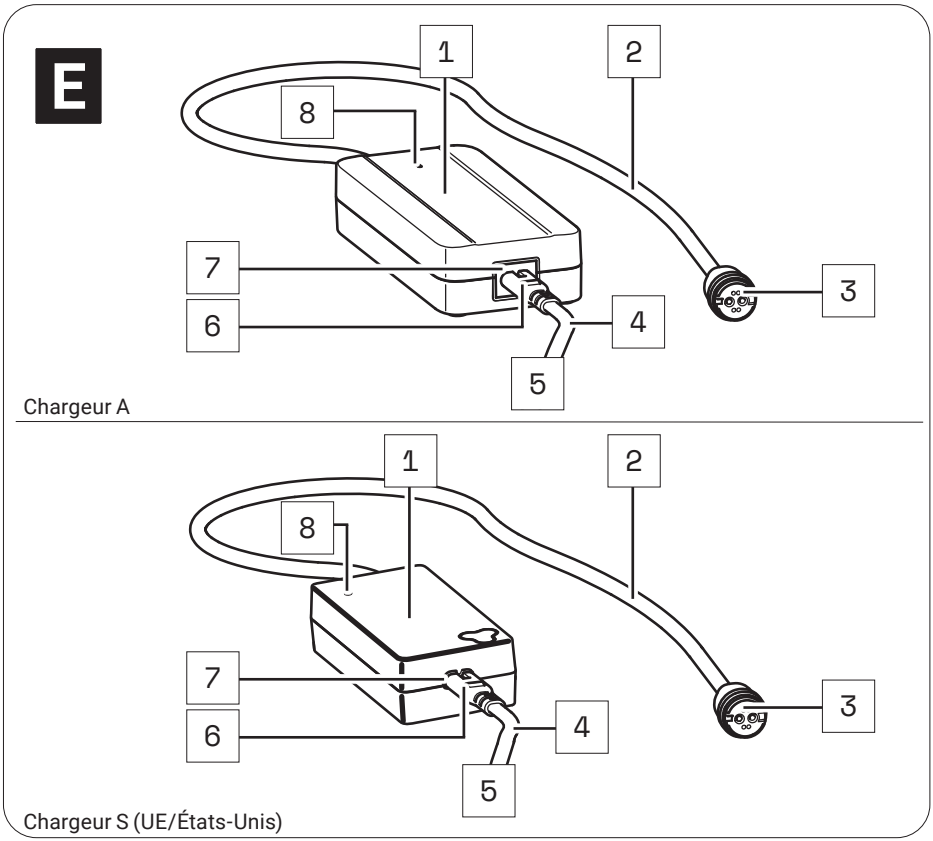

Appellation des pièces

1 → Adaptateur d'alimentation
2 → Câble de recharge
3 → Prise de recharge
4 → Câble d'alimentation
5 → Prise d'alimentation*
6 → Prise
7 → Prise de courant
8 → Affichage DEL

* Différent d'un pays à l'autre, par conséquent, aucune illustration.

Les numéros de 1 à 8 dans cette section font référence aux pièces individuelles des composantes **E** (chargeur).

Les pièces inviduelles d'autres composantes illustrées au sein de cette section sont également marquées de la lettre de composante correspondante.

34 DONNÉES TECHNIQUES

DONNÉES TECHNIQUES DU CHARGEUR		
Tension d'entrée nominale	→	100–240 V c.a. (Chargeur A) 220–240 V c.a. (Charger S [UE]) 100–110 V c.a. (Chargeur S [États-Unis])
Fréquence	→	50/60 Hz
Courant de recharge	→	2 A
Temps de recharge, approximatif	→	3,5 h
Indice de protection	→	2 [symbole : ⧈]
Type de protection	→	IP54
Poids, approximatif	→	0,850 lb (0,39 kg)
Température de fonctionnement	→	32 °F à 113 °F (0 °C à +45 °C)
Température d'entreposage	→	32 °F à 113 °F (0 °C à +45 °C)

35 UTILISATION DU CHARGEUR

⚠ DANGER
Risque de décharge électrique et d'incendie!

L'utilisation d'un chargeur endommagé peut occasionner un risque de décharge électrique. L'utilisation inadéquate du chargeur ou d'une pile incompatible peut occasionner un incendie.

- ▶ Par conséquent, vérifiez toutes les pièces individuelles pour détecter la présence de dommages avant d'utiliser le chargeur.
- ▶ N'utilisez jamais un chargeur endommagé.
- ▶ N'utilisez le chargeur qu'à l'intérieur dans une zone sèche.
- ▶ Maintenez le chargeur ou toutes ses pièces individuelles loin de l'eau ou de tout liquide.
- ▶ Le chargeur et la pile s'échaufferont durant la recharge, maintenez-les donc loin de tout matériel combustible et ne laissez pas les deux composantes sans surveillance durant la recharge.
- ▶ Durant la recharge, placez le chargeur et la pile sur une surface bien aérée.
- ▶ N'utilisez le chargeur que pour recharger la pile d'origine compatible evation de Fazua. Ne tentez jamais de recharger des piles non rechargeables!

35.1 Préparation du chargeur

1. Prenez en main l'unité d'alimentation et le cordon d'alimentation.
2. Branchez la prise de dispositif du câble d'alimentation dans la prise de courant sur l'unité d'alimentation.

35.2 Connexion du chargeur à la pile

⚠ DANGER

Risque de décharge électrique!

Une mauvaise connexion de l'alimentation peut occasionner un risque de décharge électrique.

- ► Avant de brancher le chargeur à la source d'alimentation, connectez tout d'abord le chargeur à la pile.
- ► Ne connectez le chargeur qu'à une prise de courant mise à la terre accessible et correctement installée.
- ► Assurez-vous que la tension de secteur de la connexion d'alimentation correspond à l'information sur le chargeur.

1. Branchez la prise de recharge à la fiche de recharge sur la pile.

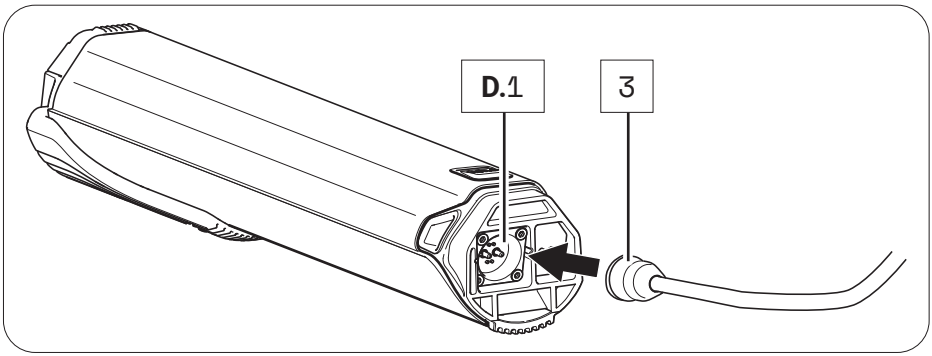

2. Branchez la prise électrique dans une prise de courant adéquate pour établir la connexion d'alimentation.

   Le processus de recharge s'amorcera automatiquement après la connexion à l'alimentation. Durant le processus de recharge, l'indicateur au DEL de l'unité d'alimentation s'allume en rouge ce qui indique que la pile est en cours de recharge.

   Lorsque la couleur de l'indicateur aux DEL passe au vert, cela indique que la pile est entièrement rechargée.

35.3 Déconnexion du chargeur de la pile

⚠ DANGER

Risque de décharge électrique!

Une mauvaise connexion de l'alimentation peut occasionner un risque de décharge électrique.

► Débranchez tout d'abord le chargeur de la source d'alimentation avant de débrancher le chargeur de la pile.

1. Lorsque la recharge est terminée, débranchez le chargeur de la prise de courant pour la déconnecter de l'alimentation.
2. Débranchez ensuite le chargeur de la pile en retirant la prise de recharge de la fiche de recharge.

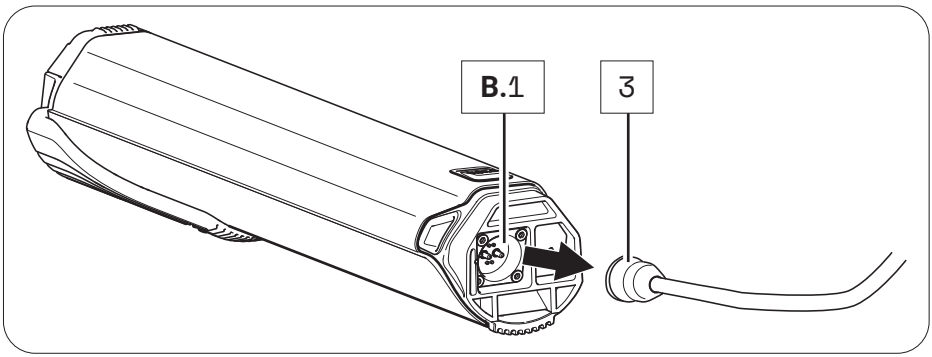

3. Puis, déconnectez le cordon d'alimentation de l'adaptateur c.a. et maintenez les deux parties du chargeur éloignées l'une de l'autre.

Fazua GmbH
Marie-Curie-Straße 6
85521 Ottobrunn, Allemagne
www.fazua.com

evation

sistema motriz bicilec

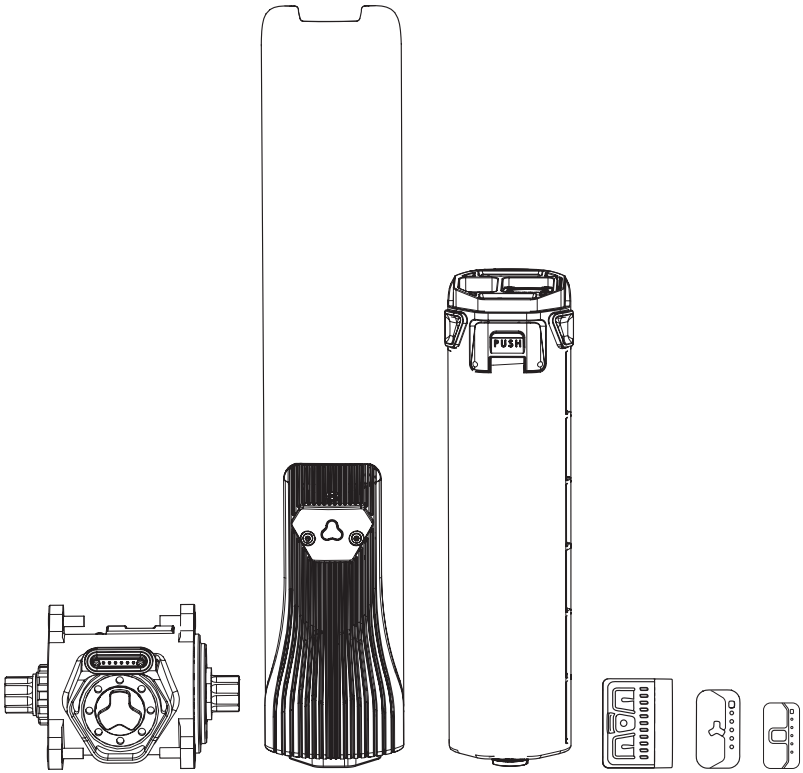

FAZUA

Traducción de las instrucciones originales

Edición para México 2019 | ES

© 2019 Fazua GmbH
Todos los derechos reservados

Sistema motriz: ASPECTOS BÁSICOS

1 Visión general: Sistema motriz: 6
2 Acerca de este manual 8
2.1 Terminología y estructura 8
2.2 Lea y conserve este manual 8
2.3 Explicación de los caracteres y símbolos que se utilizan en este manual 9
3 Seguridad 10
3.1 Funcionalidad y uso previsto 10
3.2 Limitación de responsabilidad 10
3.3 Símbolos y pictogramas del sistema motriz 11
3.4 Instrucciones importantes de seguridad 13
3.5 Notas para circular de forma segura en la calle 20
4 Uso 21
4.1 Enganche y extracción de componentes 21
4.2 Encendido y apagado del sistema motriz 25
4.3 Instrucciones para conducir con el sistema motriz 27
4.4 Encendido del sistema motriz después una parada 28
4.5 Establecer nivel de asistencia 28
4.6 Uso del modo "Asistencia de transporte a pie" 29
4.7 Carga de la batería 30
5 Almacenamiento y transporte 32
6 Accesorios opcionales 33
7 Limpieza y mantenimiento 34
8 Solución de problemas 36
9 Instrucciones de desecho 38
9.1 Desecho de su bicicleta eléctrica 38
9.2 Desecho de la batería 38
10 Garantía del consumidor 39
11 Servicio 41
12 Conformidad 41

Componentes: UNIDAD MOTRIZ

13 Vista detallada y denominación de las piezas: Unidad motriz.....42
14 Datos técnicos.....44
15 Uso de la unidad motriz.....44
15.1 Montaje de la unidad motriz en la bicicleta eléctrica 44
15.2 Extracción de la unidad motriz de la bicicleta eléctrica 46
15.3 Sujeción/bloqueo de la unidad motriz de la bicicleta eléctrica.....47

Componentes: EJE PEDALIER

16 Vista detallada y denominación de las piezas: Eje pedalier.....48
17 Datos técnicos.....49
18 Uso del eje pedalier 49
18.1 Posición/alineación correcta 50
18.2 Corrección de una posición/alineación incorrecta.....50

Componentes: CONTROL REMOTO

19 Variantes de modelo del control remoto 52
20 Vista detallada y denominación de las piezas: Control remoto b.....52
21 Datos técnicos del control remoto b.....54
22 Indicadores en el control remoto b 54
22.1 Indicador de estado.....54
22.2 Indicador de nivel de carga/nivel de asistencia 55
23 Uso del control remoto b.....56
23.1 Encendido y apagado del sistema motriz 56
23.2 Configuración de la asistencia al pedaleo.....56
23.3 Niveles de asistencia.....57
23.4 Modo "Asistencia de transporte a pie".....58
24 Vista detallada y denominación de las piezas: Control remoto fX y control remoto bX.....60
25 Datos técnicos del control remoto fX y el control remoto bX.....61
26 Indicadores en el control remoto fX y el control remoto bX 62

26.1 Indicador de estado....62
26.2 Indicador de nivel de carga/nivel de asistencia....63
27 Uso del control remoto fX y el control remoto bX....63
27.1 Encendido y apagado del sistema motriz....64
27.2 Configuración de la asistencia al pedaleo....64
27.3 Niveles de asistencia....65
27.4 Reinicio del sistema motriz....66
27.5 Modo de lluvia....66
27.6 Encendido y apagado de las luces de la bicicleta....67
27.7 Conectividad Bluetooth....67

Componentes: BATERÍA

28 Variantes de modelo de la batería....68
29 Vista detallada y denominación de las piezas: Batería....69
30 Datos técnicos....70
31 Uso de la batería....70
31.1 Revisión y encendido de la batería....70
31.2 Colocación de la batería en la unidad motriz....71
31.3 Extracción de la batería de la unidad motriz....73
31.4 Apagado de la batería....73
31.5 Carga de la batería....74
31.6 Proceso de carga....75
31.7 Indicador de nivel de carga de la batería....76

Componentes: CARGADOR

32 Variantes de modelo del cargador....77
33 Vista detallada y denominación de las piezas: Cargador....77
34 Datos técnicos....78
35 Uso del cargador....79
35.1 Prepare el cargador....79
35.2 Conecte el cargador a la batería....80
35.3 Desconecte el cargador de la batería....81

1 VISIÓN GENERAL: SISTEMA MOTRIZ:

A Unidad motriz
(Información de pág. ES-42)

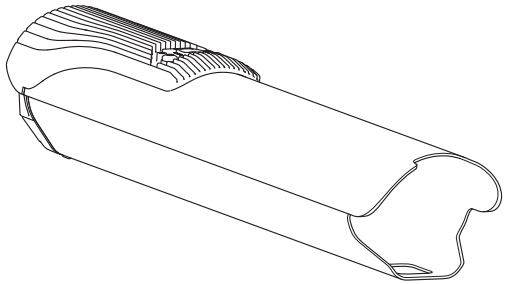

B Eje pedalier
(Información de pág. ES-48)

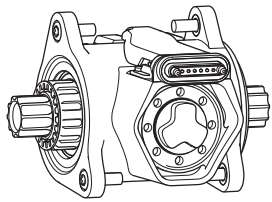

C Control remoto
(Información de pág. ES-52)

Control remoto b

Control remoto fX

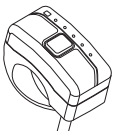

Control remoto bX

D Batería
(Información de pág. ES-68)

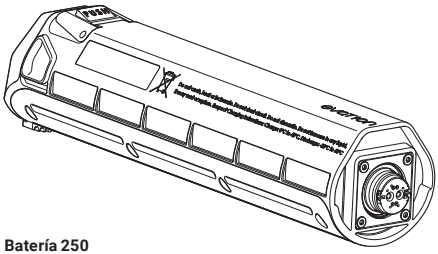

Batería 250

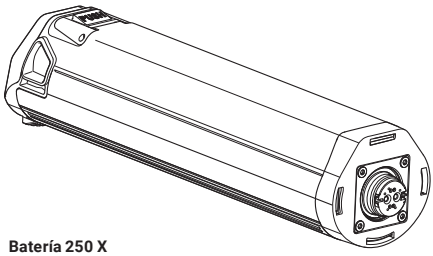

Batería 250 X

E Cargador
(Información de pág. ES-77)

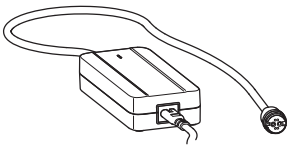

Cargador A

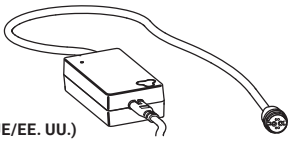

Cargador S (UE/EE. UU.)

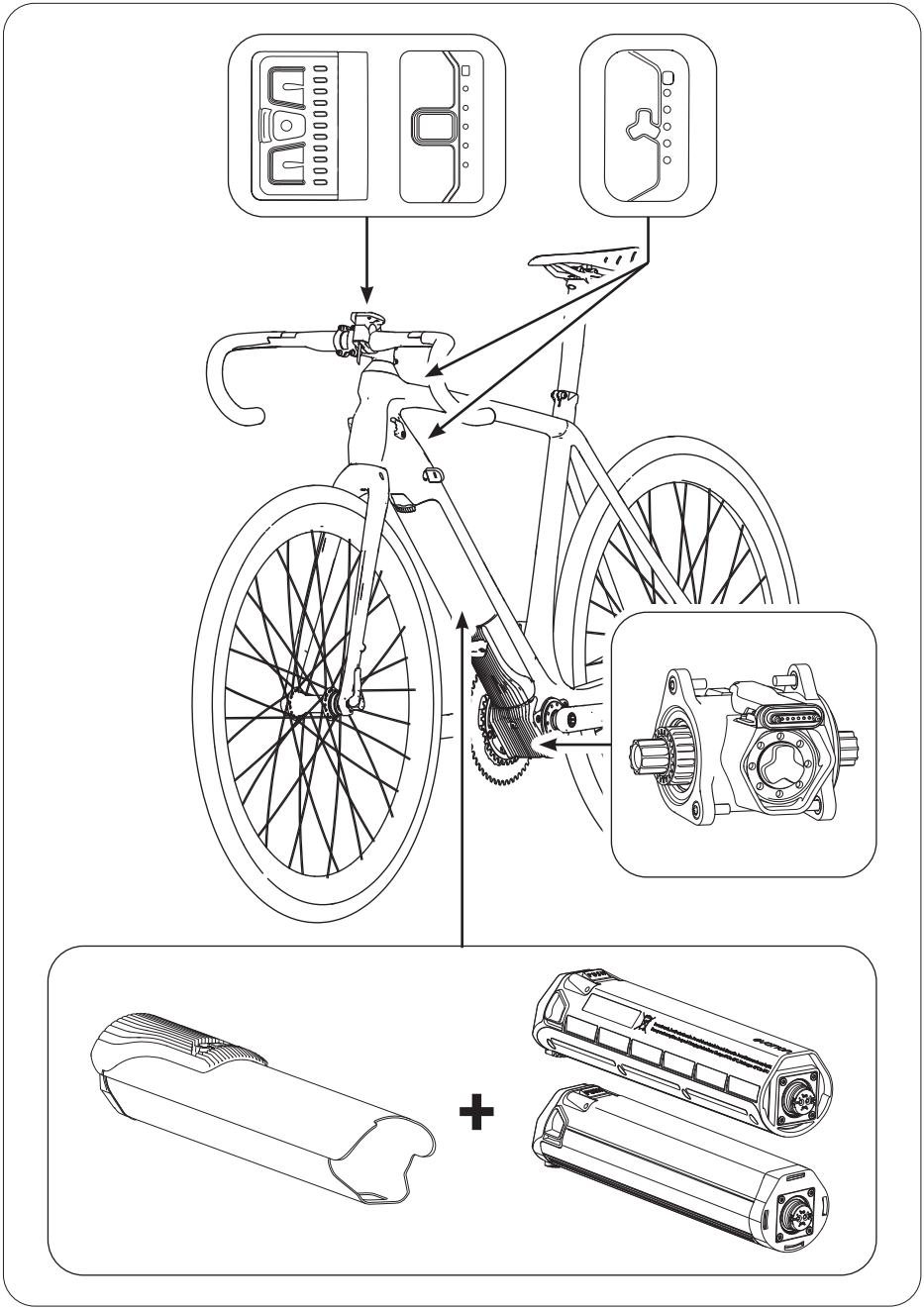

2 ACERCA DE ESTE MANUAL

2.1 Terminología y estructura

Estas instrucciones originales son parte del sistema motriz de evation de Fazua. Para facilitar su lectura, se usará el término "manual" en lugar de "instrucciones originales".

El manual se dividió en dos secciones para una mejor comprensión:

La primera sección "Aspectos básicos" trata sobre el sistema motriz en conjunto. En el capítulo 3 "Seguridad" podrá encontrar información básica sobre el uso previsto e instrucciones de seguridad importantes. Los capítulos del 4 al 8 ("Uso", "Almacenamiento y transporte", "Accesorios opcionales", "Limpieza y mantenimiento", "Solución de problemas") describen los procedimientos y los pasos a seguir. En los capítulos del 9 al 12 podrá encontrar instrucciones sobre la eliminación de desechos, la garantía del cliente, el servicio del fabricante y del concesionario, así como la conformidad con las normas aplicables.

Las demás secciones están dedicadas a cada componente del sistema motriz: Allí podrá encontrar ilustraciones detalladas e información adicional sobre los componentes correspondientes. Además de ello, los pasos que se enlistan en el en el capítulo 4 "Uso" se describen con detalle y se complementan con advertencias específicas de uso.

2.2 Lea y conserve este manual

Este manual contiene toda la información importante sobre la seguridad y el uso del sistema motriz, así como de cada componente. Está basada en las leyes y normas aplicables de los Estados Unidos, así como en las normas nacionales: las normas de prueba estadounidenses ANSI y UL®.

Antes de usar el sistema motriz por primera vez, asegúrese de leer cuidadosamente todo el manual, sobre todo el capítulo de "Seguridad". No seguir las instrucciones podría derivar en heridas graves para usted y otras personas, así como daños al sistema motriz y a los componentes individuales.

Siempre tenga este manual a la mano para uso posterior, y si cede el sistema motriz o la bicicleta eléctrica equipada a terceros, también proporcione el manual. Además de este manual para el sistema motriz, siga las instrucciones del fabricante para la bicicleta eléctrica, donde se instaló dicho sistema.

La marca denominativa Bluetooth® y los logotipos son marcas registradas de Bluetooth SIG, Inc., y Fazua hace uso de estas bajo licencia.

Este manual no se puede reproducir, modificar, distribuir ni utilizar de ninguna forma, ni total ni parcialmente, sin el permiso previo por escrito.

2.3 Explicación de los caracteres y símbolos que se utilizan en este manual

Algunos tipos de notas e información se identifican en este manual mediante signos o símbolos, los cuales se enlistan a continuación junto con su significado.

⚠ PELIGRO

Nivel de riesgo alto. Los riesgos que ocasionan la muerte o heridas graves están indicados con la palabra clave "Peligro".

⚠ ADVERTENCIA

Nivel de riesgo moderado. Los riesgos que pueden ocasionar la muerte o heridas graves están indicados con la palabra clave "Peligro".

⚠ PRECAUCIÓN

Nivel de riesgo bajo. Los riesgos que podrían ocasionar la muerte o heridas graves están indicados con la palabra clave "Precaución".

AVISO

Los peligros relacionados con daños al propio producto o daños materiales a otros objetos están indicados con la palabra clave "Aviso".

ⓘ La información adicional de ayuda está marcada con este símbolo informativo.

3 SEGURIDAD

3.1 Funcionalidad y uso previsto

evation está diseñado como un sistema motriz eléctrico para bicicletas eléctricas que las personas utilizan como medio de transporte. A partir de una velocidad de 32 km/h (20 mph), el pedal eléctrico de apoyo se apaga, por lo que a velocidades superiores a los 32 km/h sin el apoyo del motor, usted podrá pedalear solo con la fuerza de sus músculos.

El sistema motriz en conjunto está compuesto de diversos componentes coordinados.

Estos son:

- **A** → Drivepack (unidad motriz, incluye seguro para bloquear el cuadro),
- **B** → Bottom Bracket (eje pedalier, incluye el sensor de velocidad e imán para radios),
- **C** → Remote (control remoto, control remoto b, control remoto fX, control remoto bX),
- **D** → Battery (batería, batería 250, batería 250 X),
- **E** → Cargador (cargador A, cargador S (UE/EE. UU)).

La versión del sistema motriz instalado en su bicicleta eléctrica, p. ej., la combinación específica de las variantes de los componentes, está especialmente adaptada a su bicicleta eléctrica y, por tanto, no debe cambiarse.

La instalación del sistema motriz y determinados trabajos solo pueden llevarse a cabo, necesariamente, de manera planificada por el fabricante o un especialista autorizado. Puede encontrar especialistas autorizados para los trabajos de reparación y mantenimiento con los socios de servicio oficiales de Fazua (vea el capítulo 11 "Servicio").

Para saber qué trabajos puede llevar a cabo usted mismo y cuáles debe realizar un especialista autorizado, consulte las secciones independientes sobre cada componente.

3.2 Limitación de responsabilidad

Fazua no asume ninguna responsabilidad por daños causados debido a una instalación incorrecta o inapropiada, o por un uso diferente al previsto. Utilice el sistema motriz solamente como está descrito en este manual. Cualquier otro uso se considera inapropiado y puede causar accidentes, heridas graves y daños al sistema motriz.

3.3 Símbolos y pictogramas del sistema motriz

En cada componente del sistema motriz podrá encontrar determinados símbolos y pictogramas, los cuales se enumeran a continuación junto con su significado.

	Este símbolo indica que el usuario del sistema motriz o de cada componente debe leer y entender estas instrucciones originales antes de usarlo.
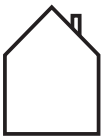	Un dispositivo con este símbolo (aquí se muestra el cargador) se debe utilizar solamente en lugares interiores y secos. **⚠ PELIGRO** Cuando se utiliza en un ambiente húmero y en contacto con líquidos, existe el riesgo de una descarga eléctrica.
	Un aparato eléctrico con este símbolo corresponde a la protección clase II: El dispositivo tiene aislamiento doble o reforzado para protegerlo contra descargas eléctricas.
	Este símbolo advierte sobre superficies calientes. **⚠ PELIGRO** Existe riesgo de quemaduras si lo toca; si entra en contacto con materiales inflamables, puede provocar un incendio.
   Li-ion	Estos símbolos indican que la batería de iones de litio debe desecharse por separado cuando ya no sirva y que no debe desecharse junto con la basura doméstica. Estos símbolos deben colocarse en la Unión Europea de acuerdo con las leyes y directivas ahí vigentes.
	Este símbolo indica que el componente con dicha marca debe desecharse por separado como equipo eléctrico o electrónico cuando termine su vida de servicio y que no debe desecharse con la basura doméstica. Este símbolo debe colocarse en la Unión Europea de acuerdo con las leyes y directivas ahí vigentes.

Este símbolo muestra los productos que cumplen con todos los requisitos para obtener el marcado CE europeo.

El sello de prueba "Geprüfte Sicherheit" (marca GS) lo otorgan organismos de certificación independientes.

Un dispositivo que tiene la marca del sello de prueba GS cumple con los requisitos de seguridad correspondientes de la Ley alemana sobre seguridad de productos (German Product Safety Act) (ProdSG).

El sello de aprobación "UL®-Listed" lo otorga UL®, un organismo de certificación de EE. UU.

Un dispositivo que presenta la marca de sello de prueba "UL®-Listed" corresponde a los requisitos de seguridad relevantes para Canadá y EE. UU.

El sello de prueba adjunto lo otorga el organismo de certificación SGS.

Un dispositivo que presenta esta marca de sello de prueba cumple con los requisitos de seguridad correspondientes para Canadá y EE. UU, de acuerdo con las normas de la UL.

El sistema motriz y la batería fueron probados de acuerdo con las normas de la UL. Se aplicaron las siguientes normas de la UL: UL 2271: norma para baterías que se utilizan en vehículos eléctricos (LEV); UL 2849: resumen de la investigación para bicicletas eléctricas, ciclos con asistencia eléctrica (bicicletas EPAC), scooters eléctricos y motocicletas eléctricas.

El sello FCC lo otorga la Comisión Federal de Comunicaciones (Federal Communications Commission), una agencia independiente del gobierno de los Estados Unidos encargada de implementar y hacer cumplir las leyes y normas en comunicaciones de los EE. UU.

Un dispositivo eléctrico con el sello FCC cumple con las normas estadounidenses de compatibilidad electromagnética.

3.4 Instrucciones importantes de seguridad

LEA Y CONSERVE TODAS LAS INSTRUCCIONES IMPORTANTES DE SEGURIDAD.

Siempre seguir las instrucciones de seguridad a continuación cuando use y manipule el sistema motriz.

⚠ PELIGRO

Peligros para usuarios de bicicletas eléctricas.

Básicamente, hay peligros específicos para los usuarios de bicicletas eléctricas, por ejemplo, accidentes al circular por tráfico vial. Los peligros que surgen del manejo del modelo de la bicicleta eléctrica correspondiente donde está instalado el sistema motriz se describen en las instrucciones independientes del fabricante de la bicicleta eléctrica. Según el país o ubicación donde se encuentre, puede haber requisitos legales adicionales que debe cumplir cuando use la bicicleta eléctrica. Si no se informa plenamente sobre los peligros antes de usar la bicicleta eléctrica con sistema motriz, existe mayor riesgo de sufrir un accidente o lesiones.

- ► Lea y siga las instrucciones del fabricante para la bicicleta eléctrica.
- ► Investigue qué regulaciones locales están vigentes para las bicicletas eléctricas y cumpla las que apliquen en su caso.

⚠ PELIGRO

Peligro de explosión de la batería

Si utiliza baterías incorrectas o no la manipula adecuadamente, esta puede explotar.

- ► Utilice solo baterías originales evation de Fazua aprobadas por el fabricante de la bicicleta eléctrica.
- ► Nunca utilice ni trate de cargar una batería que presente daños.

- ► Nunca abra la batería. Si intenta abrir la batería, existe un mayor riesgo de que explote.
- ► Mantenga la batería lejos del calor (por ejemplo, luz solar directa), fuego o agua o cualquier otro líquido.

⚠ PELIGRO

Peligros por uso sin supervisión.

Fundamentalmente, hay peligros específicos para niños (menores de 14 años) y personas con capacidades físicas, sensoriales y mentales diferentes (por ejemplo, personas con discapacidad parcial, personas mayores con capacidades físicas y mentales limitadas) o con poca experiencia y conocimiento (niños, por ejemplo).

Por ejemplo, si la batería o el cargador lo manipulan personas con problemas mentales o físicos, o niños, existe un mayor riesgo potencial de que este grupo de usuarios no sea capaz de evaluar correctamente determinados riesgos.

- ► No está previsto que niños (menores de 14 años) ni personas con capacidades físicas, sensoriales o mentales limitadas utilicen este dispositivo, así como personas que no tienen experiencia ni conocimiento suficiente, a menos que los supervise una persona responsable de su seguridad o les haya dado instrucciones sobre el uso del dispositivo.
- ► Los niños no deben jugar con el dispositivo.
- ► Solo para batería de ion litio recargable.
- ► No intente desmontar el cargador por su cuenta.
- ► No use el cargador en ambientes exteriores con altas temperaturas, humedad, inflamables o con riesgo de explosión.
- ► Desconecte la fuente de alimentación antes de conectar o desconectar las conexiones a la batería.

⚠ PELIGRO
Peligro de alteración de dispositivos médicos.

Las conexiones magnéticas de la batería y el cargador pueden interferir con el funcionamiento de marcapasos.

- ▶ Mantenga la batería y el cargador lejos de marcapasos o de personas que porten uno y advierta del peligro a las personas que utilizan marcapasos.

⚠ PELIGRO
¡Riesgo de descarga eléctrica!

El manejo inadecuado del cargador o de las conexión de la red eléctrica puede exponerlo a usted y a los demás ante el riesgo de una descarga eléctrica.

- ▶ Conecte únicamente el cargador a una toma de corriente instalada adecuadamente y cuyo acceso sea fácil.
- ▶ Asegúrese de que el voltaje de la red eléctrica de la conexión sea el que se indica en la información del cargador.
- ▶ Utilice solo el cargador en lugares interiores secos.
- ▶ Mantenga el cargador lejos de cualquier líquido o humedad.
- ▶ Para desconectar el respectivo cable de la toma o enchufe, no jale la red eléctrica o el cable de carga, en su lugar, hágalo de la clavija correspondiente.
- ▶ No tome las clavijas del cable de corriente ni del cable de carga con las manos mojadas o húmedas.
- ▶ Tenga cuidado de no doblar el cable de corriente ni el cable de carga o dejarlos sobre bordes filosos.
- ▶ No abra el cargador sin autorización. Solo un especialista autorizado puede abrir el cargador y repararlo con piezas de repuesto originales.

- Antes de usar el cargador, verifique que ninguna de las partes presente daños (adaptador, cable de la red eléctrica, cable de carga y todas las clavijas). Si el cable del cargador presenta daños, a fin de evitar peligros, debe sustituirlo un especialista autorizado.
- Nunca utilice un cargador dañado. De hacerlo, existe un alto riesgo de descarga eléctrica.
- Mantenga el cargador limpio. Si el cargador está sucio o presenta contaminación, existe un mayor riesgo de descarga eléctrica.
- Utilice la batería solamente en bicicletas eléctricas que cuentan con sistema motriz original evation de Fazua. Nunca utilice la batería para otros fines o en otros sistemas motrices.

⚠ PELIGRO

Peligros debido a cambios no autorizados.

Si realiza cambios al sistema motriz o a sus componentes sin autorización, puede provocar una explosión, una descarga eléctrica o lesiones graves a usted mismo o a otras personas.

- Bajo ninguna circunstancia deberá modificar o alterar por su cuenta ningún componente del sistema motriz.
- Nunca sustituya ningún componente del sistema motriz sin autorización.
- Nunca abra los componentes del sistema motriz sin autorización. Los componentes del sistema motriz no requieren de ningún mantenimiento. Permita que las reparaciones al sistema motriz las realicen únicamente especialistas autorizados.
- Permita que los componentes del sistema motriz los sustituya únicamente un especialista autorizado con piezas de repuesto originales permitidas.

⚠ PELIGRO

Riesgo de incendio debido a un manejo inadecuado.

Si maneja la batería y el cargador de forma inadecuada o utiliza baterías y cargadores incompatibles, se puede provocar un incendio.

- ▶ Siga todas las instrucciones de carga y no cargue la batería fuera del rango de temperatura que se especifica. Cargar la batería de forma incorrecta o a temperaturas fuera del rango especificado puede dañarla, además de incrementar el riesgo de incendios.
- ▶ No modifique ni intente reparar el cargador o la batería.
- ▶ Para cargar la batería, utilice solamente cargadores originales y compatibles con evation de Fazua.
- ▶ Tenga cuidado de no utilizar objetos metálicos, como monedas, clips, tornillos, etc., en las proximidades de la batería, y de almacenar la batería en un lugar donde no haya objetos metálicos. Los objetos metálicos pueden cerrar un circuito entre las terminales de la batería (por ejemplo, hacer un cortocircuito en la batería) y provocar un incendio.
- ▶ No provoque un cortocircuito en la batería.
- ▶ La batería y el cargador pueden calentarse durante la carga o durante el funcionamiento. Por lo tanto, es fundamental mantener la batería y el cargador lejos de materiales inflamables. Ponga especial atención durante el proceso de carga y ponga siempre la batería y el cargador en un lugar seco y a prueba de fuego antes de iniciar la carga.
- ▶ Manténganse siempre atento a la batería y al cargador durante la carga.

⚠ ADVERTENCIA

Riesgo de quemaduras corrosivas debido al ácido de la batería.

La batería contiene ácido. Si entra en contacto con este líquido, puede quemarse la zona de la piel afectada o la mucosa. El contacto con los ojos puede provocar la pérdida de la vista.

- ► No toque ningún líquido que salga de la batería.
- ► Si llegara a entrar en contacto con el ácido de la batería, enjuague bien la zona afectada inmediatamente con mucha agua corriente.
- ► Consulte a un doctor inmediatamente después de enjuagar, sobre todo en caso de entrar en contacto con los ojos o si se afectó la mucosa (por ejemplo, la mucosa nasal).

⚠ ADVERTENCIA

Peligros para la salud debido a la irritación del tracto respiratorio.

Si la batería se daña, los gases pueden escaparse e irritar el tracto respiratorio.

- ► Proteja la batería contra fuerzas mecánicas o cualquier otra carga.
- ► Si nota o sospecha que hay una fuga de gases de la batería, asegúrese inmediatamente de acudir a una fuente de aire fresco y buscar atención médica lo más pronto posible.

⚠ ADVERTENCIA

Peligro debido a un arranque accidental.

Arrancar el sistema motriz en situaciones no adecuadas puede provocar accidentes y lesiones graves.

- ► Retire la unidad motriz de la bicicleta eléctrica cuando la

transporte o almacene, y durante todos los trabajos que se le realicen, a fin de evitar que el sistema motriz se arranque por error.

- ▶ Utilice la función "Asistencia de transporte a pie" solo cuando empuje la bicicleta eléctrica. Cuando se activa la asistencia de transporte a pie, debe sostener la bicicleta eléctrica con ambas manos y asegurarse de que las ruedas están en contacto con el suelo; de no hacerlo así, corre el riesgo de lesionarse.

⚠ ADVERTENCIA

¡Riesgo de quemaduras!

El radiador de la unidad motriz puede calentarse mucho durante el funcionamiento, por lo que puede quemarse con el mismo.

- ▶ Tenga cuidado al manejar la unidad motriz.
- ▶ Deje que la unidad motriz se enfríe completamente antes de tocarla.

AVISO

¡Riesgo de daños!

El manejo incorrecto puede dañar el sistema motriz o los componentes individuales.

- ▶ Sustituya los componentes individuales del sistema motriz y de la bicicleta eléctrica exclusivamente por componentes idénticos u otros componentes aprobados expresamente por el fabricante de la bicicleta. Con ello protegerá los otros componentes o la bicicleta eléctrica de posibles daños.
- ▶ Nunca utilice su bicicleta eléctrica sin unidad motriz o sin cubierta para el tubo inferior, si es que la utiliza como una bicicleta convencional sin unidad motriz.
- ▶ Retire la batería antes de limpiar la unidad motriz y deje que todos los componentes se sequen por completo antes de

ponerlos nuevamente. La batería puede dañarse si toca contactos mojados o húmedos en la unidad motriz durante su colocación.

- Para evitar que los componentes se dañen, por ejemplo, por caídas, cuando cargue la batería, asegúrese de que el cable de la red eléctrica y el del cargador no representen un riesgo para que alguien se tropiece.

3.5 Notas para circular de forma segura en la calle

Si sigue las precauciones de seguridad en la carretera que se enumeran a continuación, puede reducir el riesgo de accidentes y lesiones cuando anda en bicicleta o bicicleta eléctrica en el tránsito vial.

El término "tránsito vial" se refiere también a zonas privadas y a rutas en el campo o bosque abiertos al público.

- Conduzca su bicicleta eléctrica en un camino sólo si el equipo cumple con las normas nacionales de tráfico vial. Para obtener más información, póngase en contacto con el fabricante de la bicicleta eléctrica.
- Obtenga más información sobre las normas vigentes de tránsito vial de su país o región, por ejemplo, de la Secretaría de Transporte. Debe mantenerse informado sobre cualquier cambio en el contenido de las normas en vigor.
- Respete y siga las normas de tráfico vial nacionales y regionales.
- Cuando ande en bicicleta, utilice un casco adecuado para ciclismo que cumpla con las normas nacionales y regionales [Comisión de Seguridad de Productos del Consumidor (CPSC, por sus siglas en inglés), artículo 1203, título 16 del código del CFR o la norma ASTM F1447-06].
- Cuando ande en bicicleta, lleve ropa brillante con elementos reflectantes que llamen la atención de otros usuarios del camino.
- No ande en su bicicleta eléctrica si está bajo los efectos del alcohol, narcóticos o medicamentos.
- No use dispositivos móviles como teléfonos inteligentes, reproductores MP3, etc. mientras conduce.

- ► Mientras conduce, no se distraiga con otras actividades, como el encendido de luces. Deje de hacer dichas actividades.
- ► Nunca quite las manos del manubrio mientras conduce, bajo ninguna circunstancia. Mantenga siempre las dos manos en el manubrio.
- ► Conduzca con cuidado y sea considerado con los otros usuarios del camino.
- ► Conduzca de tal forma que no lastime, ponga en peligro, obstruya el paso ni le produzca molestias a nadie.
- ► Conduzca en los carriles exclusivos para bicicletas.

4 USO

Este capítulo describe cronológicamente cómo proceder cuando usa el sistema motriz.

⚠ PELIGRO

El uso incorrecto o inadecuado puede derivar en explosiones, incendios o accidentes, así como heridas graves.

► Debe leer las descripciones detalladas de la sección del componente correspondiente:
- antes de utilizar la bicicleta eléctrica equipada con sistema motriz evation por primera vez,
- si no está seguro sobre cómo utilizarla,
- si tiene problemas para llevar a cabo los pasos que aquí se describen.

4.1 Enganche y extracción de componentes

4.1.1 Colocación de la batería en la unidad motriz

→ Puede encontrar información más detallada en el capítulo 31.1 "Revisión y encendido de la batería" y en el capítulo 31.2 "Colocación de la batería en la unidad motriz".

Con la entrega, es posible que la batería solo esté precargada.

► Cargue completamente la batería antes de colocarla en la unidad motriz por primera vez.

⚠ PELIGRO

Riesgo de explosión e incendio.

Una batería con daños o sucia puede explotar y causar un incendio.

- ► Nunca coloque una batería dañada en la unidad motriz.
- ► Antes de cada puesta, compruebe que la batería no tenga ningún daño visible, como roturas o marcas de quemaduras.
- ► Antes de usarla, asegúrese de que las superficies de la batería estén limpias.

1. Compruebe que la batería no tenga ningún daño visible.
2. Presione una vez el botón de encendido/apagado de la batería para encenderla.
3. Coloque la batería con el primer contacto de conexión en el soporte de la batería de la unidad motriz.

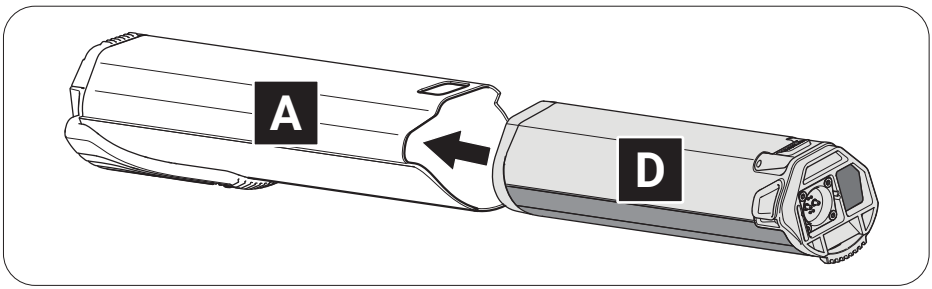

4. Coloque con cuidado la batería en el soporte de la batería hasta que escuche un clic.

   La batería se queda fija automáticamente cuando se coloca de forma correcta. Si la batería no se queda fija, repita el procedimiento. No use el sistema motriz si la batería no puede quedarse fija. Si la batería sin fijar se cae del soporte de la bicicleta eléctrica mientras conduce, esto puede provocar accidentes o caídas y daños a la batería.

4.1.2 Montaje de la unidad motriz en la bicicleta eléctrica

→ Puede encontrar información más detallada en el capítulo 15.1 "Montaje de la unidad motriz en la bicicleta eléctrica".

1. Coloque la unidad motriz con la interfaz hacia el eje pedalier frente a la interfaz correspondiente en el eje pedalier.
2. Gire el extremo superior de la unidad motriz para colocarlo en el tubo inferior de la bicicleta eléctrica.

   La unidad motriz se queda fija automáticamente en su lugar cuando las dos interfaces de la unidad motriz y el eje pedalier se enganchan correctamente, y cuando la unidad motriz giró completamente en la posición deseada en el tubo inferior.

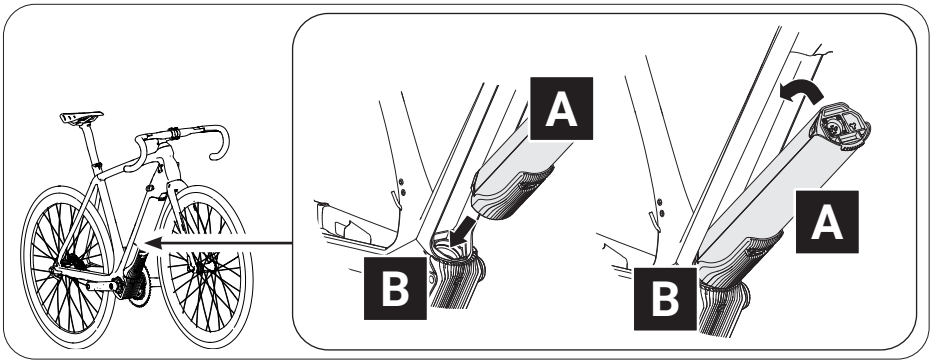

3. Compruebe que la unidad motriz queda ajustada a presión.

   Si la unidad motriz no se queda fija, repita el procedimiento. No use el sistema motriz si la unidad motriz no puede quedarse fija a la bicicleta eléctrica. Si la unidad motriz sin fijar se cae del soporte de la bicicleta eléctrica mientras conduce, esto puede provocar accidentes o caídas y daños a la unidad motriz o a la batería.

4.1.3 Extracción de la unidad motriz de la bicicleta eléctrica

→ Puede encontrar información más detallada en el capítulo 15.2 "Extracción de la unidad motriz de la bicicleta eléctrica".

⚠ ADVERTENCIA

¡Riesgo de quemaduras!

El radiador de la unidad motriz puede calentarse mucho durante el funcionamiento, por lo que puede quemarse con el mismo.

► Deje que la unidad motriz se enfríe completamente antes de tocarla.

1. Sujete la unidad motriz con una mano.
2. Presione el botón o mueva la palanca de bloqueo hacia arriba tanto como sea posible para liberar la unidad motriz del bloqueo.
3. Mantenga presionado el botón y baje cuidadosamente la unidad motriz. La palanca de bloqueo permanece automáticamente en la posición abierta.
4. Extraiga la unidad motriz de la interfaz en el eje pedalier.

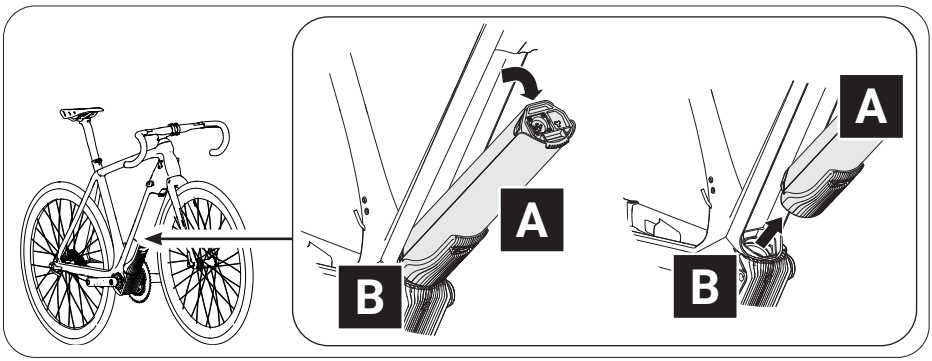

4.1.4 Extracción de la batería de la unidad motriz

→ Puede encontrar información más detallada en el capítulo 31.3 "Extracción de la batería de la unidad motriz".

⚠ PRECAUCIÓN

¡Riesgo de aplastarse los dedos!

Al extraer la batería de la unidad motriz, puede aplastarse los dedos.

► Cuando presione el botón o extraiga la batería, tenga cuidado de no aplastarse los dedos.

1. Sujete la batería con una mano.
2. Presione el botón tanto como sea posible hasta que se libere la batería del bloqueo.
3. Mantenga presionado el botón y saque cuidadosamente la batería de su soporte.

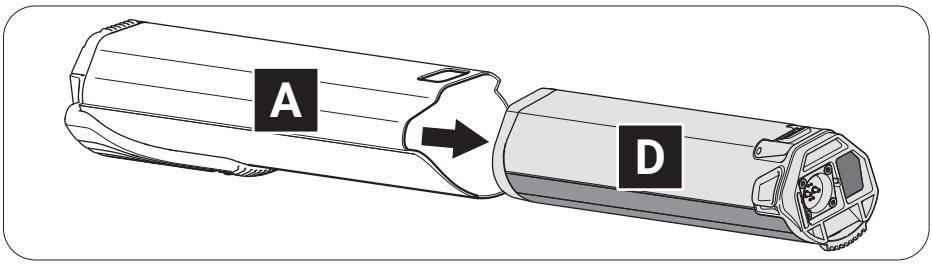

4.2 Encendido y apagado del sistema motriz

El aspecto y el manejo de los controles remotos dependientes del modelo varían en cierta medida.

→ Puede encontrar información más detallada en el capítulo 19 "Variantes de modelo del control remoto".

► De la lista completa que aquí se expone, ponga atención a la información que concierne específicamente a su control remoto. Si no se menciona explícitamente ninguna de las variantes del modelo, entonces las descripciones se refieren a todos los controles remotos.

4.2.1 Encendido del sistema motriz

→ Puede encontrar información más detallada en el capítulo 23.1 "Encendido y apagado del sistema motriz" o en el capítulo 27.1 "Encendido y apagado del sistema motriz".

► Active el sistema motriz mediante el control remoto b al presionar uno de los tres botones.

o

► Active el sistema motriz mediante el control remoto fX o el control remoto bX al presionar el botón central.

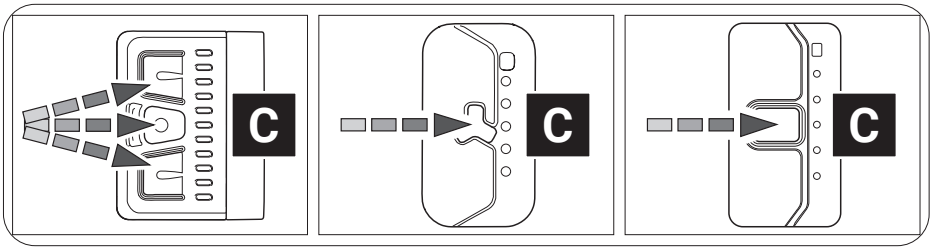

4.2.2 Apagado del sistema motriz

→ Puede encontrar información más detallada en el capítulo 23.1 "Encendido y apagado del sistema motriz" o en el capítulo 27.1 "Encendido y apagado del sistema motriz" así como también en el capítulo 4.4 "Encendido del sistema motriz después una parada".

Puede apagar el sistema motriz de diferentes formas:

► Mantenga presionado el botón central del control remoto durante 2 segundos (Control remoto b) o durante 1 segundo (Control remoto fX y control remoto bX) para apagar el sistema motriz.

o

► Extraiga la unidad motriz de la bicicleta eléctrica.

o

► Apague la batería al presionar el botón de encendido/apagado.

Además de apagar el sistema motriz, Fazua recomienda hacer lo mismo con la batería en caso de que estacione la bicicleta eléctrica durante un largo periodo de tiempo (por ejemplo, si toma un descanso durante un viaje).

→ Puede encontrar información más detallada en el capítulo 31.4 "Apagado de la batería"

4.3 Instrucciones para conducir con el sistema motriz

Siga las instrucciones a continuación para conducir su bicicleta eléctrica equipada con el sistema motriz evation.

Cambio de velocidades:

Puede usar la palanca de velocidades de su bicicleta eléctrica de la misma forma que en una bicicleta convencional. Al elegir una velocidad adecuada se incrementa la velocidad, la potencia y el alcance de la bicicleta, mientras se mantiene la frecuencia del pedaleo.

Sin importar el tipo de palanca de velocidades instalado, tenga en cuenta lo siguiente:

► Deje de pedalear cuando cambie de velocidad. Esto alivia la carga en el desviador de cambios trasero y la transmisión de su bicicleta eléctrica.

Rango/planificación del viaje

La distancia o la rapidez con la que puede andar en su bicicleta eléctrica hasta que necesite recargar la batería dependerá de diversos factores.

Esos factores incluyen, entre otros:

- el nivel de asistencia establecido;
- la velocidad (de conducción) a la que se desplaza;
- el cambio de velocidades;
- el tipo y la presión establecida del neumático;
- la ruta elegida y las condiciones meteorológicas;
- el peso del conductor y de la bicicleta eléctrica (peso total);
- el estado y el tiempo de uso de la batería

Sin embargo, como norma, se aplica lo siguiente:

► Familiarícese con su bicicleta eléctrica poco a poco y lejos de carreteras y del tráfico pesado.

► Pruebe el rango máximo de su bicicleta eléctrica en diversas condiciones externas antes de planear viajes más largos. No es posible valorar con exactitud el alcance de su sistema antes ni durante un viaje.

Temperatura de funcionamiento y almacenamiento

► Respete las temperaturas de funcionamiento y almacenamiento de los componentes del sistema motriz y de los de su bicicleta eléctrica, sobre todo de la batería, puesto que puede dañarse debido a temperaturas extremas.

⚠ PELIGRO

Si no utiliza la batería de forma adecuada, esta puede explotar.

4.4 Encendido del sistema motriz después una parada

Su bicicleta eléctrica se detendrá en cuanto la apague.

- Después de 15 minutos de que esté parada, el sistema motriz (¡no la batería!) se apagará automáticamente.

  Puede encender el sistema motriz nuevamente si presiona brevemente el botón central del panel de control.
- La batería se apaga después de 8 horas de detención, siempre y cuando no se presione ningún botón o sensor táctil durante ese tiempo.
- La batería se apaga después de 3 horas de detención, siempre y cuando el nivel de la carga de la batería esté por debajo de 30 % y no se presione ningún botón o sensor táctil durante ese tiempo.

► Encienda la batería 250 X al presionar el botón de encendido/apagado para que pueda usar otra vez el sistema motriz después de que la batería se haya apagado debido a la detención.

4.5 Establecer nivel de asistencia

→ Puede encontrar información más detallada en el capítulo 23.2 "Configuración de la asistencia al pedaleo" o en el capítulo 27.2 "Configuración de la asistencia al pedaleo" así como también en el capítulo 23.3 "Niveles de asistencia" o en el capítulo 27.3 "Niveles de asistencia".

Con la ayuda del control remoto, puede establecer el nivel de asistencia deseado en cualquier momento, incluso mientras circula.

► Presione el botón superior o el sensor táctil en el control remoto para cambiar al siguiente nivel de asistencia superior.

► Presione el botón inferior o el sensor táctil en el control remoto para cambiar al siguiente nivel de asistencia menor.

TABLA DE VISIÓN GENERAL DE LOS NIVELES DE ASISTENCIA		
Nivel de asistencia	**Color**	**potencia máx. del motor**
ninguna	blanco	0 W
Breeze	verde	400 W*
River	azul	400 W*
Rocket	rosa	400 W*

* Los valores que se muestran pertenecen a la máxima potencia "teórica" del motor. Según el modelo, el fabricante configura la máxima potencia "real" del motor de su bicicleta eléctrica.

4.6 Uso del modo "Asistencia de transporte a pie"

Si su bicicleta cuenta con un control remoto b, tiene el modo "Asistencia de transporte a pie", que puede utilizar cuando empuje la bicicleta eléctrica.

→ Puede encontrar información más detallada en el capítulo 23.4 "Modo "Asistencia de transporte a pie"".

⚠ ADVERTENCIA

Peligro debido a un arranque accidental.

Arrancar el sistema motriz en situaciones no adecuadas puede provocar accidentes y lesiones graves.

- ► Utilice la función "Asistencia de transporte a pie" solo cuando empuje la bicicleta eléctrica.
- ► Cuando se active la asistencia de transporte a pie, sostenga la bicicleta eléctrica con ambas manos y asegúrese de que las ruedas están en contacto con el suelo.

⚠ PRECAUCIÓN

¡Riesgo de lesiones!

Si empuja la bicicleta eléctrica con la asistencia de transporte a pie activada, los pedales giran con lentitud y usted podría lesionarse.

- ► Tenga cuidado de no lesionarse con los pedales que giran mientras usa la función "Asistencia de transporte a pie".

1. De ser necesario, cambie el nivel de asistencia a "ninguna".
2. Mantenga presionado el botón inferior en el control remoto b para activar el modo de asistencia de transporte a pie.

   Luego de 2 segundos, la asistencia de transporte a pie se activa y pone la bicicleta eléctrica en movimiento mientras mantenga el botón presionado.

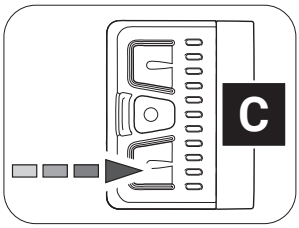

3. Guíe la bicicleta eléctrica con ambas manos y, si es necesario, reduzca la velocidad de la bicicleta a la velocidad con que camina frenándola o sujetándola mientras empuja.
4. Suelte el botón inferior para desactivar la asistencia de transporte a pie.

4.7 Carga de la batería

⚠ PELIGRO

¡Riesgo de descarga eléctrica e incendio!

Si utiliza el cargador de forma inadecuada, usted y otras personas pueden quedar expuestas ante un riesgo de descarga eléctrica, o podría provocar un incendio.

► Lea y siga las advertencias específicas de uso en la sección del cargador y la batería.

⚠ ADVERTENCIA

¡Riesgo de quemaduras!

El radiador de la unidad motriz puede calentarse mucho durante el funcionamiento, por lo que puede quemarse con el mismo.

► Deje que la unidad motriz se enfríe completamente antes de tocarla.

Puede dejar la batería en la unidad motriz durante la carga, o bien, extraerla y cargarla por separado.

1. Antes de cargar la batería, prepare el cargador conectando el cable de alimentación a la fuente de alimentación.

→ Puede encontrar información más detallada en el capítulo 35.1 "Prepare el cargador".

2. Extraiga la unidad motriz de la bicicleta eléctrica.

→ Puede encontrar información más detallada en el capítulo 15.2 "Extracción de la unidad motriz de la bicicleta eléctrica".

3. Inserte la clavija de carga en el enchufe de carga de la batería.

→ Puede encontrar información más detallada en el capítulo 35.2 "Conecte el cargador a la batería".

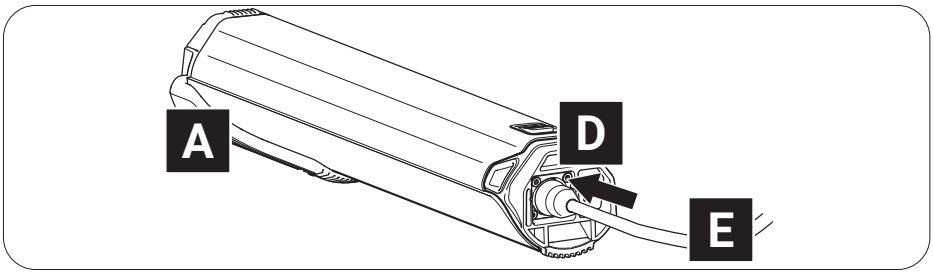

4. Enchufe la clavija de carga en una toma de corriente adecuada para establecer la conexión de carga.

   El proceso de carga comienza automáticamente después de la conexión a la red eléctrica.

→ Puede encontrar información más detallada en el capítulo 31.6 "Proceso de carga" y en el capítulo 31.7 "Indicador de nivel de carga de la batería".

5. Desconecte el cargador de la red eléctrica al desconectar la clavija del enchufe cuando la carga se complete o para interrumpir la carga.
6. Para desconectar el cargador de la batería, saque la clavija del cargador del enchufe de carga de la batería.

→ Puede encontrar información más detallada en el capítulo 35.3 "Desconecte el cargador de la batería".

5 ALMACENAMIENTO Y TRANSPORTE

⚠ ADVERTENCIA

Peligro debido a un arranque accidental.

Arrancar el sistema motriz en situaciones no adecuadas puede provocar accidentes y lesiones graves.

- ► Extraiga siempre la unidad motriz con la batería antes de transportar su bicicleta eléctrica o estibarla/almacenarla durante un largo periodo de tiempo.

- ► Cuando transporte y almacene su bicicleta eléctrica o los componentes del sistema motriz, cumpla con los rangos de temperatura específicos para los componentes.
- ► Siempre transporte y almacene la batería de la bicicleta eléctrica por separado.

  Las baterías están sujetas a las regulaciones de mercancías peligrosas. Cualquier persona puede transportar baterías sin daños en el tránsito vial. Para el transporte comercial se requiere el cumplimiento de las normas sobre empaquetado, etiquetado y transporte de mercancías peligrosas. Se deben cubrir los contactos abiertos y empacar la batería de forma segura. Cuando se envíe, el servicio de transporte debe estar informado de que hay mercancías peligrosas en el paquete.
- ► Tenga en cuenta la siguiente información del nivel de carga de la batería durante un lapso prolongado de inactividad y la información de los rangos de temperatura de los periodos de almacenamiento correspondientes.

  La batería debe tener un nivel de carga mínimo de 60 % si planea no usarla durante un periodo largo de tiempo. Compruebe el estado de carga de la batería después de 6 meses de inactividad. Si la prueba muestra que el nivel de carga es de 20 % o menos, recargue la batería hasta alcanzar un mínimo de 60 %.

  Para la batería, considere los siguientes rangos de temperatura que dependen del tiempo de almacenamiento (nivel de carga de 60 %):

  - Tiempo de almacenamiento menor a 1 mes: De -15 °C a 60 °C (de 5 °F a 140 °F)

- Tiempo de almacenamiento menor a 3 meses: De -15 °C a 45 °C (de 5 °F a 113 °F)
- Tiempo de almacenamiento menor a 1 año: De -15 °C a 25 °C (de 5 °F a 77 °F)

► Si tiene más preguntas, póngase en contacto con un socio de servicio de Fazua o visite la plataforma de servicio de Fazua (www.fazua.com/help).

6 ACCESORIOS OPCIONALES

Cubierta para el tubo inferior

AVISO

¡Riesgo de daños!

Si utiliza la bicicleta o bicicleta eléctrica sin la unidad motriz instalada y la apertura en el tubo inferior del cuadro queda desbloqueada, los componentes del sistema motriz pueden dañarse.

► Cuando use la bicicleta eléctrica como una bicicleta convencional sin unidad motriz, cierre la apertura de ésta en el tubo inferior del cuadro con una cubierta opcional.

Al quitar la unidad motriz, puede utilizar su bicicleta eléctrica como una bicicleta convencional sin sistema motriz eléctrico.

Puede utilizar la cubierta opcional para tubo inferior para cubrir la apertura libre en el tubo inferior después de extraer la unidad motriz. Puede utilizar el espacio interno que queda para guardar cosas, por ejemplo, para guardar un kit de reparación, herramientas o comida.

► Si tiene alguna otra pregunta sobre la cubierta opcional para el tubo inferior evation, póngase en contacto con un socio de servicio de Fazua o visite la plataforma de servicio de Fazua (www.fazua.com/help).

Aplicación Fazua Rider de CoModule:

Según el modelo, su control remoto puede estar equipado con función Bluetooth®. Esto le permite conectar un dispositivo móvil (por ejemplo, su teléfono inteligente) con el control remoto y, con ayuda de la aplicación Fazua Rider, mostrar y evaluar determinados datos de conducción, etc.

- ► Si tiene alguna pregunta sobre Fazua Rider, póngase en contacto con un socio de servicio de Fazua o visite la plataforma de servicio de Fazua (www.fazua.com/help).

Todos los controles remotos con número de serie 1805113000 o más recientes son compatibles con Bluetooth® de fábrica.

- ► Póngase en contacto con el socio de servicio de Fazua si el control que tiene instalado no está habilitado para Bluetooth®.

7 LIMPIEZA Y MANTENIMIENTO

⚠ PRECAUCIÓN

¡Riesgo de lesiones!

Si el sistema motriz se pone en movimiento mientras lo manipula, puede atascarse los dedos o lesionarse.

- ► Extraiga la unidad motriz de la bicicleta eléctrica cuando limpie la bicicleta eléctrica o los componentes del sistema motriz.

AVISO

¡Riesgo de daños!

Una limpieza incorrecta puede dañar el sistema motriz o los componentes individuales.

- ► Para realizar la limpieza, nunca sumerja los componentes del sistema motriz en agua ni en otros líquidos.
- ► No utilice productos de limpieza agresivos.
- ► No utilice objetos de limpieza afilados, con punta o metálicos.

► Nunca limpie los componentes del sistema motriz con chorro de agua dura o con lavadora de alta presión.

► Siempre mantenga limpios todos los componentes de la bicicleta eléctrica y el sistema motriz.

► Limpie los componentes suavemente con un paño o un cepillo suave.

► Seque todos los componentes y las superficies después de la limpieza.

► Preste especial atención a los contactos e interfaces entre la batería y la unidad motriz, así como entre la unidad motriz y el eje pedalier: Para evitar daños, las interfaces no deben estar sucias ni contaminadas, y deben estar completamente secas antes de colocar los componentes.

► Limpie el radiador de la unidad motriz con regularidad.

No limpie el radiador solo cuando se vea o esté muy sucio

► Mantenga la abertura de drenaje del cuerpo de enfriamiento limpia o despejada para garantizar que el agua y los condensados puedan salir fácilmente de la unidad motriz.

La abertura de drenaje se ubica en el radiador, justo encima del puerto USB o de la cubierta correspondiente (consulte la ilustración de la derecha).

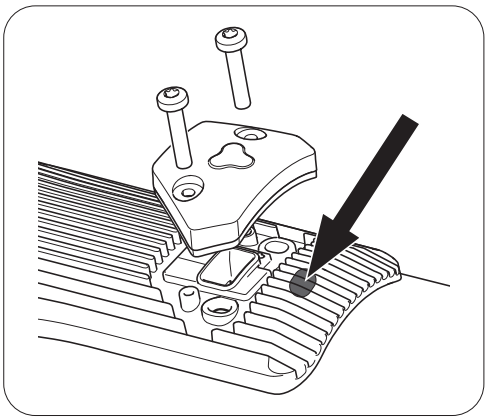

► Lubrique el seguro para bloquear la unidad motriz en el marco cada 2 o 3 meses aproximadamente o al menos en cuanto vea que no funciona con facilidad.

► Para obtener más información sobre la limpieza y el mantenimiento del sistema motriz, póngase en contacto con un socio de servicio de Fazua o visite la plataforma de servicio de Fazua (www.fazua.com/help).

8 SOLUCIÓN DE PROBLEMAS

1. Si su bicicleta eléctrica o el sistema motriz no funciona como debería, verifique primero que la falla pueda corregirse con ayuda de la siguiente tabla de visión general de solución de problemas.
2. De ser necesario, póngase en contacto con un socio de servicio de Fazua o visite la plataforma de servicio de Fazua (www.fazua.com/help).
   - no aparece el error en la tabla de visión general,
   - el error aparece en la tabla de visión general, pero no se puede resolver como se describe aquí o no está seguro.

TABLA DE VISIÓN GENERAL SOLUCIÓN DE PROBLEMAS	
Problema	**Causa del problema/solución**
El motor se siente más deficiente de lo habitual.	El sistema motriz es nuevo. ► Espere hasta que el sistema motriz pase por un periodo de prueba. El sistema motriz necesita unos cuantos kilómetros para desarrollar su máxima potencia.
	Está muy caliente y la gestión de calor de la batería o la unidad motriz limita el funcionamiento.
	Está muy frío, por lo que la batería de ion de litio no proporciona el rendimiento habitual.
La unidad motriz no se puede sacar del tubo inferior.	El seguro está defectuoso. La suciedad puede atascar el seguro. Es posible que haya circulado sin unidad motriz con mal tiempo. ► Póngase en contacto con un socio de servicio de Fazua.
La unidad motriz produce zumbidos.	La manga poligonal se mueve. ► Póngase en contacto con un socio de servicio de Fazua.
La unidad motriz produce chasquidos.	El acople poligonal se cargó en un lado. ► Empuje el acople poligonal a su posición original para moverlo nuevamente.

TABLA DE VISIÓN GENERAL SOLUCIÓN DE PROBLEMAS	
Problema	**Causa del problema/solución**
El LED superior en el control remoto se ilumina/parpadea en color rojo.	Hay un error de conexión entre la unidad motriz y el eje pedalier. Es posible que no se establezca la conexión debido a la contaminación en la interfaz. ► Limpie la interfaz entre el eje pedalier y la unidad motriz.
El LED superior en el control remoto se ilumina/parpadea en color amarillo.	Es posible que haya una mala conexión entre el sensor de velocidad y el eje pedalier. ► Compruebe la posición del imán para radios. Si no puede encontrar ninguna falla, póngase en contacto con un socio de servicio de Fazua.
Los LED blancos en el control remoto parpadean.	Actualización del software ► Después de la actualización de un nuevo firmware, el control remoto se actualiza automáticamente. En este caso, espere y no apague el control remoto hasta que los LED dejen de parpadear.
El control remoto no puede encenderse.	La batería se quedó sin carga o se apagó debido a un largo periodo de tiempo sin usar (detención). ► Pruebe a encender la batería con el botón de encendido/apagado. ► De ser necesario, cargue la batería.
	Es posible que la interfaz entre la batería y la unidad motriz esté sucia. ► Limpie la interfaz entre la batería y la unidad motriz.
No se puede colocar la batería en la unidad motriz. No se puede fijar en el compartimiento de la batería.	Es posible que la interfaz entre la batería y la unidad motriz esté sucia. ► Limpie la interfaz entre la batería y la unidad motriz.
La asistencia al pedaleo falla de repente durante la circulación.	Función de protección BMS ► Apague la batería presionando el botón de encendido/apagado durante 3 segundos y luego enciéndala de nuevo.

9 INSTRUCCIONES DE DESECHO

De acuerdo con las normas de la UE para los residuos de aparatos eléctricos y electrónicos (Directiva 2012/19/EU) y baterías usadas (Directiva 2006/66/EC), los componentes relevantes deben separarse y desecharse de manera que no dañen el medioambiente.

- ► Antes de desechar su bicicleta eléctrica, extraiga todas las baterías, así como todos componentes y controles que contienen baterías.

9.1 Desecho de su bicicleta eléctrica

Después de que haya quitado todas las baterías, la bicicleta eléctrica se considera un aparato eléctrico usado y se debe reciclar.

- ► Las autoridades municipales o de la ciudad (municipio, estado) pueden informarle sobre los puntos de recolección gratuitos para aparatos eléctricos usados u otros puntos de recolección, a través de los cuales se pueden reciclar los componentes o la bicicleta eléctrica.
- ► Cuando deseche el producto, asegúrese de cumplir con los requisitos de la Secretaría del Medioambiente y Recursos Naturales (https://www.gob.mx/semarnat) o de la Agencia de Protección Ambiental de los Estados Unidos (www.epa.gov).
- ► De ser necesario, asegúrese de quitar cualquier dato personal almacenado en el dispositivo antes de llevar el aparato eléctrico o electrónico al punto de recolección. Esta tarea es su responsabilidad.

9.2 Desecho de la batería

El sistema motriz cuenta con una batería de ion de litio que debe desecharse como residuo peligroso.

- ► Deseche la batería del sistema motriz y cualquier otra batería instalada en la bicicleta eléctrica en un centro de reciclaje o en un punto de recolección de la ciudad o municipio donde vive.
- ► Si lo requiere, visite la página web de call2recycle: www.call2recycle.org. Ahí encontrará mucho contenido sobre el tema de "Reciclaje de baterías", así como una función de búsqueda para encontrar puntos de recolección en su zona.

10 GARANTÍA DEL CONSUMIDOR

FAZUA GmbH garantiza al Cliente (en lo sucesivo denominado el "Cliente"), de acuerdo con las disposiciones establecidas a continuación, que el sistema motriz integrado en la bicicleta que el Cliente compró, incluidos los componentes del sistema motriz (en lo sucesivo denominado de forma conjunta el "Producto"), está libre de defectos de fabricación, de materiales y de fabricación, y que es plenamente funcional durante un periodo de dos años después de la entrega (periodo de garantía).

Sin embargo, en caso de que se produzca un defecto o de que el sistema motriz no funcione completamente, FAZUA GmbH podrá, a su propio criterio, solucionar el o los defectos por cuenta propia, ya sea mediante la reparación o el suministro de piezas nuevas o restauradas.

No obstante, las reclamaciones durante este periodo de garantía se considerarán válidas solamente si:

- El Producto no presenta ningún daño o señal de desgaste provocados por un uso distinto para el que fue concebido o según las especificaciones proporcionadas por FAZUA GmbH en el manual de usuario.
- El Producto no presenta ninguna señal que muestre que se realizaron reparaciones u otros procedimientos por personal no autorizado de FAZUA GmbH.
- El daño no se debe a un ensamblado inadecuado ni a un mantenimiento posterior, ni a la falta de habilidades, competencia o experiencia del usuario o de quien realizó el ensamblaje.
- El Producto fue ensamblado o recibió mantenimiento por parte de un concesionario autorizado de Fazua.
- El Producto no ha sido modificado, descuidado, usado en competencias o para fines comerciales, como renta, mensajería, policía, seguridad, etc., se ha usado mal, maltratado, involucrado en accidentes o recibido cualquier otro uso diferente del habitual.
- No se instalaron componentes, piezas o accesorios que originalmente no estaban destinados para usarse con productos Fazua o que fueran compatibles con ellos.
- El número de serie no se ha quitado ni resulta ilegible.
- Se notificó de los defectos dentro de los catorce (14) días posteriores al descubrimiento del defecto.

Las reclamaciones bajo esta garantía requieren que,

- antes de regresar el Producto, el Cliente contacte al distribuidor a quien compró la bicicleta o a FAZUA GmbH, y que el Cliente le dé la oportunidad al distribuidor o a FAZUA GmbH de realizar un análisis de fallas por teléfono dentro de un periodo de ocho días.
- el Producto se entregue o regrese a FAZUA GmbH.
- se presente la factura original que contenga la fecha de la compra.
- el envío se realice por un proveedor designado por FAZUA GmbH. El Cliente puede utilizar un servicio de paquetería distinto con sus propios recursos.

En caso de reventa, esta garantía aplicará también dentro del alcance antes mencionado y bajo las condiciones establecidas anteriormente (incluido el requisito de proporcionar un comprobante de la compra) a cualquier propietario futuro del Producto. Cada nuevo propietario acepta la garantía de acuerdo con el tiempo restante a partir de la fecha original de compra.

En vista de las garantías anteriores concedidas por FAZUA GmbH, el comprador acuerda y acepta las siguientes condiciones:

- Está garantía está sujeta a la ley de los EE. UU., siempre que las regulaciones obligatorias de protección al consumidor del país del Cliente no entren en conflicto con las mismas.
- Que esta garantía reemplaza a todas las demás garantías, expresas o implícitas.
- Que TODAS LAS GARANTÍAS DE COMERCIABILIDAD O APTITUD PARA UN PROPÓSITO EN PARTICULAR SE EXCLUYEN Y/O SE RENUNCIAN.
- Que esta solución reemplaza a todas los demás soluciones o reclamos por daños, consecuentes o no, que el comprador pueda tener contra FAZUA GmbH.
- FAZUA GmbH no tendrá ninguna responsabilidad por cualquier pérdida o lesión causada, total o parcialmente, por sus acciones, omisiones o negligencia, o por contingencias fuera de su control.

11 SERVICIO

Puede encontrar ***especialistas autorizados*** para los trabajos de reparación y mantenimiento con los socios de servicio oficiales de Fazua. Póngase en contacto con el equipo de servicio de Fazua o visite la plataforma correspondiente para localizar a un socio de servicio de Fazua para su región.

De ser posible, prepare la imagen de error y toda la información sobre el componente correspondiente antes de contactar al socio de servicio o al equipo de servicio de Fazua.

- ► Si requiere servicio, póngase en contacto con un socio de servicio o con el equipo de servicio de Fazua.
- ► Visite la plataforma de servicio de Fazua. www.fazua.com/help.

12 CONFORMIDAD

Fazua ratifica la conformidad de acuerdo con el título 47 de la CFR, sección 15.105: Información para el usuario.

Nota: Este equipo ha sido probado y se encontró que cumple con los límites de un dispositivo digital de clase B, de conformidad con la parte 15 de las Reglas de la FCC. Estos límites están diseñados para proporcionar una protección razonable contra interferencias perjudiciales en una instalación residencial. Este equipo genera, utiliza y puede irradiar energía de radiofrecuencia y, si no se instala y utiliza de acuerdo con las instrucciones correspondientes, puede provocar interferencias perjudiciales a las radiocomunicaciones. Sin embargo, no se garantiza que no ocurran las interferencias en una instalación particular. Si este equipo provoca interferencias perjudiciales a la recepción de la radio o televisión, lo cual se puede determinar apagando y encendiendo el equipo, se invita al usuario a intentar corregir la interferencia mediante una o más de las siguientes medidas:

- ► Cambie la orientación o ubicación de la antena receptora.
- ► Aleje más el equipo y el receptor.
- ► Conecte el equipo en una toma o en un circuito diferente al que está conectado el receptor.
- ► Consulte al distribuidor o a un técnico experto en radio y televisión para recibir ayuda.

UNIDAD MOTRIZ

13 VISTA DETALLADA Y DENOMINACIÓN DE LAS PIEZAS: UNIDAD MOTRIZ

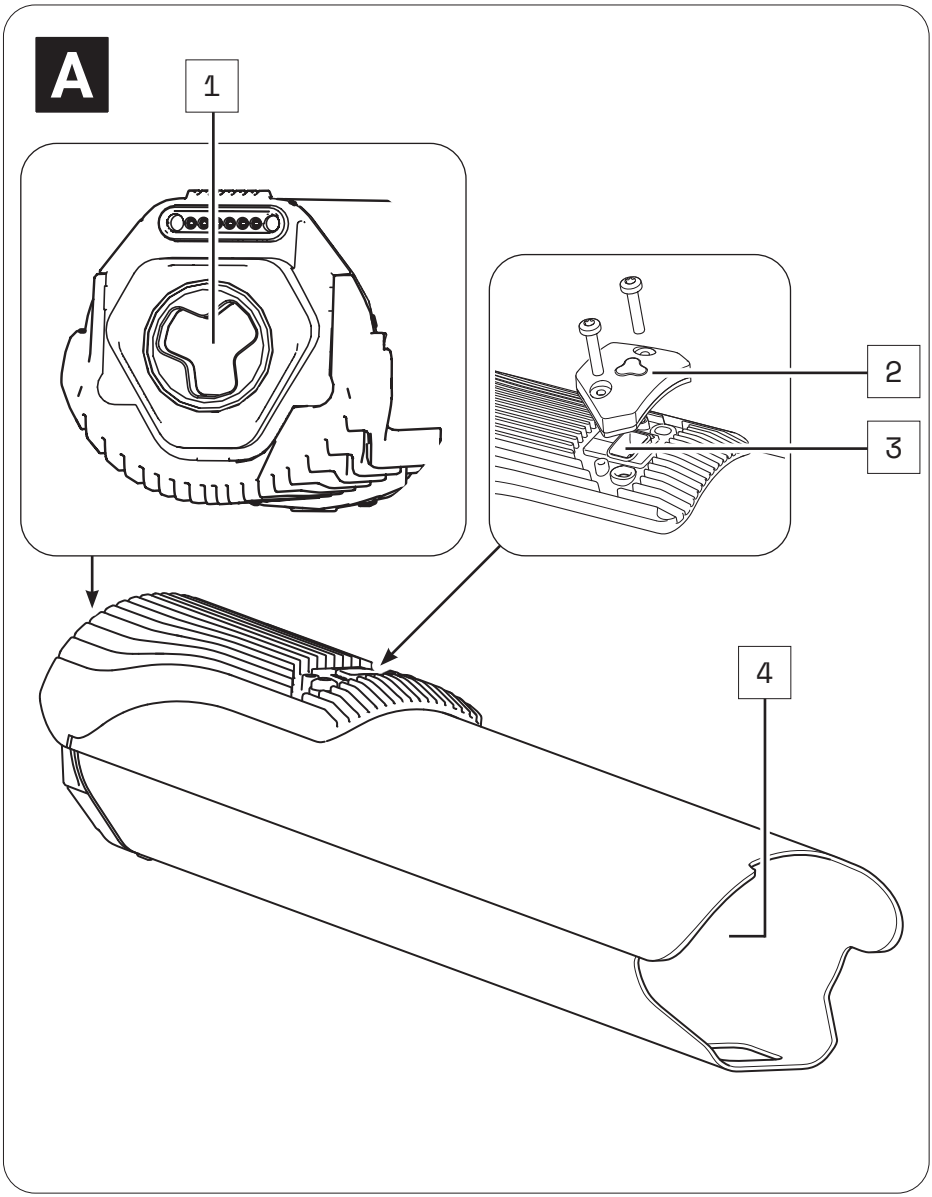

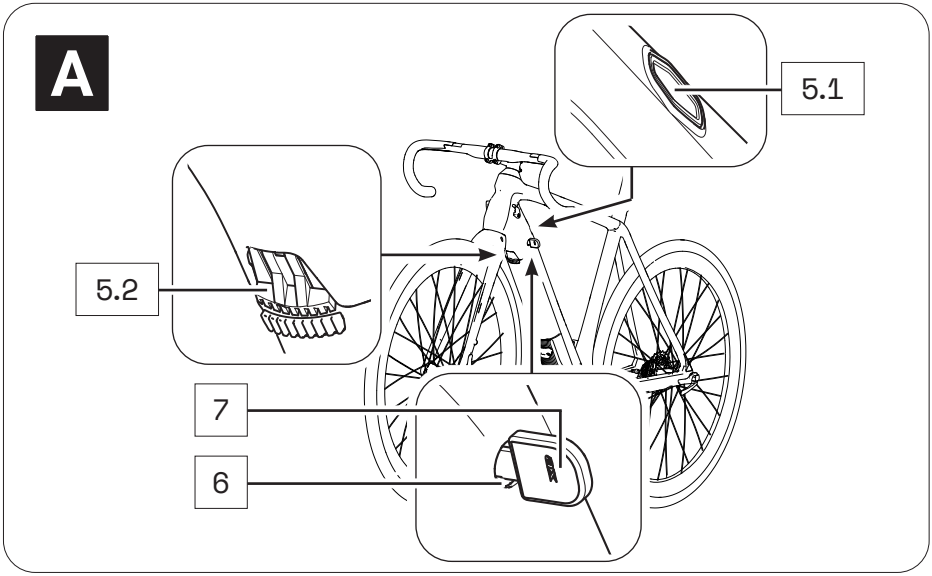

Denominación de las piezas

1 → Interfaz (eje pedalier)
2 → Tapón del puerto USB
3 → Puerto USB
4 → Soporte de la batería
5 → Botón (5.1)*/Palanca de bloqueo (5.2)*
6 → Cerradura de cilindro**
7 → Llave**

* El seguro o el mecanismo para retirar la unidad motriz funciona de manera diferente según el modelo:
Con un botón ubicado en la parte superior del tubo inferior (seguro p) o con una palanca de bloqueo ubicada en la parte inferior del tubo inferior (seguro pX).
En esta sección, puede encontrar diferentes ilustraciones y descripciones juntas.

**La cerradura de cilindro (incluida la llave) es una pieza instalada que depende del modelo y podría no estar presente en su bicicleta eléctrica.

Los números 1 – 7 en esta sección se refieren a las partes individuales de los componentes **A** (unidad motriz).

Las partes individuales de otros componentes ilustrados en esta sección se marcaron de manera adicional con la letra del componente correspondiente.

14 DATOS TÉCNICOS

DATOS TÉCNICOS DE LA UNIDAD MOTRIZ		
Potencia nominal continua	→	250 W
Potencia máx.	→	400 W
Voltaje nominal	→	36 V
Tipo de protección	→	IP54
Peso aprox.	→	1.94 kg (4.2 lb)
Temperatura de funcionamiento	→	De -5 °C a +40 °C (de 23 °F a 104 °F) (temperatura ambiente)
Temperatura de almacenamiento (menos de 1 mes)	→	De -15 °C a 60 °C (de 5 °F a 140 °F)
Temperatura de almacenamiento (más de 1 mes)	→	De -15 °C a 25 °C (de 5 °F a 77 °F)

15 USO DE LA UNIDAD MOTRIZ

15.1 Montaje de la unidad motriz en la bicicleta eléctrica

1. Coloque la unidad motriz con la interfaz libre para el eje pedalier frente a la interfaz correspondiente en el eje pedalier.

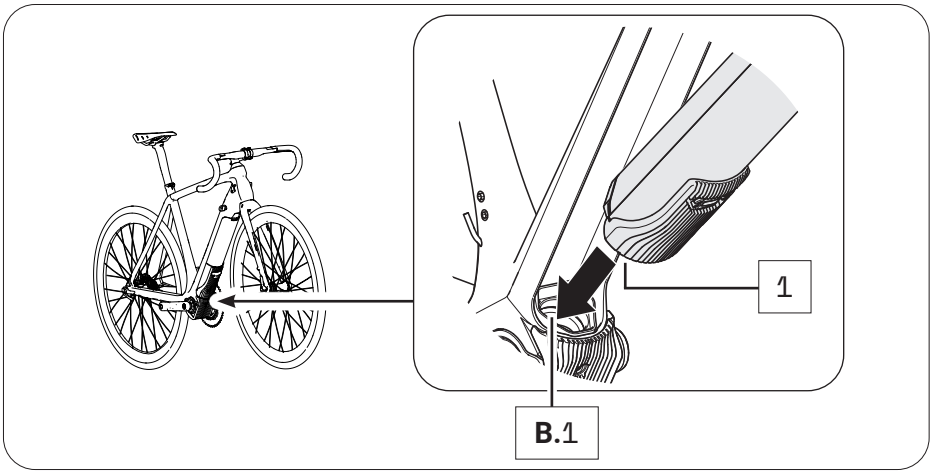

2. Gire el extremo superior de la unidad motriz para colocarlo en el tubo inferior de la bicicleta eléctrica.

   Cuando haya insertado la unidad motriz correcta y completamente en el tubo inferior, el mecanismo de bloqueo integrado en dicho tubo se acoplará automáticamente en la montura del motor y bloqueará la unidad motriz en la posición correcta (escuchará un clic).

   El botón o la palanca de bloqueo también se mueve automáticamente hacia la posición de cierre.

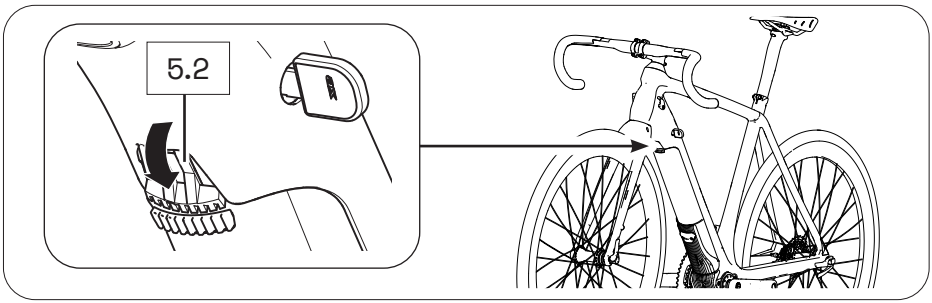

3. Compruebe que la unidad motriz queda ajustada a presión.

   Si la unidad motriz no se bloquea, sáquela de nuevo si es necesario y vuelva a insertarla. No use el sistema motriz si la unidad motriz no puede quedarse fija. En este caso, póngase en contacto con un especialista autorizado para corregir la falla.

15.2 Extracción de la unidad motriz de la bicicleta eléctrica

⚠ ADVERTENCIA

¡Riesgo de quemaduras!

El radiador de la unidad motriz puede calentarse mucho durante el funcionamiento, por lo que puede quemarse con el mismo.

► Deje que la unidad motriz se enfríe completamente antes de tocarla.

Si presiona la unidad motriz con firmeza contra el cuadro antes de presionar el botón o soltar la palanca de bloqueo, será más fácil soltar la unidad motriz del dispositivo de bloqueo en el cuadro cuando lo retire.

1. Sujete la unidad motriz con una mano.
2. Presione el botón hacia abajo con la otra mano para soltar la unidad motriz del bloqueo.

   O bien:

   Mueva la palanca de bloqueo hacia arriba tanto como sea posible para soltar la unidad motriz del bloqueo.

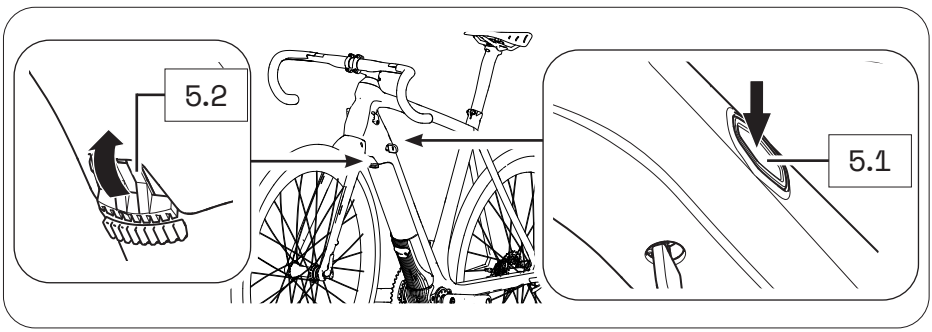

3. Presione y sujete el botón, y baje cuidadosamente la unidad motriz para extraerla de su soporte en el tubo inferior.

   La palanca de bloqueo permanece automáticamente en la posición abierta.
4. Extraiga la unidad motriz de la parte delantera de la interfaz en el eje pedalier.

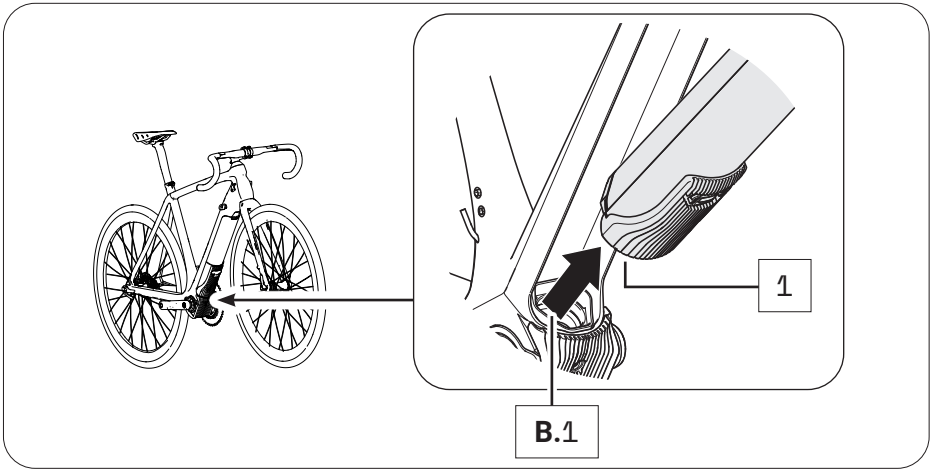

15.3 Sujeción/bloqueo de la unidad motriz de la bicicleta eléctrica

En función del fabricante de la bicicleta, hay una cerradura de cilindro integrada en el cuadro de su bicicleta eléctrica, que puede usar para bloquear la unidad motriz montada en la misma y sujetarla así contra robos, etc.

1. Si es necesario, asegúrese de que la unidad motriz está correctamente acoplada a la bicicleta eléctrica.
2. Inserte la llave en la cerradura de cilindro, si es necesario.
3. Gire la llave 90° en sentido contrario al reloj para bloquear la unidad motriz en la bicicleta eléctrica.
4. Retire la llave de la cerradura de cilindro.

Si desea desbloquear la unidad motriz de nuevo:

1. Inserte la llave en la cerradura de cilindro.
2. Gire la llave 90° en el sentido del reloj para desbloquear la unidad motriz en la bicicleta eléctrica.

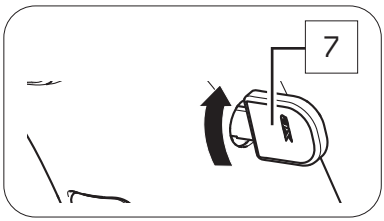

EJE PEDALIER

16 VISTA DETALLADA Y DENOMINACIÓN DE LAS PIEZAS: EJE PEDALIER

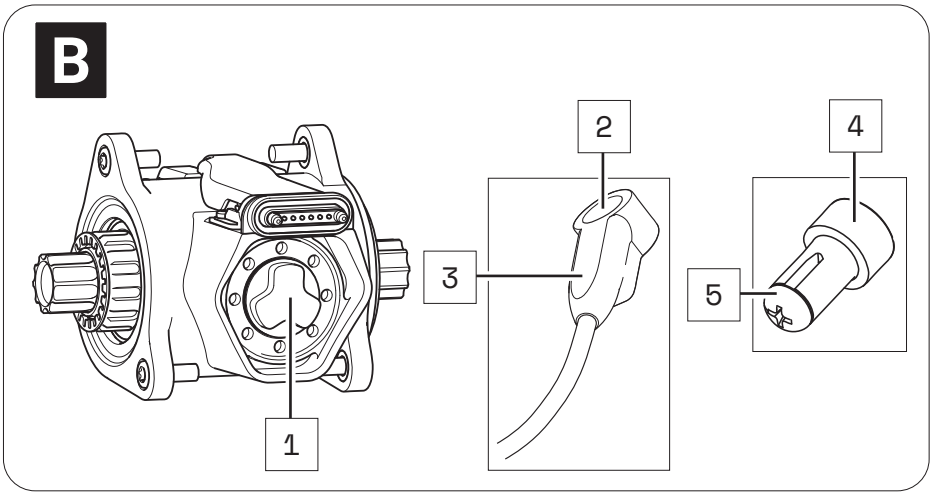

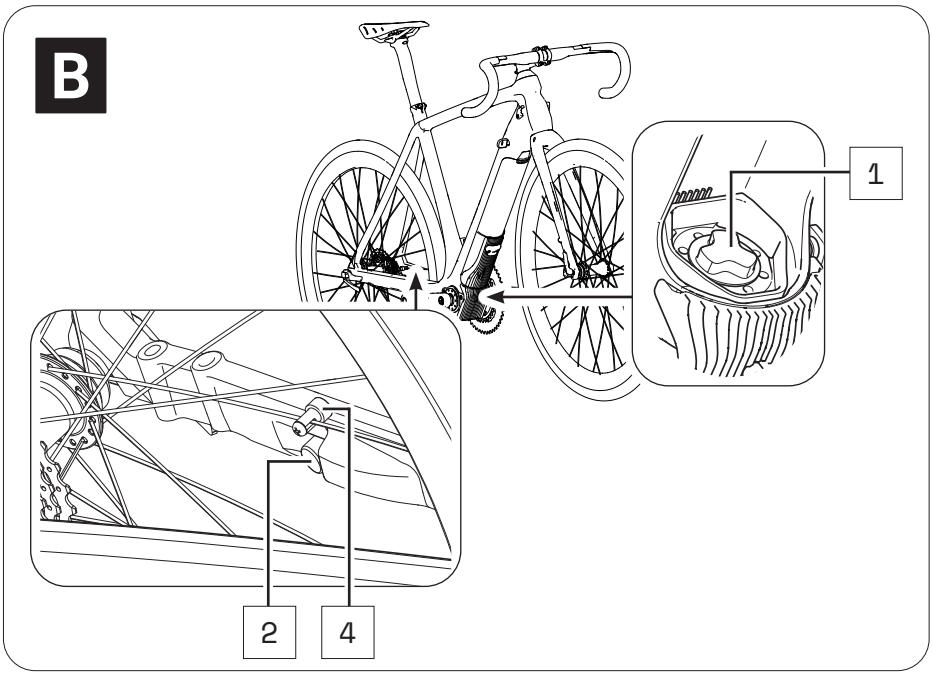

Denominación de las piezas

1 → Interfaz (unidad motriz)
2 → Sensor de velocidad
3 → Marcado (alineación sensor de velocidad/imán para radios)
4 → Imán para radios
5 → Tornillo de fijación (imán para radios)

Los números 1 – 5 en esta sección se refieren a las partes individuales de los componentes **B** (eje pedalier).

17 DATOS TÉCNICOS

DATOS TÉCNICOS DEL EJE PEDALIER		
Par máx. compatible	→	55 Nm
Factor Q mín. (sin bielas)	→	135 mm (5.31 ")
Línea de cadena	→	49 mm, 52 mm (1,92 ", 2.05 ")
Tipo de protección	→	IP54
Peso aprox.	→	1.3 kg (2.9 lb)
Temperatura de funcionamiento	→	De -5 °C a +40 °C (de 23 °F a 104 °F) (temperatura ambiente)
Temperatura de almacenamiento (menos de 1 mes)	→	De -15 °C a 60 °C (de 5 °F a 140 °F)
Temperatura de almacenamiento (más de 1 mes)	→	De -15 °C a 25 °C (de 5 °F a 77 °F)

18 USO DEL EJE PEDALIER

El eje pedalier ya se encuentra montado en su bicicleta eléctrica al momento de la entrega. No debe realizar ninguna modificación al eje pedalier por su cuenta, ya que ello podría afectar la seguridad y el funcionamiento del sistema motriz.

Solo el sensor de velocidad conectado al eje pedalier y el imán para radios podrían tener que alinearse correctamente.

18.1 Posición/alineación correcta

Para que el sistema motriz funcione correctamente, el sensor de velocidad y el imán para radios deben alinearse y montarse correctamente en la rueda trasera.

- La distancia entre el marcado en el sensor de velocidad y el imán para radios debe estar en el rango de 4 – 15 mm (0.16 – 0.59 ").

Si la distancia entre el sensor de velocidad y el imán para radios está fuera del rango especificado, o el sensor de velocidad no se conecta de la manera correcta, el sistema motriz funciona en el modo de falla no crítica.

→ Puede encontrar información más detallada en el capítulo 22.1 "Indicador de estado" o en el capítulo 26.1 "Indicador de estado".

AVISO

¡Riesgo de daños!

Si el imán para radios y el sensor de velocidad se encuentran demasiado cerca entre sí y se tocan, las dos piezas podrían dañarse y quizá deban ser sustituidas.

► El imán para radios debe colocarse en el radio, de modo que pueda moverse libremente más allá del sensor al nivel de marcado.

18.2 Corrección de una posición/alineación incorrecta

Si nota que el sistema motriz funciona en el modo de falla no crítica debido a que el sensor de velocidad y el imán para radios no están bien alineados, proceda de la manera siguiente:

1. Con un destornillador, afloje con cuidado el tornillo de fijación en el imán para radios.
2. Para establecer la distancia correcta entre la marca en el sensor de velocidad y el imán para radios:
   - Mueva el imán para radios verticalmente en su radio (hacia arriba y hacia abajo), si es necesario.
   - Gire el imán para radios sobre su propio eje si es necesario.

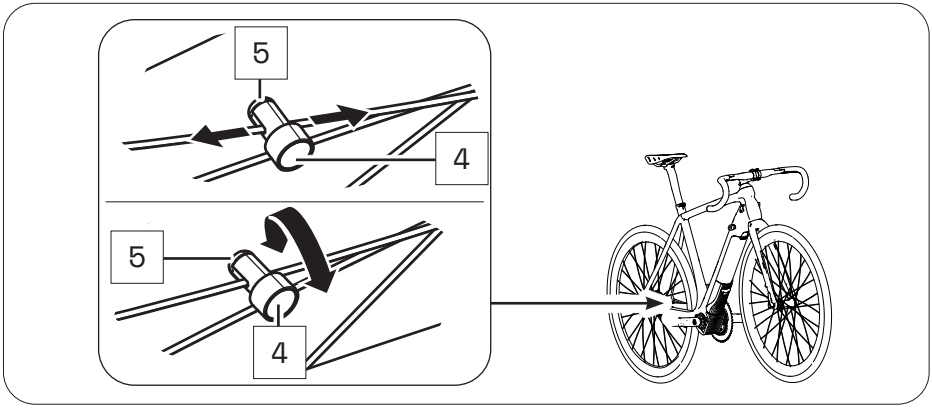

3. Si el problema no puede resolverse, no use la bicicleta eléctrica y póngase en contacto con un especialista autorizado para corregir la falla.

CONTROL REMOTO

19 VARIANTES DE MODELO DEL CONTROL REMOTO

Según el modelo, puede accionar su sistema motriz mediante el control remoto b, el control remoto fX o el control remoto bX.

Dado que las variantes de modelo difieren tanto en su aspecto como en su manejo, los modelos en esta sección se describen por separado en los capítulos 20 al 23 (control remoto b) y 24 a 27 (control remoto fX y control remoto bX).

► Revise los capítulos 20 al 23 en esta sección si su bicicleta eléctrica está equipada con el control remoto b

O bien:

► Revise los capítulos 24 al 27 en esta sección si su bicicleta eléctrica está equipada con el control remoto fX o el control remoto bX.

20 VISTA DETALLADA Y DENOMINACIÓN DE LAS PIEZAS: CONTROL REMOTO b

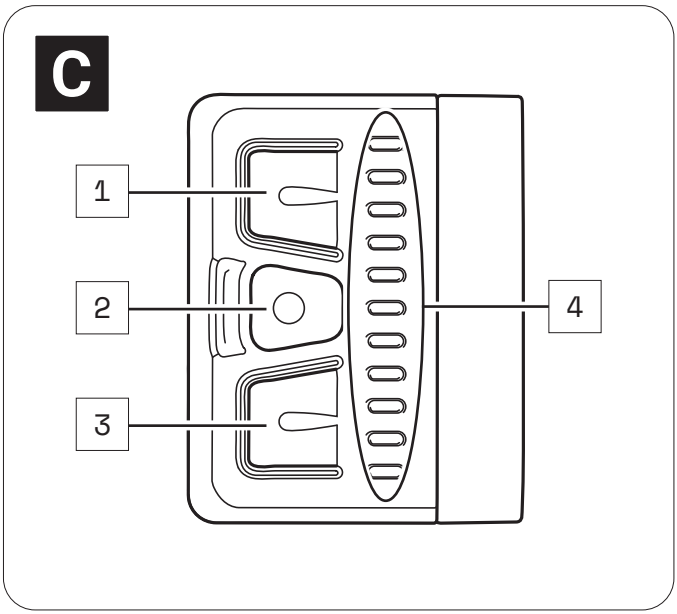

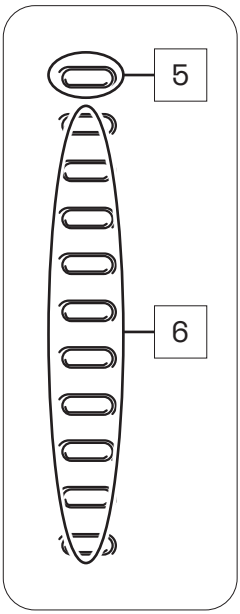

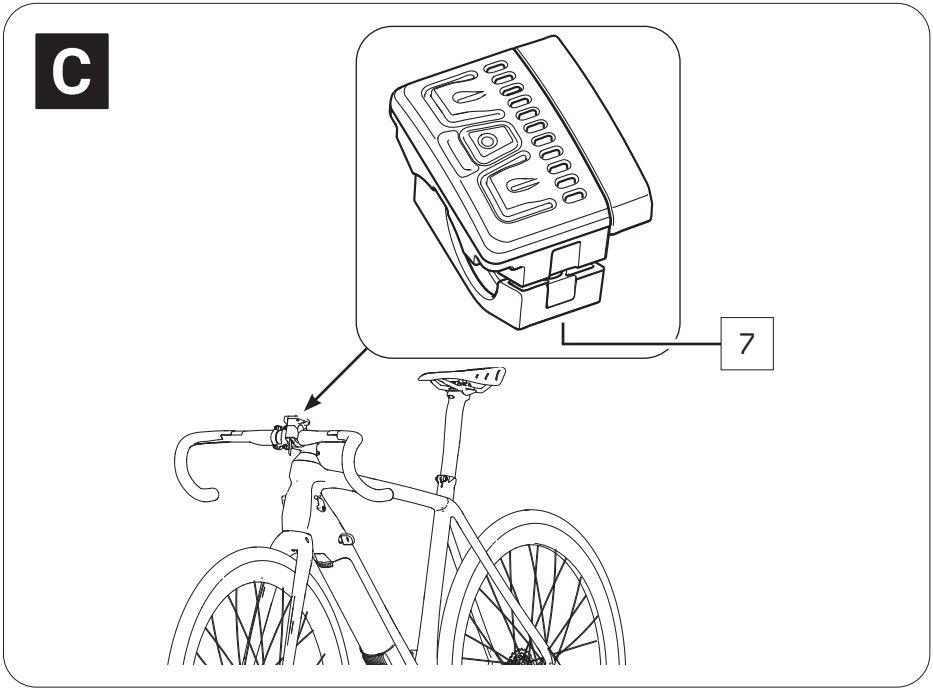

Denominación de las piezas

1 → Botón superior
2 → Botón central
3 → Botón inferior
4 → Indicador de LED
5 → Indicador de estado
6 → Indicador de nivel de carga/nivel de asistencia
7 → Tornillo de fijación de control remoto

Los números 1 – 7 en esta sección se refieren a las partes individuales de los componentes **C** (control remoto b).

Las partes individuales de otros componentes ilustrados en esta sección se marcaron de manera adicional con la letra del componente correspondiente.

21 DATOS TÉCNICOS DEL CONTROL REMOTO b

DATOS TÉCNICOS DEL CONTROL REMOTO		
Tipo de protección	→	IP54
Peso aprox.	→	0.085 kg (0.185 lb)
Temperatura de funcionamiento	→	De -5 °C a +40 °C (de 23 °F a 104 °F) (temperatura ambiente)
Temperatura de almacenamiento (menos de 1 mes)	→	De -15 °C a 60 °C (de 5 °F a 140 °F)
Temperatura de almacenamiento (más de 1 mes)	→	De -15 °C a 25 °C (de 5 °F a 77 °F)

22 INDICADORES EN EL CONTROL REMOTO b

El indicador de LED en el control remoto b consta de 11 LED.

- El LED superior funciona como un indicador de estado, que le informa el estado de su bicicleta eléctrica.
- Los 10 LED restantes indican el nivel de carga y el nivel de asistencia del conjunto de asistencia al pedaleo.

22.1 Indicador de estado

El indicador de estado muestra un cambio de estado o una falla existente. El indicador de estado no se enciende si no se detecta ninguna falla. En función del estado que se muestre, los LED se encienden de diferentes colores.

El indicador de estado:

- **parpadea en verde = "bicicleta lista para funcionar"**

  Tras una instalación correcta de la unidad motriz en la bicicleta eléctrica, el indicador de estado parpadea brevemente en verde para señalar que ya puede encender el sistema motriz con el control remoto b.
- **permanece de color verde = "dispositivo Bluetooth® emparejado"**

  Si ha emparejado un dispositivo móvil (por ejemplo, su teléfono inteligente) con el control remoto mediante la función de Bluetooth®, el indicador de estado permanece de color verde mientras exista la conexión Bluetooth® entre ambos dispositivos.

- **permanece de color amarillo = "falla no crítica"**

  Cuando ocurre una falla no crítica, el indicador de estado se enciende de color amarillo. El sistema motriz señala que existe una falla temporal o no crítica, lo cual, en la mayoría de los casos, deriva en una pérdida de potencia.

  Si ocurre una falla no crítica, puede continuar andando en la bicicleta eléctrica, pero Fazua recomienda encarecidamente no hacerlo para evitar más daños al sistema motriz o a la bicicleta eléctrica.

- **permanece de color rojo = "falla crítica"**

  Cuando ocurre una falla crítica, el indicador de estado se enciende de color rojo. Si se presenta una falla crítica en su bicicleta eléctrica, la bicicleta podría dejar de funcionar y tener que llevarla a reparar.

22.2 Indicador de nivel de carga/nivel de asistencia

El indicador de nivel de carga/nivel de asistencia muestra dos parámetros.

- **El indicador de nivel de carga de la batería:**

  El nivel de carga de la batería puede conocerse por el número de LED iluminados. Cada uno de los 10 LED representa el 10 % de la capacidad de carga total. Cuando la batería está completamente cargada, se encienden los 10 LED. Si la batería está descargada, no se enciende ningún LED.

- **El nivel de asistencia seleccionado de la asistencia al pedaleo:**

  Cada nivel de asistencia tiene un color asignado; es decir, el color de los LED en el indicador señala el nivel actual de asistencia establecido.

  → Puede encontrar información más detallada en el capítulo 23.3 "Niveles de asistencia".

23 USO DEL CONTROL REMOTO b

⚠ ADVERTENCIA
Peligro debido a la distracción durante el funcionamiento

Si se distrae debido al uso del control remoto b mientras circula, pueden ocurrir accidentes y lesiones graves.

- ► Antes de usar su bicicleta eléctrica por primera vez, familiarícese con las funciones y el manejo del control remoto lejos del tránsito vial.
- ► No use el control remoto b mientras circula si le ocasiona distracciones.

23.1 Encendido y apagado del sistema motriz

- ► Encienda el sistema motriz mediante el control remoto b presionando uno de los tres botones.
- ► Apague el sistema motriz mediante el control remoto b manteniendo presionado el botón central durante 2 segundos.

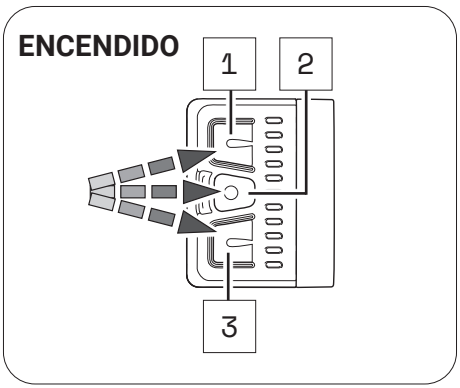

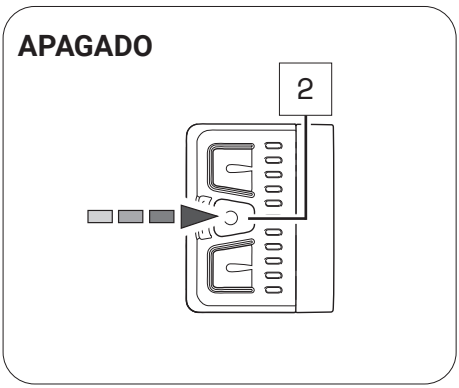

23.2 Configuración de la asistencia al pedaleo

Con la ayuda del control remoto b, puede establecer el nivel de asistencia deseado en cualquier momento, incluso mientras circula.

- ► Presione el botón superior en el control remoto b junto al siguiente nivel de asistencia superior.

► Presione el botón inferior en el control remoto b junto al siguiente nivel de asistencia inferior.

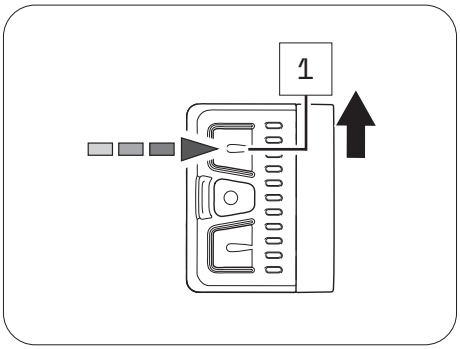

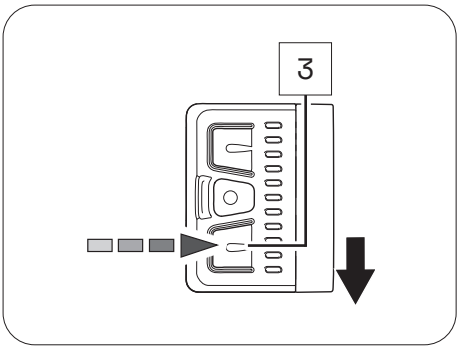

23.3 Niveles de asistencia

sin asistencia

- Los LED del indicador en el control remoto b se iluminan de color blanco.
- Anda sin asistencia eléctrica al pedaleo (como en una bicicleta convencional).

Nivel de asistencia "Breeze"

- El LED del indicador en el control remoto b se ilumina de color verde.
- Anda con una asistencia ligera, pero eficaz, para tener un alcance máximo.

Nivel de asistencia "River"

- Los LED del indicador en el control remoto b se iluminan de color azul.
- Anda con una asistencia confiable para la mayoría de las aplicaciones.

Nivel de asistencia "Rocket"

- Los LED del indicador en el control remoto b se iluminan de color rosa.
- Anda con la asistencia máxima para los trayectos más exigentes.

El fabricante puede configurar individualmente la máxima potencia del motor de su bicicleta eléctrica para todos los niveles de asistencia.

► También tenga en cuenta las especificaciones del fabricante para su bicicleta eléctrica a fin de determinar cuál es la potencia máxima del motor de la misma.

TABLA DE VISIÓN GENERAL DE LOS NIVELES DE ASISTENCIA		
Nivel de asistencia	**Color**	**potencia máx. del motor**
ninguna	blanco	0 W
Breeze	verde	400 W*
River	azul	400 W*
Rocket	rosa	400 W*

* Los valores que se muestran pertenecen a la máxima potencia "teórica" del motor.

23.4 Modo "Asistencia de transporte a pie"

⚠ ADVERTENCIA

Peligro debido a un arranque accidental.

Arrancar el sistema motriz en situaciones no adecuadas puede provocar accidentes y lesiones graves.

► Utilice la función "Asistencia de transporte a pie" solo cuando empuje la bicicleta eléctrica.

► Cuando se active la asistencia de transporte a pie, sostenga la bicicleta eléctrica con ambas manos y asegúrese de que las ruedas están en contacto con el suelo.

⚠ PRECAUCIÓN

¡Riesgo de lesiones!

Si empuja la bicicleta eléctrica con la asistencia de transporte a pie activada, los pedales giran con lentitud y usted podría lesionarse.

► Tenga cuidado de no lesionarse con los pedales que giran mientras usa la función "Asistencia de transporte a pie".

23.4.1 Información general sobre el modo

La asistencia de transporte a pie facilita transportar la bicicleta eléctrica.

En el modo "Asistencia de transporte a pie", su bicicleta eléctrica puede alcanzar una velocidad de hasta 6 km/h (3.73 mph) en función de la marcha seleccionada.

Puede reducir la velocidad de la bicicleta eléctrica a la velocidad con que camina si frena o sujeta la bicicleta eléctrica.

La asistencia de transporte a pie se desactiva de manera automática si:

- Deja de apretar el botón inferior,
- las ruedas en la bicicleta eléctrica están bloqueadas,
- la bicicleta eléctrica alcanza una velocidad mayor que 6 km/h (3.73 mph).

23.4.2 Encendido y apagado del modo "Asistencia de transporte a pie"

1. Use el control remoto para establecer el nivel de asistencia en "ninguna".
2. Mantenga presionado el botón inferior en el control remoto b y para activar el modo de asistencia de transporte a pie.

   Luego de 2 segundos, la asistencia de transporte a pie se activa y pone la bicicleta eléctrica en movimiento mientras mantenga el botón presionado.

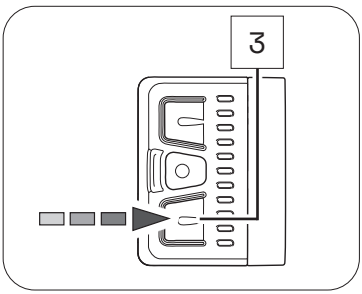

3. Guíe la bicicleta eléctrica con ambas manos y, si es necesario, reduzca la velocidad de la bicicleta a la velocidad con que camina frenándola o sujetándola mientras empuja.
4. Suelte el botón inferior para desactivar la asistencia de transporte a pie.

24 VISTA DETALLADA Y DENOMINACIÓN DE LAS PIEZAS: CONTROL REMOTO fX Y CONTROL REMOTO bX

El control remoto fX y el bX difieren en la posición en que están sujetos:

→ El control remoto fX se ubica en el cuadro (tubo superior e inferior)

→ El control remoto bX se ubica en el manubrio.

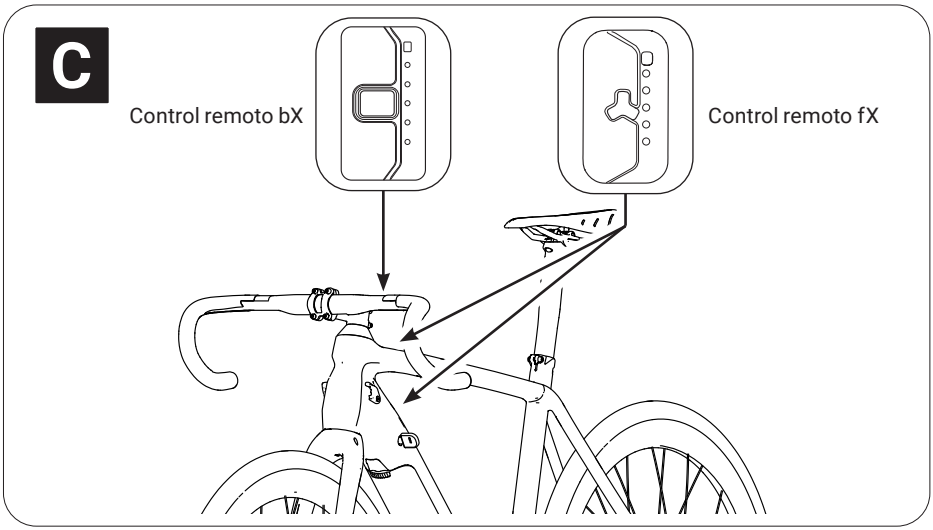

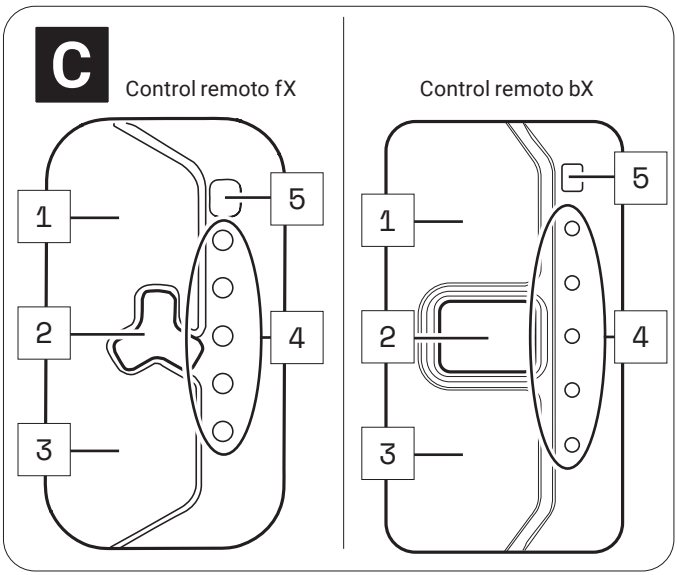

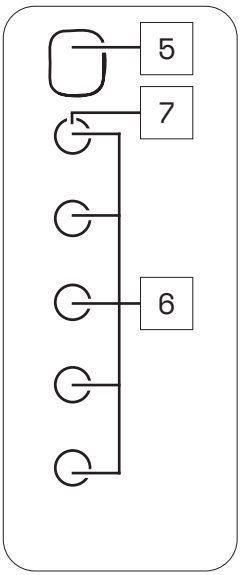

Denominación de las piezas

1 → Sensor táctil superior
2 → Botón central
3 → Sensor táctil inferior
4 → Indicador de LED
5 → Sensor de brillo
6 → Indicador de nivel de carga/nivel de asistencia
7 → Indicador de estado

Los números 1 – 7 en esta sección se refieren a las partes individuales de los componentes **C** (control remoto fX y control remoto bX).

Las partes individuales de otros componentes ilustrados en esta sección se marcaron de manera adicional con la letra del componente correspondiente.

25 DATOS TÉCNICOS DEL CONTROL REMOTO fX Y EL CONTROL REMOTO bX

DATOS TÉCNICOS DEL CONTROL REMOTO		
Grado de protección (en estado ensamblado)	→	IP54
Peso aprox.	→	0.048 kg (0.106 lb)
Temperatura de funcionamiento	→	De -5 °C a +40 °C (de 23 °F a 104 °F) (temperatura ambiente)
Temperatura de almacenamiento (menos de 1 mes)	→	De -15 °C a 60 °C (de 5 °F a 140 °F)
Temperatura de almacenamiento (más de 1 mes)	→	De -15 °C a 25 °C (de 5 °F a 77 °F)

26 INDICADORES EN EL CONTROL REMOTO fX Y EL CONTROL REMOTO bX

El indicador de LED en el control remoto fX/control remoto bX consta de 5 LED.

- Los cinco LED juntos funcionan como un indicador del nivel de carga y el nivel de asistencia al pedaleo.
- El LED superior de los cinco LED también funciona como un indicador de estado, que le informa el estado de su bicicleta eléctrica.

26.1 Indicador de estado

El indicador de estado muestra un cambio de estado o una falla existente. Si no se detecta ninguna falla, el LED indicador de estado funcionará como uno de los cinco LED para indicar el nivel de carga o el nivel de asistencia establecido.

En función del estado que se muestre, los LED del indicador de estado se encienden de diferentes colores.

El indicador de estado:

- **parpadea en verde = "bicicleta lista para funcionar"**

  Tras una instalación correcta de la unidad motriz en la bicicleta eléctrica, el indicador de estado parpadea brevemente en verde para señalar que ya puede encender el sistema motriz con el control remoto fX/control remoto bX.
- **parpadea en amarillo = "falla no crítica"**

  Cuando ocurre una falla no crítica, el indicador de estado parpadea en color amarillo. El sistema motriz señala que existe una falla temporal o no crítica, lo cual, en la mayoría de los casos, deriva en una pérdida de potencia.

  Si ocurre una falla no crítica, puede continuar andando en la bicicleta eléctrica, pero Fazua recomienda encarecidamente no hacerlo para evitar más daños al sistema motriz o a la bicicleta eléctrica.
- **parpadea en rojo = "falla crítica"**

  Cuando ocurre una falla crítica, el indicador de estado parpadea en color rojo. Si se presenta una falla crítica en su bicicleta eléctrica, la bicicleta podría dejar de funcionar y tener que llevarla a reparar.

26.2 Indicador de nivel de carga/nivel de asistencia

El indicador de nivel de carga/nivel de asistencia muestra dos parámetros.

- **El indicador de nivel de carga de la batería**:

  El nivel de carga de la batería puede conocerse por el número de LED iluminados. Cada uno de los 5 LED representa el 20 % de la capacidad de carga total. Cuando la batería está completamente cargada, se encienden los 5 LED.

  Si la batería está descargada, el LED superior del indicador de estado se ilumina en color blanco o no se enciende ningún LED.

- **El nivel de asistencia seleccionado de la asistencia al pedaleo:**

  Cada nivel de asistencia tiene un color asignado; es decir, el color de los LED en el indicador señala el nivel actual de asistencia establecido.

  → Puede encontrar información más detallada en el capítulo 27.3 "Niveles de asistencia".'

27 USO DEL CONTROL REMOTO fX Y EL CONTROL REMOTO bX

⚠ ADVERTENCIA

Peligro debido a la distracción durante el funcionamiento

Si se distrae debido al uso del control remoto fX/control remoto bX mientras circula, pueden ocurrir accidentes y lesiones graves.

► Antes de usar su bicicleta eléctrica por primera vez, familiarícese con las funciones y el manejo del control remoto fX/control remoto bX lejos del tránsito vial.

► No use el control remoto fX/control remoto bX mientras circula si le ocasiona distracciones.

27.1 Encendido y apagado del sistema motriz

- ► Encienda el sistema motriz mediante el control remoto fX/control remoto bX presionando el botón central.
- ► Apague el sistema motriz mediante el control remoto fX/control remoto bX manteniendo presionado el botón central durante 1 segundo.

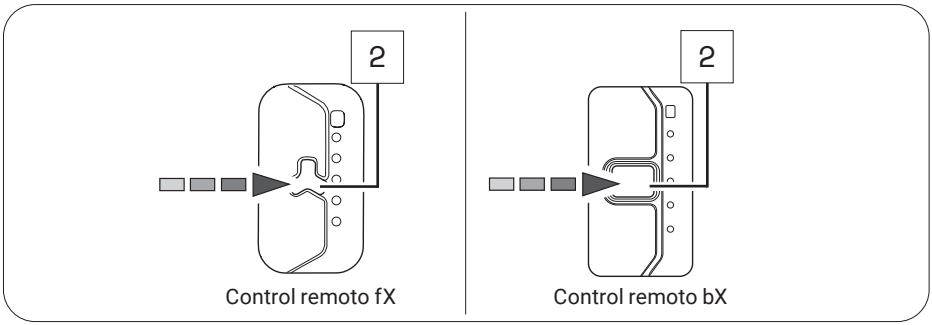

27.2 Configuración de la asistencia al pedaleo

Con la ayuda del control remoto fX/control remoto bX, puede establecer el nivel de asistencia deseado en cualquier momento, incluso mientras circula.

- ► Presione el sensor táctil superior en el control remoto fX/control remoto bX para cambiar al siguiente nivel de asistencia superior.

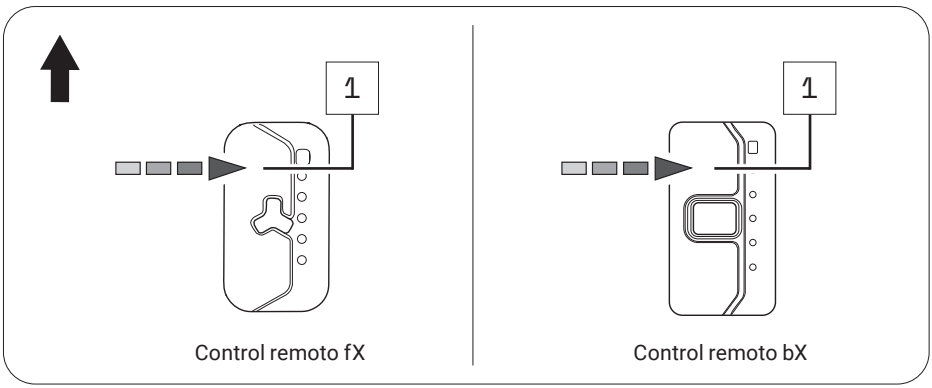

- ► Presione el sensor táctil inferior en el control remoto fX/control remoto bX para cambiar al siguiente nivel de asistencia inferior.

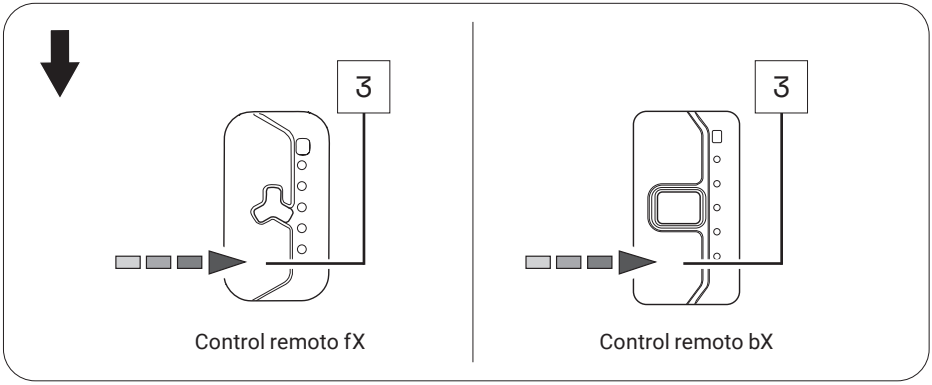

Durante la circulación en el modo de lluvia, use el botón central para establecer el nivel de asistencia deseada.

→ Puede encontrar información más detallada en el capítulo 27.5 "Modo de lluvia".

27.3 Niveles de asistencia

Sin asistencia (blanco)

- Los LED del indicador en el control remoto fX/control remoto bX se iluminan de color blanco.
- Anda sin asistencia eléctrica al pedaleo (como en una bicicleta convencional).

Nivel de asistencia "Breeze"

- Los LED del indicador en el control remoto fX/control remoto bX se iluminan de color verde.
- Anda con una asistencia ligera, pero eficaz, para tener un alcance máximo.

Nivel de asistencia "River"

- Los LED del indicador en el control remoto fX/control remoto bX se iluminan de color azul.
- Anda con una asistencia confiable para la mayoría de las aplicaciones.

Nivel de asistencia "Rocket"

- Los LED del indicador en el control remoto fX/control remoto bX se iluminan de color rosa.

- Anda con la asistencia máxima para los trayectos más exigentes.

El fabricante puede configurar individualmente la máxima potencia del motor de su bicicleta eléctrica para todos los niveles de asistencia.

► También tenga en cuenta las especificaciones del fabricante para su bicicleta eléctrica a fin de determinar cuál es la potencia máxima del motor de la misma.

TABLA DE VISIÓN GENERAL DE LOS NIVELES DE ASISTENCIA		
Nivel de asistencia	**Color**	**potencia máx. del motor**
ninguna	blanco	0 W
Breeze	verde	400 W*
River	azul	400 W*
Rocket	rosa	400 W*

* Los valores que se muestran pertenecen a la máxima potencia "teórica" del motor.

27.4 Reinicio del sistema motriz

► Mantenga presionado el botón central durante 8 segundos para apagar completamente el sistema motriz: todos los LED se apagan.

Cuando el sistema motriz está listo para encenderse de nuevo, el indicador parpadea en verde: ahora puede reiniciar el sistema motriz de la manera habitual.

27.5 Modo de lluvia

El modo de lluvia impide que las gotas de agua modifiquen accidentalmente el nivel de asistencia de su bicicleta eléctrica.

Si activó el modo de lluvia, use el botón central para establecer el nivel de asistencia deseada:

1. Active el modo de lluvia manteniendo presionado el botón central durante 2 segundos.

   Aparece una breve animación de LED azul.
2. En el modo de lluvia, presione el botón central una vez brevemente para cambiar al siguiente nivel de asistencia superior.

Si presiona el botón central de nuevo brevemente, puede cambiar al siguiente nivel de asistencia superior, en el siguiente orden:

sin asistencia → "Breeze" → "River" → "Rocket" → sin asistencia, etc.

3. Para volver del modo de lluvia al modo de funcionamiento normal, mantenga presionado el botón central de nuevo durante 2 segundos.

27.6 Encendido y apagado de las luces de la bicicleta

En función del modelo, su bicicleta eléctrica cuenta con una luz de bicicleta que puede encender o apagar con el control remoto fX/control remoto bX.

IMPORTANTE: Las luces de la bicicleta solo pueden encenderse y apagarse en el modo de funcionamiento normal mediante el control remoto fX/control remoto bX, no así en el modo del lluvia.

1. Si es necesario, desactive el modo de lluvia manteniendo presionado el botón central durante 2 segundos aproximadamente.
2. Presione el botón central una vez brevemente para encender las luces de la bicicleta.
3. Presione el botón central una vez más brevemente para apagar las luces de la bicicleta.

27.7 Conectividad Bluetooth

Puede conectar su teléfono celular al sistema motriz por medio de la aplicación Fazua Rider. Si la conexión se estableció correctamente, los LED en el control remoto fX/control remoto bX parpadean 3 veces en color azul.

BATERÍA

28 VARIANTES DE MODELO DE LA BATERÍA

Según el modelo, el sistema motriz cuenta con alimentación de la batería 250 o la batería 250 X.

Dado que ambas variantes de modelos difieren en apariencia, podría encontrar juntas en esta sección diferentes ilustraciones y descripciones que dependen del modelo.

Manejo de diferente de las variantes del modelo tras el apagado automático de la batería:

La batería 250 se apaga de forma automática si la bicicleta eléctrica no se ha movido en 8 horas y si no se ha presionado ningún botón ni sensor táctil en el control remoto.

La batería 250 X se apaga de forma automática si la bicicleta eléctrica no se ha movido en 1 hora y si no se ha presionado ningún botón ni sensor táctil en el control remoto.

► Presione el botón de encendido/apagado una vez en la batería para encender de nuevo la batería 250 o la batería 250 X (para "activarla").

Ambas variantes de modelo tienen la función de mostrar el "estado de salud" (SOH) de la batería cuando se hace doble clic en el botón de encendido/apagado de la batería.

El SOH se muestra en incrementos de 20 % (similar al indicador de carga de la batería): Si los cinco LED están parpadeando, la batería tiene un SOH de 100 %; si cuatro LED lo hacen, tiene 80 %, etc.

29 VISTA DETALLADA Y DENOMINACIÓN DE LAS PIEZAS: BATERÍA

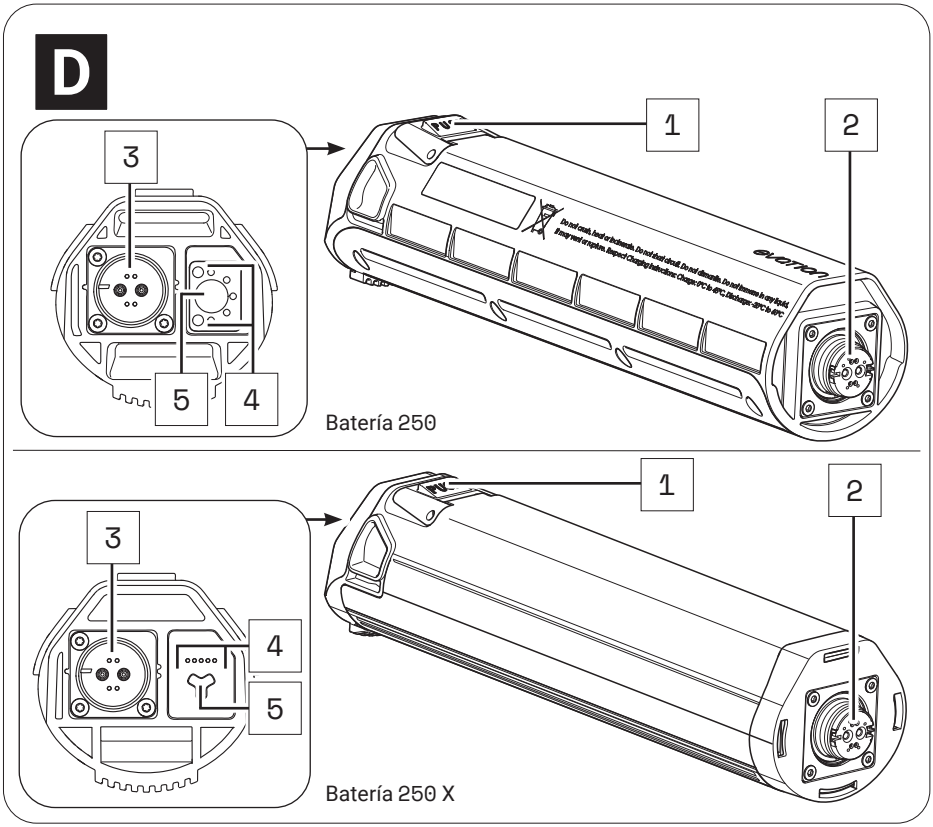

Denominación de las piezas

1 → Botón (seguro de la batería)
2 → Interfaz (unidad motriz)
3 → Enchufe de carga
4 → Indicador de nivel de carga*
5 → Botón de encendido/apagado

* El indicador de nivel de carga de la batería 250 X solo está visible cuando los LED correspondientes están iluminados, pero no, por ejemplo, cuando la batería está apagada.

Los números 1 – 5 en esta sección se refieren a las partes individuales de los componentes **D** (batería).

Las partes individuales de otros componentes ilustrados en esta sección se marcaron de manera adicional con la letra del componente correspondiente.

30 DATOS TÉCNICOS

DATOS TÉCNICOS DE LA BATERÍA		
Voltaje nominal	→	36 V
Capacidad nominal	→	7 A/h
Potencia	→	252 W/h
Tipo de protección	→	IP54
Peso aprox.	→	1.4 kg (3.1 lb)
Temperatura de funcionamiento	→	De -5 °C a +40 °C (de 23 °F a 104 °F) (temperatura ambiente)
Temperatura de almacenamiento (menos de 1 mes)*	→	De -15 °C a +60 °C (de 5 °F a 140 °F)
Temperatura de almacenamiento (más de 1 mes)*	→	De -15 °C a 25 °C (de 5 °F a 77 °F)

* Tome en cuenta también la información sobre los rangos de temperatura que dependen del tiempo de almacenamiento de la batería en el capítulo "Almacenamiento y transporte".

31 USO DE LA BATERÍA

31.1 Revisión y encendido de la batería

⚠ PELIGRO

Riesgo de explosión e incendio.

Una batería con daños o sucia puede explotar y causar un incendio.

- ► Nunca coloque una batería dañada en la unidad motriz.
- ► Antes de cada puesta, compruebe que la batería no tenga ningún daño visible, como roturas o marcas de quemaduras.

► Antes de usarla, asegúrese de que las superficies de la batería estén limpias.

Puede consultar el nivel de carga de la batería en cualquier momento, presionando el botón de encendido/apagado una vez: El número de LED iluminados indica el nivel de carga. Por tanto, cada uno de los LED iluminados representa el 20 % de la capacidad de carga total. Cuando la batería está completamente cargada, se encienden los 5 LED.

1. Compruebe que la batería no tenga ningún daño visible (revisión visual).
2. Presione una vez el botón de encendido/apagado de la batería para encenderla:

   Los LED del indicador del nivel de carga junto al botón de encendido/apagado se encienden e indican el nivel de carga actual de la batería.

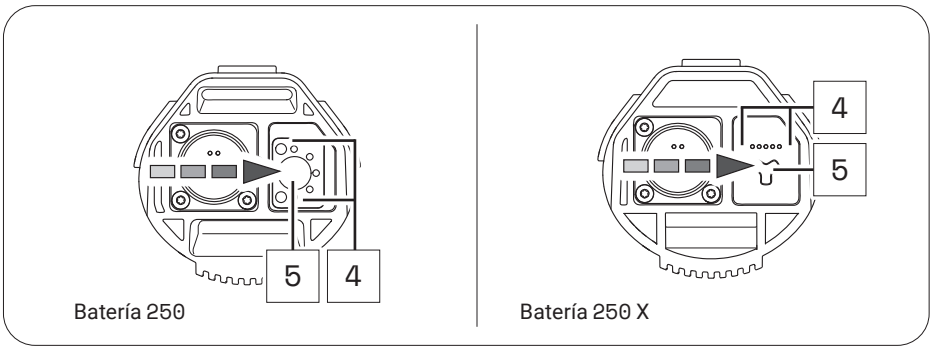

   Si ninguno de los LED en el indicador de carga se encienden después de presionar el botón de encendido/apagado, esto indica que la batería está dañada.

   En este caso, no inserte la batería en la unidad motriz y contacte a un especialista autorizado.

31.2 Colocación de la batería en la unidad motriz

1. Sujete la unidad motriz con una mano y la batería con la otra.
2. Coloque la batería con la interfaz hacia adelante frente al receptáculo vacío de la batería y alíneela de modo que el botón del seguro de la batería está del mismo lado que en la abertura correspondiente de la unidad motriz.

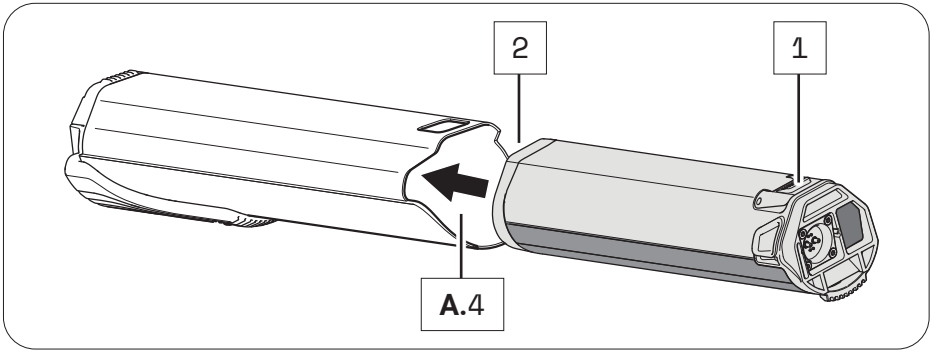

La batería se ha diseñado de modo que solo pueda insertarse en el receptáculo de la batería cuando está correctamente alineada.

Así que, si tiene problemas insertando la batería en el soporte, podría ser porque la batería no está alineada correctamente.

Por tanto, en este caso, primero revise la alineación correcta de la batería e intente insertarla de nuevo.

Si la batería no puede insertarse en el receptáculo de la batería a pesar de la alineación correcta, esto podría indicar que uno de los componentes está dañado.

No use el sistema motriz si la batería no puede insertarse en el soporte y contacte a un especialista autorizado.

3. Inserte con cuidado la batería en el soporte de la batería lo más posible, hasta que escuche un clic.

   Cuando haya insertado la batería correcta y completamente en el soporte de la batería, el botón de la batería se desliza hasta la abertura correspondiente en la unidad motriz y bloquea la batería en su lugar.

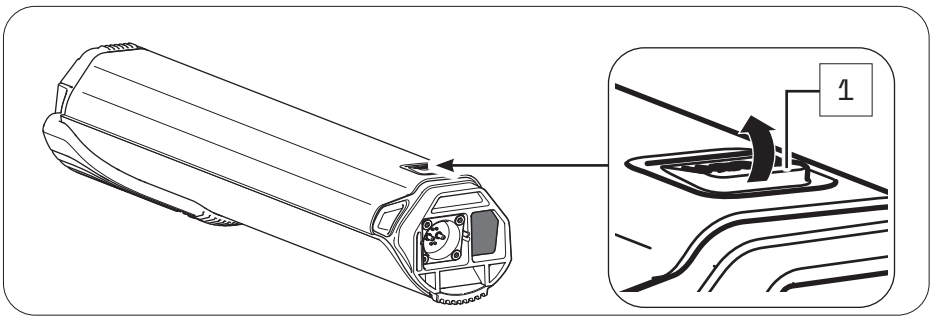

Si la batería no se bloquea, sáquela de nuevo si es necesario y asegúrese de que no hay suciedad dentro de la unidad motriz que obstaculice la inserción, luego vuelva a insertarla. No use el sistema motriz si la batería no puede quedarse fija. En este caso, póngase en contacto con un especialista autorizado para corregir la falla.

31.3 Extracción de la batería de la unidad motriz

⚠ PRECAUCIÓN

¡Riesgo de aplastarse los dedos!

Al extraer la batería de la unidad motriz, puede aplastarse los dedos.

► Cuando presione el botón o extraiga la batería, tenga cuidado de no aplastarse los dedos.

1. Sujete la unidad motriz con una mano y la batería con la otra.
2. Presione el botón tanto como sea posible hasta que se libere la batería del bloqueo.

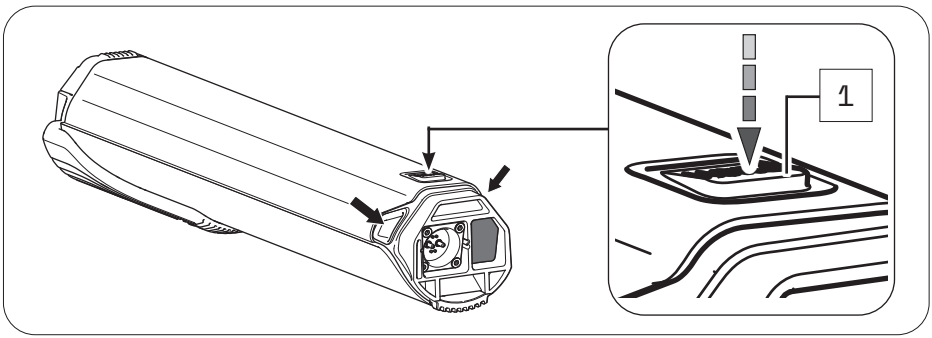

3. Presione y sujete el botón, agarre la batería por las dos asas y saque cuidadosamente la batería de su soporte.

   Las dos asas se encuentran ubicadas al lado del extremo superior de la batería (vea las flechas).

31.4 Apagado de la batería

► Apague la batería manteniendo presionado el botón de encendido/apagado.

31.5 Carga de la batería

⚠ PELIGRO

Riesgo de incendio debido a un manejo inadecuado.

Si utiliza la batería de manera inadecuada o intenta cargarla con un cargador incompatible, podría ocasionar un incendio.

- ► Para cargar la batería, utilice solamente cargadores originales y compatibles con evation de Fazua.
- ► El cargador y la batería se calientan durante la carga, así que manténgalos lejos de materiales combustibles.
- ► Manténganse siempre atento a la batería y al cargador durante la carga.

⚠ PELIGRO

¡Riesgo de descarga eléctrica!

El manejo inadecuado del cargador o de las conexión de la red eléctrica puede exponerlo a usted y a los demás ante el riesgo de una descarga eléctrica.

- ► Siga las instrucciones en la sección "Cargador".

Puede dejar la batería en la unidad motriz durante la carga, o bien, extraerla y cargarla por separado. Además, el proceso de carga se puede interrumpir en cualquier momento.

No puede cargar la batería si la temperatura está fuera del rango de temperatura permitido (de -10 °C a +60 °C (de 14 °F a 140 °F)). Esto no es posible, incluso si la batería está conectada al cargador.

La carga solo es posible de nuevo cuando la temperatura de carga permitida se ha alcanzado.

- ► Cargue por completo la batería antes del funcionamiento inicial, de modo que pueda usar la capacidad completa de la batería.

31.5.1 Conecte la batería al cargador

1. Inserte la clavija de carga en el enchufe de carga de la batería. Dado que el enchufe de carga está codificado magnéticamente, solo puede enchufarse en la posición deseada.

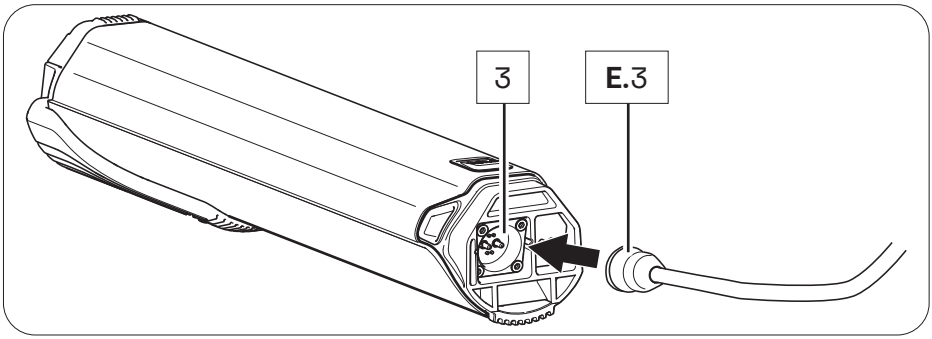

2. Enchufe la clavija de carga en una toma de corriente adecuada para establecer la conexión de carga.

   El proceso de carga comienza automáticamente después de la conexión a la red eléctrica.

31.5.2 Finalización del proceso de carga

1. A continuación, desconecte el cargador de la red eléctrica sacando la clavija de carga del enchufe.
2. Para desconectar el cargador de la batería, saque la clavija del cargador del enchufe de carga de la batería.
3. Sustituya correctamente la unidad motriz con la batería en la bicicleta eléctrica

31.6 Proceso de carga

La carga comienza en cuanto conecta la clavija de carga del cargador en el enchufe del cargador en la batería, así como el cargador en la alimentación eléctrica.

Los LED parpadeantes en el indicador de carga de la batería señalan que la batería se está cargando.

31.7 Indicador de nivel de carga de la batería

En cuanto haya encendido la batería, el estado de carga muestra automáticamente una animación inicial. Inmediatamente después, los LED indican brevemente el nivel de carga actual de la batería.

En función del nivel de carga, el número de LED varía, pues cada LED representa el 20 % de la capacidad. Si los cinco LED están encendidos, la batería está completamente cargada.

En cuanto la batería está completamente cargada, los LED del indicador del nivel de carga se apagan.

► Cuando la batería se enciende, presione el botón de encendido/apagado de la batería para comprobar el estado de carga; por ejemplo, antes o durante un viaje (largo).

CARGADOR

32 VARIANTES DE MODELO DEL CARGADOR

Según el modelo, puede cargar la batería del sistema motriz mediante el cargador A o el cargador S.

Las dos variantes de modelo difieren en algunos aspectos, visualmente y en relación con sus datos técnicos. En esta sección, podría encontrar, por lo tanto, diferentes ilustraciones e información que dependen del modelo.

Si no se menciona explícitamente ninguna de las variantes del modelo, las descripciones se refieren a todos los elementos de modelo.

33 VISTA DETALLADA Y DENOMINACIÓN DE LAS PIEZAS: CARGADOR

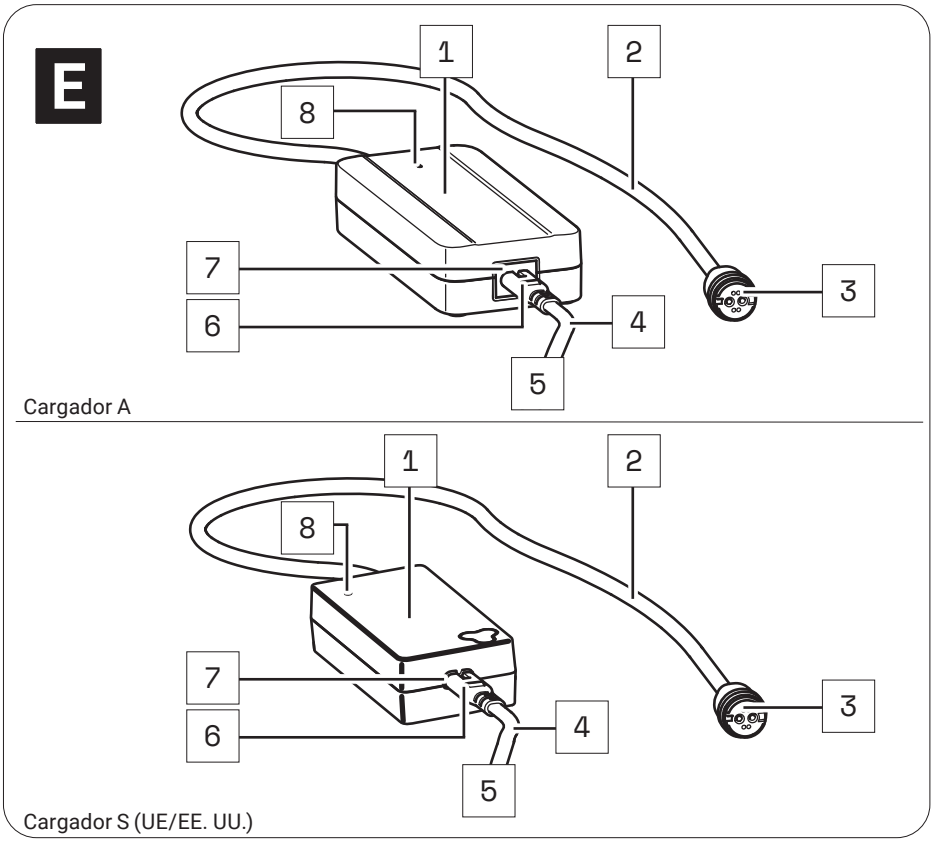

Denominación de las piezas

1 → Adaptador de la red eléctrica
2 → Cable de carga
3 → Enchufe de carga
4 → Cable de red eléctrica
5 → Enchufe de la red eléctrica (alimentación eléctrica)*
6 → Enchufe
7 → Enchufe para la red eléctrica
8 → Indicador de LED

* Es diferente en cada país, por lo que no se muestra una ilustración.

Los números 1 – 8 en esta sección se refieren a las partes individuales de los componentes **E** (cargador).

Las partes individuales de otros componentes ilustrados en esta sección se marcaron de manera adicional con la letra del componente correspondiente.

34 DATOS TÉCNICOS

DATOS TÉCNICOS DEL CARGADOR		
Voltaje de entrada nominal	→	100 – 240 VCA (Cargador A) 220 – 240 VCA (Cargador S (UE)) 100 – 110 VCA (Cargador S (EE. UU.))
Frecuencia	→	50/60 Hz
Corriente de carga	→	2 A
Tiempo de carga, aprox.	→	3.5 h
Clase de protección	→	2 [símbolo: ⧈]
Tipo de protección	→	IP54
Peso aprox.	→	0.39 kg (0.850 lb)
Temperatura de funcionamiento	→	De 0 °C a +45 °C (de 32 °F a 113 °F)
Temperatura de almacenamiento	→	De 0 °C a +45 °C (de 32 °F a 113 °F)

35 USO DEL CARGADOR

⚠ PELIGRO

¡Riesgo de descarga eléctrica e incendio!

Si usa un cargador dañado, podría exponerse y a otras personas al riesgo de una descarga eléctrica. Si utiliza el cargador de manera inadecuada o con una batería incompatible, podría ocasionar un incendio.

- ▶ Por tanto, revise cada pieza individual para asegurarse de que no tenga daños antes de usar el cargador.
- ▶ Nunca utilice un cargador dañado.
- ▶ Utilice solo el cargador en lugares interiores secos.
- ▶ Mantenga el agua o los líquidos lejos de las partes individuales del cargador.
- ▶ El cargador y la batería se calientan durante la carga, así que manténgalos lejos de materiales combustibles y no descuide los dos componentes durante la carga.
- ▶ Durante la carga, coloque el cargador y la batería en una superficie bien ventilada.
- ▶ Solo utilice el cargador para cargar la batería evation original y compatible de Fazua. ¡Nunca intente recargar baterías no recargables!

35.1 Prepare el cargador

1. Lleve con usted la unidad de alimentación eléctrica y el cable de alimentación.
2. Conecte el enchufe del dispositivo del cable de red eléctrica al enchufe para la red eléctrica en la unidad de alimentación.

35.2 Conecte el cargador a la batería

⚠ PELIGRO

¡Riesgo de descarga eléctrica!

Si la conexión a la red eléctrica es incorrecta, usted y otras personas pueden quedar expuestas al riesgo de una descarga eléctrica.

- ► Primero, conecte el cargador a la batería antes de conectar el cargador a la alimentación eléctrica.
- ► Solo conecte el cargador a una toma de corriente de fácil acceso, instalada adecuadamente y con conexión a tierra.
- ► Asegúrese de que el voltaje de la red eléctrica de la conexión sea el que se indica en la información del cargador.

1. Enchufe la clavija de carga del cargador en el enchufe de carga de la batería.

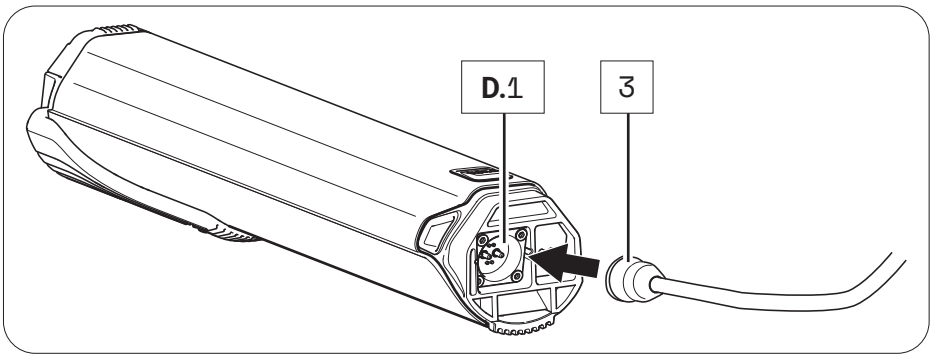

2. Enchufe la clavija de carga en una toma de corriente adecuada para establecer la conexión de carga.

   El proceso de carga comienza automáticamente después de la conexión a la red eléctrica. Durante el proceso de carga, el indicador LED en la unidad de alimentación eléctrica se enciende en color rojo y señala que se está cargando la batería.

   Cuando el color del indicador LED cambia a verde, quiere decir que la batería se cargó por completo.

35.3 Desconecte el cargador de la batería

⚠ PELIGRO

¡Riesgo de descarga eléctrica!

Si la conexión a la red eléctrica es incorrecta, usted y otras personas pueden quedar expuestas al riesgo de una descarga eléctrica.

► Primero, desconecte el cargador de la unidad de alimentación antes de desconectar el cargador de la batería.

1. Cuando la carga esté completa, desconecte el cargador de la toma de corriente para desconectarlo de la red eléctrica.
2. A continuación, desconecte el cargador de la batería sacando la clavija de carga del enchufe de carga.

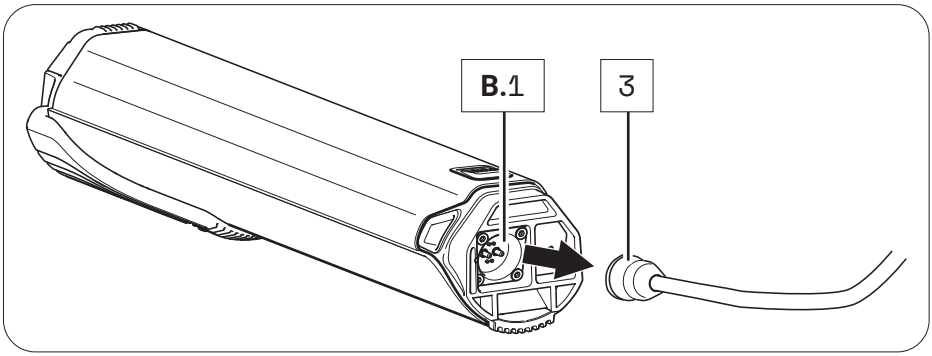

3. Luego, desconecte el cable de alimentación del adaptador de CA mantenga las dos partes del cargador separadas una de la otra.

Fazua GmbH
Marie-Curie-Straße 6
85521 Ottobrunn, Germany
www.fazua.com

Contact

Addres and telephone number:

Trek US
Customer Service
801 W Madison street
Waterloo, Wisconsin 53594
USA

Telephone number: 920.478.4678
Internet: www.trekbikes.com

Limited warranty

Your bicycle is covered by a Lifetime Limited Warranty. Please visit our web site for details.
For Service and Warranty, please contact your local dealer.

Please refer to the Trek website (Menu/Support) for the latest revision of this manual.
New features, as described in the latest manual, may not be applicable on your electric bike.

Contacter

Adresse et numéro de téléphone:

Trek US
Customer Service
801 W Madison street
Waterloo, Wisconsin 53594
USA

Téléphone: 920.478.4678
Internet: www.trekbikes.com

Garantie limitée

Votre vélo est couvert par une garantie limitée à vie. Pour plus d'informations, visitez notre site web.
Pour le service et la garantie, s'il vous plaît contactez votre revendeur local.

Merci de consulter le site internet de Trek (Menu/Assistance) pour la dernière révision de ce manuel.
Les dernières fonctionnalités décrites dans la dernière version du manuel, peuvent ne pas être applicable à votre vélo électrique.

Contacto

Número de teléfono y dirección:

Trek US
Customer Service
801 W Madison street
Waterloo, Wisconsin 53594
USA

Teléfono: 920.478.4678
nternet: www.trekbikes.com

Garantía limitada

La bicicleta está cubierta por la garantía limitada de por vida. Para más información entra en nuestra web www.trekbikes.com.
Para cuestiones relacionadas con el mantenimiento y la garantía, ponte en contacto con tu distribuidor habitual.

Consulte la web de Trek (Menú/Soporte) para conseguir la última versión de este manual.
Algunas de las de las características descritas en esta última versión, puede que no sean aplicables a su bicicleta.

P/N 599027GOE - 1044667BGS Rev 2 - US, February 2020
© 2020 Trek Bicycle Corporation. All rights reserved.

Part nr. 599027GOE - 1044667BGS - US Rev. 2