Instrukcja obsługi

Rower elektryczny

HYENA

System wspomagania
(2. generacji) 25 km/h

Electra

Townie Go!
Cruiser Go!

PL

Witamy

WITAJ W NASZEJ ROWEROWEJ RODZINIE.

Dziękujemy za zakup nowego roweru.
Wierzymy w rowery. Produkujemy rowery wysokiej jakości, które przetrwają lata.
Dlatego też każdy nasz rower objęty jest ograniczoną gwarancją.
Życzymy Ci wielu beztroskich i radosnych jazd na nowym rowerze!

Jednak jeśli pojawią się jakiekolwiek problemy z Twoim rowerem, skontaktuj się z lokalnym sprzedawcą. Jeżeli problem nie zostanie rozwiązany, zadzwoń do działu obsługi klienta, aby uzyskać pomoc.

Electra

www.electrabike.com

Ważne: przeczytać przed pierwszą jazdą.

Uzupełniające informacje o produkcie

Najważniejsze zasady, których należy przestrzegać:

1. **Nawet jeśli jeździsz na rowerze od lat, ważne jest, aby przed rozpoczęciem jazdy na nowym rowerze elektrycznym dokładnie przeczytać ogólną „Instrukcję obsługi roweru" i szczegółową „Instrukcję obsługi roweru elektrycznego".**
   - Obie instrukcje zawierają szczegółowe informacje i przydatne sugestie dotyczące nowego roweru.
   - Upewnij się, że rozumiesz zapisy dotyczące właściwego użytkowania, konserwacji i utylizacji elementów instalacji elektrycznej nowego roweru elektrycznego.

2. **Pomyśl o bezpieczeństwie. Bezpieczeństwo Twoje i innych uczestników ruchu drogowego jest bardzo ważne.**
   - Przed jazdą należy sprawdzić rower pod kątem prawidłowego działania, poluzowanych części i usterek. W razie jakichkolwiek problemów, przed jazdą należy zwrócić się do najbliższego autoryzowanego sklepu rowerowego w celu dokonania naprawy.
   - Pamiętaj o tym, że inni uczestnicy ruchu drogowego (samochody, ciężarówki, motocykle) nie spodziewają się, że rower elektryczny może jechać szybciej niż normalny. Szybsza jazda zwiększa też ryzyko wypadku. Odległości będą się zmniejszać znacznie szybciej, a droga hamowania się wydłuży.
   - Nie używaj roweru do niewłaściwych celów. Roweru należy używać wyłącznie zgodnie z warunkami użytkowania określonymi dla danego rodzaju roweru.
     Elektryczne rowery miejskie/trekkingowe są dopuszczone do użytku pod Warunkiem nr 1 (drogi utwardzone przy oponach trzymających się podłoża).

3. **Elektryczny system nowego roweru wymaga szczególnej uwagi.**
   - Nie wolno czyścić roweru elektrycznego za pomocą myjki wysokociśnieniowej. Każdy system elektryczny jest wrażliwy na wilgoć. Woda pod wysokim ciśnieniem może dostać się do złączy lub innych części instalacji elektrycznej.
   - Nie wolno dopuścić, aby wbudowany wewnętrznie akumulator litowo-jonowy (w rurze dolnej) został narażony na jakiekolwiek mechaniczne lub fizyczne uderzenia ani został poddany jakimkolwiek modyfikacjom wewnętrznym. W bardzo rzadkich przypadkach akumulator, który został poważnie uderzony lub w inny sposób niewłaściwie traktowany, może się zapalić. W przypadku podejrzenia uszkodzenia akumulatora należy natychmiast odwiedzić autoryzowany sklep rowerowy w celu przeprowadzenia kontroli.

4. **Akumulator należy obsługiwać zgodnie z zaleceniami zawartymi w niniejszej instrukcji obsługi roweru elektrycznego.**
   Nieprzestrzeganie tych instrukcji może spowodować uszkodzenie akumulatora i spowodować konieczność jego wymiany:
   - Akumulator należy ładować wyłącznie przy użyciu dołączonej do zestawu ładowarki.
   - Akumulator należy ładować w pomieszczeniu zamkniętym lub w garażu, w temperaturze pokojowej, unikając wystawiania go na działanie deszczu lub wiatru.

- W przypadku przechowywania roweru elektrycznego przez dłuższy czas, przed rozpoczęciem przechowywania należy naładować akumulator do 80%, aby uzyskać optymalne warunki przechowywania. Należy sprawdzić poziom naładowania akumulatora ponownie po sześciu miesiącach. Jeśli pozostały poziom naładowania akumulatora wynosi mniej niż 30%, należy naładować go ponownie do 80%.
  Po zakończeniu ładowania akumulatora należy odłączyć akumulator od ładowarki i odłączyć ładowarkę od gniazdka ściennego.
- Twój rower elektryczny ma wbudowany akumulator litowo-jonowy.
  Akumulator litowo-jonowy z czasem ulega samorozładowaniu. Jeśli pozostawisz akumulator nienaładowany, a następnie będziesz przechowywać go bez naładowania, może się rozładować do tak niskiego poziomu, że jego ponowne naładowanie nie będzie możliwe i konieczna będzie jego wymiana.
- Rower elektryczny należy przechowywać w suchym, dobrze wentylowanym miejscu. Należy chronić akumulator przed wilgocią i wodą.
- Rower elektryczny można przechowywać w temperaturze od -20°C do +50°C.
  Aby jednak zapewnić długi czas pracy akumulatora, najlepiej jest przechowywać rower elektryczny w temperaturze pokojowej około 20°C.

5. **Należy zachować ostrożność podczas transportu roweru elektrycznego.**
   - Rower elektryczny jest cięższy niż zwykły rower. Jeżeli przewozisz rower na pojeździe, pamiętaj o skontrolowaniu maksymalnego udźwigu dachu pojazdu, haka holowniczego lub stosowanego bagażnika rowerowego. Sprawdź instrukcję pojazdu i bagażnika rowerowego, aby poznać szczegóły.
   - Zawsze przestrzegaj lokalnych przepisów dot. przewozu roweru elektrycznego. Ponieważ akumulatory litowo-jonowe tej wielkości i mocy są podczas transportu uważane za „Towary niebezpieczne klasy 9”, przepisy mogą w niektórych miejscach ograniczać transport akumulatorów litowo-jonowych oddzielnie.
     Przed zarezerwowaniem podróży należy koniecznie sprawdzić w liniach lotniczych lub u przewoźnika, czy można podróżować z kompletnym rowerem elektrycznym.

6. **Należy przestrzegać lokalnych przepisów.**
   W większości krajów przepisy dotyczące korzystania z roweru elektrycznego są takie same jak w przypadku standardowego roweru. Mogą jednak występować lokalne różnice, na przykład dotyczące miejsc, po których można nim jeździć, minimalnego wieku użytkownika lub wymaganego wyposażenia i rejestracji.
   Obowiązkiem użytkownika jest zapoznanie się z lokalnymi przepisami dotyczącymi rowerów elektrycznych i przestrzeganie ich.

7. **Należy regularnie odwiedzać sklep rowerowy w celu konserwacji swojego nowego roweru.**
   Twój sklep rowerowy posiada odpowiednią wiedzę i sprzęt do konserwacji roweru elektrycznego. Jeśli masz pytania na temat nowego roweru elektrycznego, zapytaj o to w swoim lokalnym autoryzowanym sklepie rowerowym!

Ograniczona gwarancja
Rower jest objęty ograniczoną gwarancją.
Szczegółowe informacje można znaleźć na naszej stronie internetowej.

HYENA

Niniejsza instrukcja dotyczy wyłącznie systemu wspomagania Hyena

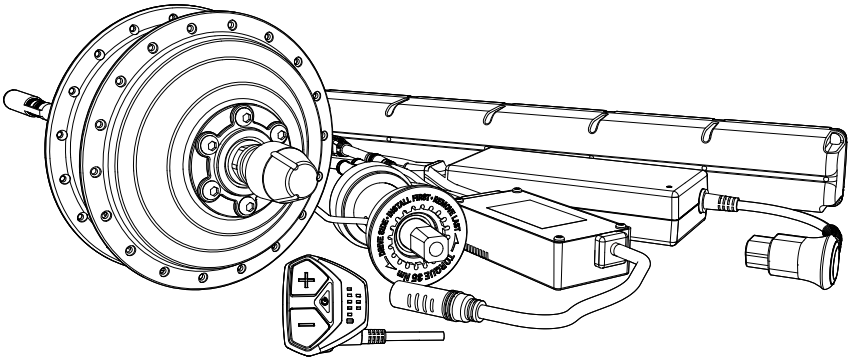

System wspomagania

Instrukcja obsługi

Electra
Townie Go!
Cruiser Go!

POLSKI

Copyright © 2021 HYENA INC. Wszelkie prawa zastrzeżone.

Niniejsza instrukcja obsługi przeznaczona jest przede wszystkim dla użytkownika i dotyczy obsługi roweru elektrycznego.

Spis treści

1. Wprowadzenie ... 2
   1.1. Ważne uwagi ... 2
   1.2. Instrukcje bezpieczeństwa ... 2
   1.3. Bezpieczeństwo jazdy ... 3
2. Ogólne informacje na temat systemu wspomagania ... 4
3. Instrukcje dotyczące układu napędowego ... 5
   3.1. Instrukcje dotyczące bezpieczeństwa silnika ... 5
   3.2. Dane techniczne silnika w piaście ... 5
4. Instrukcja obsługi akumulatora ... 6
   4.1. Instrukcja bezpieczeństwa akumulatora ... 6
   4.2. Dane techniczne akumulatora ... 7
5. Działanie systemu wspomagania ... 8
   5.1. Ogólne informacje na temat konsoli ... 8
   5.2. Dane techniczne konsoli ... 8
   5.3. Włączanie/wyłączanie systemu wspomagania ... 9
   5.4. Wybór poziomu wspomagania ... 9
   5.5. Wskaźnik poziomu naładowania ... 10
   5.6. Wspomaganie podczas prowadzenia roweru ... 11
   5.7. Włączanie/wyłączanie świateł (jeśli są na wyposażeniu) ... 12
6. Instrukcja ładowania ... 13
   6.1. Instrukcja bezpiecznego ładowania ... 13
   6.2. Dane techniczne ładowarki ... 15
   6.3. Ładowanie akumulatora ... 15
7. Instrukcja przechowywania i transportu ... 18
   7.1. Przechowywanie ... 18
   7.2. Ładowanie akumulatora przed przechowywaniem i w trakcie przechowywania ... 18
   7.3. Transport roweru elektrycznego ... 18
8. Rozwiązywanie problemów ... 19
   8.1. Problemy związane z systemem ... 19
   8.2. problemy związane z akumulatorem i ładowaniem ... 20
   8.3. Inne problemy ... 20
9. Czyszczenie ... 21
10. Utylizacja ... 21

Dane kontaktowe ... 23

1. Wprowadzenie

Dziękujemy za wybór nowego roweru elektrycznego z systemem wspomagania jazdy Hyena!
Mamy szczerą nadzieję, że jazda na naszym rowerze sprawi Ci radość.

- Niniejsza instrukcja obsługi przeznaczona jest przede wszystkim dla użytkownika i dotyczy obsługi produktu.
- Należy zachować instrukcję do wykorzystania w przyszłości Najnowsze aktualizacje można znaleźć w instrukcji online na stronie internetowej.

1.1. Ważne uwagi

- Należy uważnie przeczytać wszystkie ostrzeżenia i instrukcje dotyczące bezpieczeństwa znajdujące się w tej instrukcji. Nieprzestrzeganie tych ostrzeżeń i instrukcji może spowodować poważne obrażenia ciała lub śmierć.
- Użytkownicy, którzy nie są profesjonalnie przygotowani do składania rowerów, nie powinni podejmować prób montażu, demontażu lub modyfikacji komponentów.
- W razie jakichkolwiek wątpliwości dotyczących działania systemu wspomagania lub jego elementów, a także w przypadku podejrzenia uszkodzenia akumulatora, należy niezwłocznie udać się do autoryzowanego sklepu rowerowego sprzedającego model Electra w celu przeprowadzenia kontroli.

► Informacje o znakach ostrzegawczych

W niniejszej instrukcji znajdują się zaznaczone na szaro ostrzeżenia:

⚠ OSTRZEŻENIE
Tekst na szarym tle z symbolem ostrzegawczym wskazuje sytuacje lub zachowania, które mogą spowodować poważne obrażenia lub śmierć.

► Informacje o grafikach

Rower elektryczny przedstawiony w niniejszej instrukcji może różnić się wizualnie od Twojego roweru wyposażonego w system Hyena. Wszystkie informacje zawarte w niniejszej instrukcji obsługi mają nadal zastosowanie do Twojego roweru elektrycznego.

1.2. Instrukcje bezpieczeństwa

Instrukcje dotyczące ryzyka pożaru, porażenia prądem lub obrażeń ciała

⚠ OSTRZEŻENIA
Podczas korzystania z rowerów elektrycznych wyposażonych w system wspomagania Hyena należy zawsze przestrzegać podstawowych środków ostrożności, w tym następujących zasad:

- Aby zmniejszyć ryzyko obrażeń, konieczny jest ścisły nadzór, gdy rower elektryczny jest używany w pobliżu dzieci.
- Nie wolno wkładać palców ani dłoni do żadnego elementu roweru elektrycznego, ani nie dotykać zacisku kabla gołymi rękami.
- Nie wolno używać roweru elektrycznego, jeśli elastyczny przewód zasilający lub przewód wyjściowy są postrzępione, mają zużytą izolację lub wykazują inne oznaki uszkodzenia.

⚠ OSTRZEŻENIA, *ciąg dalszy*

- Przed ładowaniem akumulatora należy zawsze sprawdzić, czy ładowarka, kable i przewód zasilający nie są uszkodzone.
- Akumulator należy ładować wyłącznie przy użyciu oryginalnej ładowarki Hyena.
- Nie wolno zanurzać roweru elektrycznego ani żadnych jego elementów w wodzie.
- Nie należy umieszczać roweru elektrycznego ani żadnego elementu systemu wspomagania (np. ładowarki) w pobliżu gorących lub łatwopalnych przedmiotów, lub materiałów.
- Elementy systemu wspomagania nie są przeznaczone do stosowania w temperaturach otoczenia niższych niż -10°C lub powyżej 45°C.
- Należy używać wyłącznie oryginalnych części zamiennych Hyena. Użycie części innych niż oryginalne części zamienne Hyena może spowodować obniżenie bezpieczeństwa lub osiągów, jak również unieważnienie gwarancji na rower elektryczny.
- Nie należy modyfikować systemu wspomagania w celu zwiększenia mocy lub prędkości maksymalnej systemu wspomagania.

1.3. Bezpieczeństwo jazdy

- Należy koniecznie zapoznać się ze swoim nowym rowerem elektrycznym, zanim zaczniesz jeździć nim po drogach z wieloma pasami ruchu dla pojazdów i chodnikami dla pieszych.
- Nie należy od razu rozpoczynać jazdy na najszybszym ustawieniu. Podczas kilku pierwszych jazd należy zacząć od ustawienia niskiego wspomagania.
- Nie należy skupiać się na konsoli podczas jazdy. Rozproszony rowerzysta zwiększa ryzyko udziału w wypadku.
- Jazda z wyłączonym systemem wspomagania wygląda tak jak jazda na zwykłym rowerze nieelektrycznym.
- System wspomagania jest przeznaczony do wspomagania jazdy do prędkości dopuszczalnej zgodnie z lokalnymi przepisami (np. 25 km/h w regionie UE i 20 mil/h w regionie USA/Kanady). Nie należy modyfikować systemu wspomagania ani montować żadnych innych urządzeń w celu zwiększenia mocy lub prędkości maksymalnej systemu wspomagania, gdyż w ten sposób rower elektryczny przestanie spełniać przepisy prawa, co z kolei spowoduje utratę gwarancji na rower.

⚠ OSTRZEŻENIA

- Po włączeniu systemu wspomagania i wybraniu poziomu wspomagania aktywacja wspomagania następuje w momencie rozpoczęcia pedałowania.
  Przed rozpoczęciem pedałowania należy usiąść na rowerze elektrycznym i włączyć co najmniej jeden hamulec.
- Przy włączonym systemie wspomagania nie należy stawiać jednej stopy na pedale, a drugiej przerzucać przez rower, ponieważ rower elektryczny może nieoczekiwanie przyspieszyć. Nieprzestrzeganie tego ostrzeżenia może spowodować poważne obrażenia ciała lub śmierć.

2. Ogólne informacje na temat systemu wspomagania

System wspomagania Hyena obejmuje napęd elektryczny i moduł sterowania.
Jego najważniejsze cechy to:

- Cicha praca silnika elektrycznego z dużą mocą.
- Technologia opierająca się na wielu czujnikach, która zapewnia precyzyjne i naturalne wspomaganie podczas jazdy.
- Łatwa w obsłudze i ergonomiczna konsola zapewniająca przejrzystą wizualną informację o stanie systemu wspomagania.

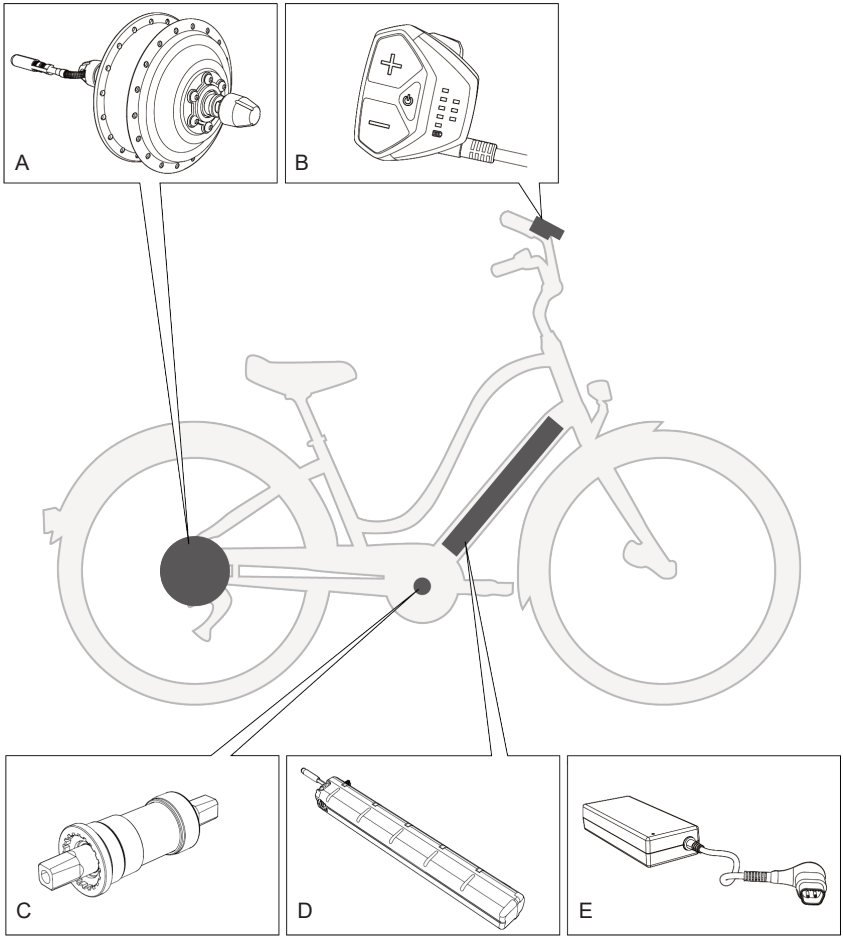

A. Silnik w tylnej piaście
B. Konsola
C. Czujnik momentu obrotowego i kadencji
D. Wbudowany w rurę akumulator
E. Ładowarka akumulatora

3. Instrukcje dotyczące układu napędowego

Twój rower elektryczny jest wyposażony w silnik elektryczny o mocy 250 W, który stanowi element piasty tylnego koła i zapewnia elektryczne wspomaganie jazdy.

⚠ UWAGA

Nie wolno rozmontowywać silnika w piaście. Silnik w piaście powinien być serwisowany wyłącznie przez wykwalifikowanego mechanika przy użyciu oryginalnych części zamiennych marki Hyena.

3.1. Instrukcje dotyczące bezpieczeństwa silnika

- Nie wolno dopuścić, aby silnik został narażony na jakiekolwiek mechaniczne lub fizyczne uderzenia ani został poddany jakimkolwiek modyfikacjom wewnętrznym.
- Silnik może bezpiecznie pracować w deszczu i w innych niekorzystnych warunkach atmosferycznych.
  Nie należy jednak zanurzać tylnego koła w wodzie ani czyścić go wodą pod ciśnieniem. Należy również dopilnować, aby rower elektryczny w pełni wysechł po jeździe na deszczu.

⚠ OSTRZEŻENIA

- Nie należy zmieniać ani modyfikować żadnych elementów systemu wspomagania, ani elementów wchodzących w skład układu napędowego roweru. Zmiana komponentów może spowodować uszkodzenie lub przeciążenie silnika w piaście, co może prowadzić do poważnych obrażeń lub śmierci.
- Nie należy blokować pedałów, korb ani kół, aby spowodować zatrzymanie silnika. Nieprawidłowa obsługa może spowodować uszkodzenie lub przeciążenie silnika w piaście, co może prowadzić do poważnych obrażeń lub śmierci.
- Silnik może się nagrzewać podczas jazdy. Po zakończeniu jazdy nie wolno dotykać metalowej obudowy silnika w piaście gołymi rękami lub nogami.

3.2. Dane techniczne silnika w piaście

Pozycja	Specyfikacja
Numer modelu	MRT-A250
Napięcie znamionowe	36 V
Moc znamionowa	250 W
Maks. moment obrotowy przy napędzie	40 Nm
Temperatura pracy	od -10°C do 45°C
Temperatura przechowywania	od -20°C do 50°C
Stopień ochrony	IP54
Waga około	2,9 kg (6,4 funtów)

4. Instrukcja obsługi akumulatora

⚠ PRZESTROGA

System wspomagania Hyena jest zasilany przez akumulator litowo-jonowy (Li-ion). Przed przystąpieniem do obsługi lub ładowania akumulatora, lub użytkowania roweru elektrycznego należy zapoznać się z instrukcją obsługi i przestrzegać zawartych w niej wskazówek.

⚠ OSTRZEŻENIA

- Jeżeli akumulator lub ładowarka wykazują jakiekolwiek oznaki uszkodzenia, nie należy korzystać z roweru elektrycznego i niezwłocznie oddać go do kontroli w autoryzowanym sklepie rowerowym sprzedającym model Electra.
- Należy zawsze wyłączać system wspomagania, gdy nie jest on używany i/lub gdy wykonywane są przy nim prace.
- Jeśli na rurze dolnej widoczne są ślady uszkodzeń, należy natychmiast zaprzestać jazdy rowerem elektrycznym. Jazda na rowerze elektrycznym z uszkodzonym akumulatorem może spowodować pożar lub wybuch, co może być przyczyną poważnych obrażeń lub śmierci.

4.1. Instrukcja bezpieczeństwa akumulatora

- Nie wolno dopuścić, aby wewnętrzny akumulator został narażony na jakiekolwiek mechaniczne lub fizyczne uderzenia ani został poddany jakichkolwiek modyfikacjom wewnętrznym.
- W przypadku uszkodzenia akumulatora może dojść do wycieku płynu. Nie należy dotykać płynu akumulatorowego. Kontakt z płynem może spowodować oparzenia lub podrażnienie skóry. Jeśli dojdzie do kontaktu z płynem akumulatorowym, należy natychmiast umyć ręce wodą z mydłem. W przypadku dostania się płynu akumulatorowego do oka należy natychmiast przepłukać oko wodą i zwrócić się o pomoc lekarza.
- Rower elektryczny należy przechowywać w suchym i dobrze wentylowanym otoczeniu.
- Aby uniknąć zwarcia między biegunami, gniazdo ładowania akumulatora musi znajdować się z dala od spinaczy do papieru, monet, kluczy, śrub lub innych przedmiotów, które mogą powodować przyciąganie metali.

4.2. Dane techniczne akumulatora

Pozycja	Specyfikacja
Napięcie znamionowe	36V
Pojemność znamionowa	7 Ah
Energia	250 Wh
Temperatura pracy	od -10°C do 45°C
Temperatura przechowywania	1 miesiąc od -20°C do 50°C 3 miesiące od -20°C do 40°C 1 rok od -20°C do 20°C
Dopuszczalny zakres temperatur ładowania	od 0°C do 45°C
Stopień ochrony	IPX5
Waga około	1,74 kg (3,84 funtów)

5. Działanie systemu wspomagania

⚠ PRZESTROGA

Przed jazdą:

- Niezależnie od poziomu doświadczenia należy zapoznać się z rozdziałem „Wprowadzenie” w niniejszej instrukcji obsługi i przeprowadzić wszystkie istotne kontrole bezpieczeństwa.
- System wspomagania można aktywować tylko wtedy, gdy akumulator jest dostatecznie naładowany.

5.1. Ogólne informacje na temat konsoli

Za pomocą konsoli można sterować systemem wspomagania, w tym włączać i wyłączać system wspomagania, wybierać poziom wspomagania jazdy, włączać i wyłączać światła (jeśli są na wyposażeniu) oraz korzystać z funkcji wspomagania podczas prowadzenia roweru.

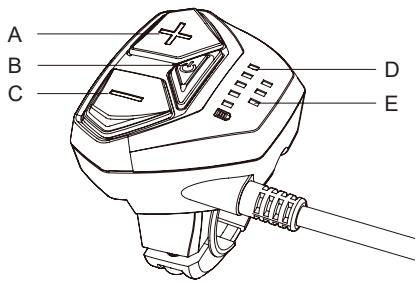

A. Przycisk W GÓRĘ (+) (zwiększanie poziomu wsparcia i włączanie/wyłączanie świateł (jeśli są na wyposażeniu))

B. Przycisk WŁ./WYŁ. zasilania

C. Przycisk W DÓŁ (-) (zmniejszenie poziomu wsparcia i wspomaganie podczas prowadzenia roweru)

D. Wskaźnik stanu naładowania akumulatora

E. Wskaźnik poziomu wsparcia jazdy

5.2. Dane techniczne konsoli

Pozycja	Specyfikacja
Temperatura pracy	od -10°C do 60°C
Temperatura przechowywania	od -20°C do 50°C
Stopień ochrony	IPX5
Waga około	<0,05 kg (0,11 funta)

5.3. Włączanie/wyłączanie systemu wspomagania

- Pojedyncze naciśnięcie przycisku zasilania włącza system.
- Naciskanie przycisku zasilania przez ponad 2 sekundy wyłączy system.

Jazda z wyłączonym systemem wspomagania wygląda tak jak jazda na zwykłym rowerze nieelektrycznym.

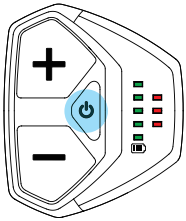

⏻ < 0,5 sek. WŁĄCZENIE

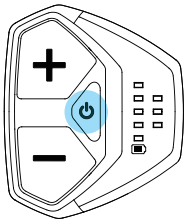

⏻ > 2 sek. WYŁĄCZENIE

Uwagi

- Po zakończeniu jazdy lub po zaparkowaniu roweru elektrycznego należy zawsze wyłączyć system wspomagania.
- Jeśli rower elektryczny nie jest używany i żadne przyciski nie są naciskane, system wspomagania wyłączy się automatycznie po sześciu minutach, aby oszczędzać energię.

5.4. Wybór poziomu wspomagania

⚠ PRZESTROGA

Ze względów bezpieczeństwa jazdę należy zawsze rozpoczynać na Poziomie 0 lub Poziomie 1.

⚠ OSTRZEŻENIE

Gdy uczysz się jeździć na rowerze elektrycznym, zacznij od najniższego poziomu wspomagania i stopniowo zwiększaj poziomy.

Po włączeniu systemu wspomagania ustawienie systemu domyślnie zmieni się na Poziom 0. Pojedyncze naciśnięcie przycisku W GÓRĘ (+) / W DÓŁ (-) pozwoli wybrać żądany poziom wspomagania: Poziom 0 (0%, brak wspomagania), Poziom 1 (maks. 140%), Poziom 2 (maks. 250%) do Poziomu 3 (maks. 390%).

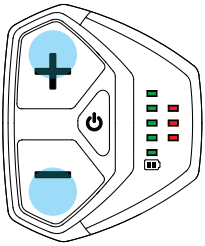

Poziom 0 Wyłączone wspomaganie (0%) | Poziom 1 (Max. 140%) | Poziom 2 (Max. 250%) | Poziom 3 (Max. 390%)

Wybrać żądany poziom wspomagania za pomocą przycisków W GÓRĘ (+) i w DÓŁ (-).

⚠ OSTRZEŻENIE

Podczas pokonywania ostrych zakrętów nie należy korzystać ze wspomagania na Poziomie 2 lub Poziomie 3. Może to spowodować utratę kontroli nad rowerem elektrycznym i jego upadek, co może być przyczyną poważnych obrażeń lub śmierci.

Uwagi

- Po włączeniu systemu wspomagania i wybraniu poziomu wsparcia system wspomagania aktywuje się w momencie rozpoczęcia pedałowania.
- Tryby pracy systemu wspomagania wpływają na to, jak dużą pomoc w jeździe zapewnia system wspomagania w zależności od siły pedałowania.
- Ogólnie rzecz biorąc, większe wsparcie zapewnia szybsze przyspieszenie i łatwiejsze podjeżdżanie pod górę kosztem krótszego zasięgu. Niższe poziomy wspomagania, które zapewniają mniejszą pomoc w jeździe, skutkują dłuższym czasem pracy akumulatora, większym zasięgiem i większą kontrolą w sytuacjach zmniejszonej przyczepności.
- Jeśli Twój rower elektryczny jest wyposażony w biegi, zmieniaj je odpowiednio, aby jak najlepiej wykorzystać akumulator.
- Moc napędowa roweru elektrycznego zapewnia wspomaganie tylko do maksymalnej prędkości dopuszczalnej przez lokalne przepisy (25 km/h w regionie UE, 20 mil/h w regionie USA/Kanady). Po przekroczeniu tej prędkości system wspomagania zawiesza wspomaganie jazdy i ponownie aktywuje się automatycznie, gdy prędkość jazdy spada poniżej dopuszczalnego ograniczenia.

5.5. Wskaźnik poziomu naładowania

Każda świecąca zielona dioda LED na konsoli oznacza około 20% pojemności.

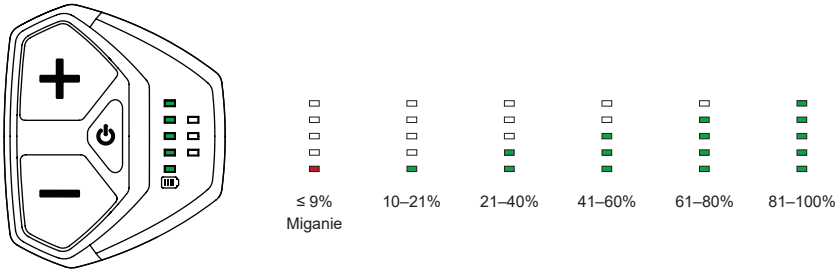

- 100% naładowania. Maksymalny zasięg.
- 21–40% naładowania. Naładuj akumulator.
- 10–20% naładowania. Akumulator jest prawie rozładowany. Naładować akumulator możliwie jak najszybciej.
- < 9% charged. Migająca dioda LED ostrzega rowerzystę o konieczności natychmiastowego naładowania akumulatora.

Uwaga

Przy naładowaniu na poziomie 4% system wspomagania jazdy zostanie zatrzymany. Pozostała pojemność akumulatora jest zarezerwowana do zasilania świateł przez maksymalnie dwie godziny.

5.6. Wspomaganie podczas prowadzenia roweru

Tryb wspomagania prowadzenia może pomóc w łatwiejszym pchaniu roweru elektrycznego, na przykład pod górę, z maksymalną prędkością do 3 km/h (2 mph).
Tryb Wspomagania prowadzenia można włączyć tylko wtedy, gdy system jest włączony i kiedy pchasz swój rower elektryczny.

- Nacisnąć i przytrzymać przycisk W DÓŁ (-) na konsoli przez dwie sekundy, aby włączyć tryb Wspomagania prowadzenia.
- Po aktywacji trybu wspomagania prowadzenia wskaźniki poziomu wspomagania na konsoli będą migać kaskadowo w kierunku przodu roweru.

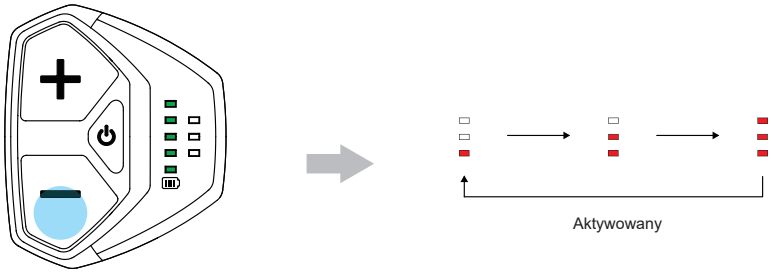

> 2 sek. do aktywacji

- Aby napędzać rower elektryczny w kierunku do przodu z niewielką prędkością, nacisnąć i przytrzymać przycisk W GÓRĘ (+).

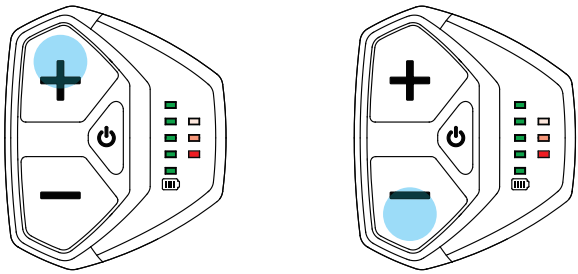

Nacisnąć i przytrzymać, aby uruchomić wspomaganie podczas prowadzenia roweru

< 0,5 sek. aby wyłączyć

- Zwolnić przycisk W GÓRĘ (+), aby wyłączyć funkcję Wspomagania prowadzenia na rowerze elektrycznym.
- Krótko nacisnąć przycisk W DÓŁ (-), aby wyłączyć tryb Wspomagania prowadzenia.

Uwaga
Tryb Wspomagania marszu wyłączy się automatycznie, jeśli w ciągu 5 sekund nie zostanie naciśnięty żaden przycisk.

⚠ OSTRZEŻENIA

- Z funkcji wspomagania podczas prowadzenia roweru można korzystać wyłącznie podczas pchania roweru elektrycznego. Przed włączeniem funkcji wspomagania podczas prowadzenia roweru należy się koniecznie do tego przygotować i stać stabilnie.
- Nie należy aktywować funkcji wspomagania podczas prowadzenia roweru w trakcie jazdy na rowerze elektrycznym lub gdy jego koła nie mają kontaktu z podłożem.

5.7. Włączanie/wyłączanie świateł (jeśli są na wyposażeniu)

Przy włączonym systemie nacisnąć i przytrzymać przycisk W GÓRĘ (+) przez dwie sekundy, aby włączyć lub wyłączyć światła (jeśli przednie i tylne światła są zasilane przez system wspomagania).

- Jeśli wskaźnik naładowania miga (przy < 9% naładowania), akumulator jest prawie pusty. Naładuj akumulator.
- Przy naładowaniu na poziomie 4% wspomaganie jazdy zostanie zatrzymane. Pozostała pojemność akumulatora jest zarezerwowana do zasilania świateł (jeśli są na wyposażeniu) przez maksymalnie dwie godziny.

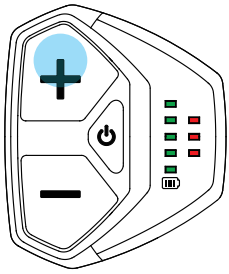

> 2 sek.

Uwaga

Jeśli akumulator jest całkowicie rozładowany, oświetlenie roweru elektrycznego może nie działać do czasu naładowania.

6. Instrukcja ładowania

Twój rower elektryczny jest wyposażony w gniazdo ładowania na ramie przeznaczone do ładowania wbudowanego akumulatora.

6.1. Instrukcja bezpiecznego ładowania

⚠ PRZESTROGA

Przed pierwszym użyciem roweru elektrycznego należy upewnić się, że akumulator roweru jest całkowicie naładowany.

Akumulator należy ładować, przestrzegając wszystkich instrukcji dotyczących bezpieczeństwa. Należy przeczytać i przestrzegać instrukcji użytkowania ładowarki.

► Informacje o ładowaniu

- Akumulator należy ładować w pomieszczeniu zamkniętym lub w garażu, w temperaturze pokojowej, unikając wystawiania go na działanie deszczu lub wiatru. Nie należy używać ładowarki na zewnątrz lub w środowisku o dużej wilgotności.
- Nie pozostawiać ładującego się akumulatora bez nadzoru. Po całkowitym naładowaniu akumulatora należy od razu odłączyć kabel ładowania.
- Nie wolno próbować używać roweru elektrycznego ani ładować akumulatora, jeśli miejsce, w którym zamontowany jest akumulator, (rura dolna) nosi jakiekolwiek ślady uszkodzenia.
- Podczas ładowania roweru elektrycznego nie należy przesuwać ładowarki. Wtyczka sieciowa ładowarki może poluzować się w gniazdku elektrycznym, co grozi pożarem.
- Nie należy pozostawiać ładowarki podłączonej do roweru elektrycznego na dłużej niż 24 godziny. Jeżeli akumulator roweru elektrycznego nie zostanie w pełni naładowany w ciągu 24 godzin, należy skontaktować się z lokalnym autoryzowanym sklepem rowerowym sprzedającym model Electra w celu uzyskania pomocy.

► Informacje o ładowarce

- Do ładowania akumulatora Hyena należy używać wyłącznie oryginalnej, atestowanej ładowarki Hyena. Użycie nieatestowanej ładowarki stanowi zagrożenie pożarowe, które może spowodować poważne obrażenia ciała lub śmierć.
- Nie należy umieszczać ładowarki w miejscach łatwo dostępnych dla dzieci.
- Nie należy umieszczać ładowarki na podłodze lub w innych zakurzonych miejscach, gdy jest ona używana.
- Gdy ładowarka jest używana, należy umieścić ją na stabilnej, odpornej na ciepło powierzchni, np. na stole.
- Nie należy przykrywać ładowarki ani umieszczać żadnych przedmiotów na ładowarce lub jej kablu.
- Nie należy używać ładowarki do akumulatorów z dostępnymi w handlu transformatorami elektrycznymi przeznaczonymi do użytku za granicą (konwertery podróżne). Mogą one uszkodzić ładowarkę.
- Należy zapobiegać zamoczeniu ładowarki. Jeżeli ładowarka jest mokra, nie należy dotykać żadnych jej części, gdyż może dojść do porażenia prądem.

► Informacje o gniazdku i przewodzie zasilającym

- Nie należy nadmiernie napinać przewodu zasilającego i wtyczki sieciowej.
- Należy korzystać wyłącznie z gniazdka elektrycznego o napięciu 100 V lub 240 V prądu przemiennego.
- Nie należy przeciążać gniazdka ponad jego znamionową moc poprzez podłączanie zbyt wielu urządzeń. Przeciążenie gniazdka może doprowadzić do przegrzania, a w konsekwencji do pożaru.
- Podczas podłączania i odłączania ładowarki należy koniecznie trzymać za wtyczkę sieciową. Nie należy ciągnąć za przewód zasilający, aby odłączyć ładowarkę. Nieprzestrzeganie tego zalecenia może spowodować uszkodzenie przewodu zasilającego i/lub wtyczki sieciowej oraz wywołać zwarcie, porażenie prądem elektrycznym lub pożar.
- Podczas ładowania roweru elektrycznego należy uważać, aby nie potknąć się o przewód ładowarki. Może to spowodować obrażenia ciała lub przewrócenie się roweru i uszkodzenie jego elementów.
- Ładowarka jest wyposażona w przewód zasilający z żyłą uziemiającą i wtyczką uziemiającą. Wtyczkę sieciową należy podłączać do gniazdka z wyłącznikiem automatycznym, który jest prawidłowo zainstalowany i uziemiony zgodnie ze wszystkimi lokalnymi kodeksami i rozporządzeniami. W przypadku nieprawidłowego ładowania uziemienie zapewnia ścieżkę najmniejszego oporu dla prądu elektrycznego, co zmniejsza ryzyko porażenia prądem.

⚠ OSTRZEŻENIE

Nieprawidłowe podłączenie przewodu uziemiającego urządzenia może spowodować porażenie prądem. W razie wątpliwości, czy produkt jest prawidłowo uziemiony, należy skontaktować się z wykwalifikowanym elektrykiem. Nie należy modyfikować wtyczki sieciowej dostarczonej z produktem. Jeśli nie pasuje do gniazdka, wykwalifikowany elektryk powinien zainstalować odpowiednie gniazdko.

► Informacje o usterkach

W przypadku wystąpienia poniższych objawów należy zaprzestać używania urządzenia, natychmiast odłączyć je od gniazdka i skontaktować się z lokalnym autoryzowanym sklepem rowerowym sprzedającym model Electra.

- Jeśli wtyczka sieciowa jest rozgrzana lub wydobywa się z niej dym.
- Jeśli na wtyczce sieciowej lub wtyczce ładowarki są widoczne uszkodzenia.
- Jeśli wskaźnik LED ładowarki nadal się nie świeci po podłączeniu ładowarki do gniazdka.
- Jeśli podczas procesu ładowania na ładowarce miga czerwona dioda LED – oznacza to, że wystąpił błąd ładowania.
- W przypadku podejrzenia jakiejkolwiek innej usterki.

6.2. Dane techniczne ładowarki

Pozycja	Specyfikacja
Prąd ładowania (maks.)	2 A
Znamionowe napięcie wejściowe	od 100 V do 240 V prądu przemiennego
Zakres częstotliwości wejściowej	47–63 Hz
Znamionowe napięcie wyjściowe	42 V ± 0,2 V
Czas ładowania, ok.	3 godziny 30 minut (od całkowitego rozładowania do pełnego naładowania)
Dopuszczalny zakres temperatur ładowania	od 0°C do 40°C
Temperatura przechowywania	od -20°C do 55°C

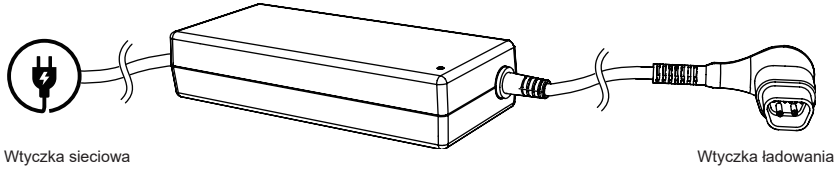

6.3. Ładowanie akumulatora

► Przed ładowaniem

- Należy regularnie sprawdzać gniazdo ładowania i ładowarkę pod kątem uszkodzeń. Nigdy nie należy ładować akumulatora ani używać roweru elektrycznego, jeśli podejrzewamy, że gniazdo lub ładowarka są uszkodzone, lub zepsute.
- Przed podłączeniem i ładowaniem akumulatora należy upewnić się, że gniazdo i wtyczka sieciowa ładowarki nie są nieuszkodzone i że są suche.

► Wskaźnik ładowarki

- Podczas procesu ładowania wskaźnik LED ładowarki będzie się świecił na czerwono.
- Gdy akumulator jest w pełni naładowany, wskaźnik LED ładowarki zmieni kolor na zielony.

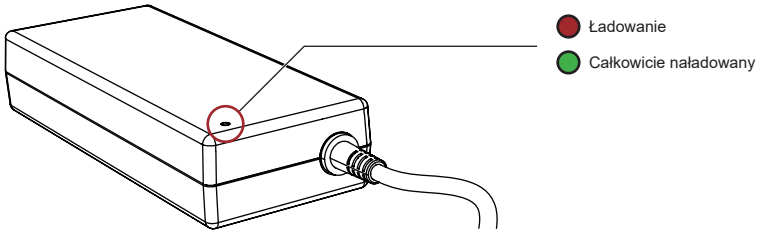

⚠ PRZESTROGA

Jeżeli podczas procesu ładowania miga czerwony wskaźnik LED, oznacza to, że wystąpił błąd ładowania. W takim przypadku należy natychmiast wyjąć ładowarkę z gniazdka. Należy zaprzestać korzystania z systemu wspomagania i skontaktować się z lokalnym autoryzowanym sklepem rowerowym sprzedającym model Electra.

Uwagi

- Akumulator wyposażony jest w system zarządzania akumulatorem (BMS). Jest on przeznaczony do ochrony całkowicie rozładowanego akumulatora przed uszkodzeniem. Jednakże w celu utrzymania jak najlepszej wydajności i trwałości akumulatora, firma Hyena zaleca regularne ładowanie akumulatora do co najmniej 80% pełnej pojemności.
- Akumulatory litowo-jonowe stopniowo tracą pojemność w zależności od wieku i sposobu użytkowania.
  Znacznie zmniejszony zakres roboczy po naładowaniu może być oznaką, że okres użytkowania akumulatora dobiega końca i należy go wymienić.

► Procedura ładowania

- Akumulator można zawsze ponownie naładować niezależnie od aktualnego poziomu naładowania.
- Ładowanie można też przerwać w każdej chwili. Przerwanie procesu ładowania nie spowoduje uszkodzenia akumulatora.
- Ładowanie należy przeprowadzać w otoczeniu o temperaturze od 0°C do 40°C.

⚠ PRZESTROGA

Podczas ładowania należy zawsze wyłączać system wspomagania.

1. Otworzyć pokrywę gniazda ładowania w rowerze elektrycznym.
2. Połączyć wtyczkę ładowania z gniazdem ładowania na akumulatorze.

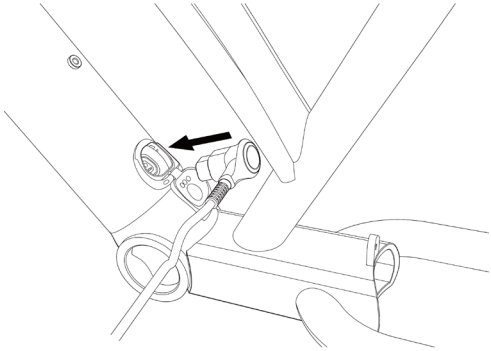

3. Podłączyć wtyczkę prądu przemiennego ładowarki do gniazdka (napięcie 100 V lub 240 V). Podczas ładowania dioda LED na ładowarce będzie świecić się na czerwono.
4. Podczas ładowania wskaźnik poziomu naładowania na konsoli będzie pokazywał poziom naładowania akumulatora. Każda świecąca się zielona dioda LED na konsoli oznacza około 20% pojemności.Akumulator jest w pełni naładowany, gdy wskaźnik ładowarki zmieni kolor na zielony i zapalą się wszystkie zielone diody LED na wskaźniku poziomu naładowania na konsoli.

Uwaga.
System roweru elektrycznego wyłączy się po osiągnięciu pełnego naładowania (po około sześciu minutach).

5. Po naładowaniu należy odłączyć wtyczkę prądu przemiennego od gniazdka i wtyczkę ładowania od akumulatora.
6. Należy zamknąć pokrywę, aby chronić gniazdo ładowania.

► Czas ładowania

Przybliżony czas ładowania / procent naładowania*	
Po 1 godzinie	30%
Po 2 godzinach	60%
Po 3 godzinach	85%
Po 3,5 godzinach	100%

**Od całkowitego rozładowania*

7. Instrukcja przechowywania i transportu

7.1. Przechowywanie

- Podczas przechowywania nie zaleca się, aby akumulator był na stałe podłączony do ładowarki.
- Rower elektryczny należy przechowywać w następujących miejscach: w suchym, dobrze wentylowanym pomieszczeniu z czujnikiem dymu, z dala od palnych lub łatwopalnych przedmiotów i z dala od źródeł ciepła.
- Rower elektryczny należy przechowywać na ognioodpornej powierzchni, bez kontaktu z wodą, źródłami ciepła lub
  piaskiem. Należy chronić akumulator przed wilgocią i wodą.
- Nie należy przechowywać roweru elektrycznego w temperaturze otoczenia niższej niż -20°C ani w temperaturze powyżej 50°C. Aby jednak zapewnić długi czas pracy akumulatora, najlepiej jest przechowywać rower elektryczny w temperaturze pokojowej około 20°C.
- Podczas przechowywania roweru elektrycznego należy chronić go przed bezpośrednim działaniem promieni słonecznych.
- Nie należy umieszczać żadnych ciężkich przedmiotów na rowerze elektrycznym ani na jego komponentach.

7.2. Ładowanie akumulatora przed przechowywaniem i w trakcie przechowywania

- W przypadku przechowywania roweru elektrycznego przez dłuższy czas, przed rozpoczęciem przechowywania należy naładować akumulator do 80%, aby uzyskać optymalne warunki przechowywania.
- Należy sprawdzić poziom naładowania akumulatora ponownie po sześciu miesiącach. Jeśli pozostały poziom naładowania akumulatora wynosi mniej niż 30%, należy naładować go ponownie do 80%.

⚠ PRZESTROGA

Akumulator litowo-jonowy z czasem ulega samorozładowaniu. Jeśli akumulator nie zostanie naładowany, a następnie będzie przechowywany bez ładowania, może się rozładować do tak niskiego poziomu („głębokie rozładowanie"), że jego ponowne naładowanie nie będzie możliwe i konieczna będzie jego wymiana.

7.3. Transport roweru elektrycznego

- Rower elektryczny jest cięższy niż zwykły rower. W przypadku transportu roweru na pojeździe należy pamiętać o maksymalnym udźwigu dachu pojazdu, haka holowniczego lub stosowanego bagażnika rowerowego. Sprawdź instrukcję pojazdu i bagażnika rowerowego w celu uzyskania dodatkowych informacji.
- Zawsze przestrzegaj lokalnych przepisów dot. przewozu (elektrycznego) roweru.
- Ponieważ akumulatory litowo-jonowe tej wielkości i mocy są podczas transportu uważane za „Towary niebezpieczne klasy 9", przepisy mogą w niektórych miejscach ograniczać transport akumulatorów litowo-jonowych oddzielnie. Przed zarezerwowaniem podróży należy koniecznie sprawdzić w liniach lotniczych lub u przewoźnika, czy można podróżować z kompletnym rowerem elektrycznym.

- Rower elektryczny, w tym akumulatory, podlega przepisom dotyczącym transportu towarów niebezpiecznych. Użytkownicy prywatni mogą transportować nieuszkodzone akumulatory wyłącznie drogą lądową bez konieczności spełniania dodatkowych wymogów. W przypadku pytań dotyczących transportu roweru elektrycznego należy zwrócić się do autoryzowanego sklepu rowerowego.

⚠ PRZESTROGA
Wysyłka wszystkich typów (oddzielnych) akumulatorów, w tym litowo-jonowych i litowo-metalowych, może wymagać zastosowania specjalistycznego opakowania, specjalnego oznakowania informującego o zagrożeniach oraz specjalnych dokumentów potwierdzających zgodność z obowiązującymi przepisami lokalnymi.

8. Rozwiązywanie problemów

Jeśli występują problemy z rowerem elektrycznym, można zapoznać się z poniższymi instrukcjami dotyczącymi rozwiązywania podstawowych problemów. Jeżeli nie można zidentyfikować ani rozwiązać problemu, należy skontaktować się z lokalnym autoryzowanym sklepem rowerowym sprzedającym model Electra.

8.1. Problemy związane z systemem

► Systemu nie można włączyć
- Sprawdzić stan naładowania akumulatora: Jeśli poziom naładowania akumulatora jest niski lub akumulator jest rozładowany, należy go naładować.
- Sprawdzić połączenia kablowe: Należy sprawdzić wszystkie połączenia kablowe, aby upewnić się, że są prawidłowo podłączone. Jeżeli wszystkie przewody są prawidłowo podłączone, a problem nadal występuje, należy skontaktować się z lokalnym autoryzowanym sklepem rowerowym sprzedającym model Electra.

► Brak mocy wspomagania
- Poziom naładowania: sprawdzić poziom naładowania. Przy poziomie naładowania akumulatora wynoszącym 4% lub mniej, system wspomagania zostanie zatrzymany. Pozostała pojemność akumulatora jest zarezerwowana do zasilania świateł przez maksymalnie dwie godziny.
- Sprawdzić poziom wspomagania jazdy na konsoli: Wsparcie jazdy będzie odczuwalne tylko od Poziomu 1 do Poziomu 3.
- Zakręcić pedałami roweru elektrycznego: Rower elektryczny zapewnia wspomaganie jazdy tylko wtedy, gdy użytkownik pedałuje. Wspomaganie jazdy zostanie wyłączone natychmiast po zaprzestaniu pedałowania.
- Przegrzanie systemu: W przypadku długotrwałej jazdy pod górę lub jazdy z nadmiernym obciążeniem system wspomagania roweru może się przegrzać. Wyłączyć system i pozostawić go do ostygnięcia na co najmniej 10 minut.
- Ograniczenie prędkości: Moc systemu wspomagania umożliwia jazdę jedynie z maksymalną prędkością dopuszczalną przez lokalne przepisy. Po przekroczeniu tej prędkości system wspomagania zawiesza wspomaganie jazdy i ponownie aktywuje się automatycznie, gdy prędkość jazdy spada poniżej dopuszczalnego ograniczenia.

► **Światła (jeśli są w wyposażeniu) się nie świecą**

- Sprawdzić poziom naładowania akumulatora, w razie potrzeby doładować. Gdy poziom naładowania akumulatora spadnie poniżej 4%, pozostała pojemność akumulatora jest zarezerwowana do zasilania świateł przez maksymalnie dwie godziny. Przy 0% naładowania, światła nie będą się już świecić.
- Należy sprawdzić, czy wszystkie złącza przewodów elektrycznych są prawidłowo podłączone.
  W razie wątpliwości należy skontaktować się z lokalnym autoryzowanym sklepem rowerowym sprzedającym model Electra.

8.2. problemy związane z akumulatorem i ładowaniem

► **Akumulator szybko traci energię**

- Akumulator może być bliski końca okresu eksploatacji, należy skontaktować się z lokalnym autoryzowanym sklepem rowerowym sprzedającym model Electra w celu wykonania dodatkowych czynności serwisowych.
- Na pojemność akumulatora może mieć wpływ temperatura otoczenia, zwłaszcza w zimnych warunkach pogodowych.

► **Nie można naładować akumulatora**

- Sprawdzić, czy końcówki przyłączeniowe wtyczki ładowarki i gniazda ładowania w złączu ładowania są czyste. Jeśli są brudne, wytrzeć je suchą szmatką.
- Podłączyć dokładnie zasilacz ładowania do złącza ładowania akumulatora i naładować go ponownie. Jeżeli akumulator nadal nie jest ładowany, należy skontaktować się z autoryzowanym sklepem rowerowym sprzedającym model Electra.

► **Wskaźnik LED ładowarki nie świeci się.**

- Włączyć system wspomagania. Jeśli akumulator ładuje się prawidłowo, wskaźniki poziomu naładowania na konsoli będą migać i pokazywać aktualny stan naładowania.
- Odłączyć, a następnie podłączyć ponownie wtyczkę sieciową ładowarki i powtórzyć operację ładowania.
- Jeżeli wskaźnik LED ładowarki nadal się nie świeci, należy skontaktować się z lokalnym autoryzowanym sklepem rowerowym sprzedającym model Electra.

8.3. Inne problemy

Jeżeli rower elektryczny nie działa prawidłowo z powodu problemów mechanicznych, problemów z systemem wspomagania lub innych problemów, których nie można zidentyfikować ani rozwiązać, należy skontaktować się z lokalnym autoryzowanym sklepem rowerowym sprzedającym model Electra.

9. Czyszczenie

- Aby uniknąć porażenia prądem podczas czyszczenia roweru elektrycznego, należy odłączyć wtyczkę sieciową od gniazdka elektrycznego oraz wtyczkę ładowania od akumulatora.
- Nie należy zanurzać systemu wspomagania ani poszczególnych elementów roweru elektrycznego w wodzie.
- Nie należy czyścić żadnych elementów systemu wspomagania wodą pod ciśnieniem.
- Produkt należy czyścić wyłącznie miękką ściereczką zwilżoną wodą.
- Nie wolno czyścić żadnych elementów systemu wspomagania za pomocą detergentów lub rozpuszczalników organicznych.
- System jest przeznaczony do pracy w deszczu i innych niekorzystnych warunkach atmosferycznych. Jednak uszkodzenia spowodowane myciem ciśnieniowym lub innym intensywnym czyszczeniem mogą spowodować utratę gwarancji na system wspomagania.

10. Utylizacja

- Jednostkę napędową systemu wspomagania roweru elektrycznego, w tym silnik, sterownik, akumulator, czujnik prędkości, konsola, okablowanie, akcesoria i opakowanie należy zutylizować w sposób przyjazny dla środowiska, zgodnie z lokalnymi przepisami.
- Nie należy wyrzucać rowerów elektrycznych i ich części do odpadów domowych.
- Informacje o przepisach w UE: Zgodnie odpowiednio z dyrektywami 2012/19/UE i 2006/66/WE urządzenia elektroniczne, które nie nadają się już do użytku oraz uszkodzone/rozładowane akumulatory, należy zbierać oddzielnie i poddawać recyklingowi w sposób przyjazny dla środowiska.

Ten symbol jest ważny tylko na terenie Unii Europejskiej. Podczas utylizacji zużytych akumulatorów i innych części elektrycznych należy przestrzegać lokalnych przepisów. W razie wątpliwości należy zwrócić się do miejsca zakupu lub sklepu rowerowego.

⚠ OSTRZEŻENIE

Nieprzestrzeganie instrukcji zawartych w niniejszym rozdziale może spowodować uszkodzenie elementów roweru elektrycznego i utratę gwarancji, a przede wszystkim może być przyczyną poważnych obrażeń lub śmierci.

Hyena Inc.
Tel +886 4 23598810
Faks +886 4 23598610
www.hyena-ebike.com
Adres No.25, Jingke N. Rd., Nantun Dist.,Taichung City 408, Tajwan (R.O.C.)

Dane kontaktowe

Electra

Centrala w USA

Electra Bicycle Company
364 2nd Street
Encinitas, CA 92024
USA

Telefon: 1.800.261.1644

Centrala w Europie

Bikeurope B.V.
Ceintuurbaan 2-20C
3847 LG Harderwijk
The Netherlands

Telefon: +31 (0)88-4500699

www.electrabike.com

Ograniczona gwarancja

Rower jest objęty ograniczoną gwarancją.
Szczegółowe informacje można znaleźć na naszej stronie internetowej.
W sprawach serwisu lub gwarancji skontaktuj się z lokalnym autoryzowanym sklepem rowerowym.

Najnowszą wersję niniejszej instrukcji można znaleźć na stronie internetowej Electra (Wsparcie).
Nowe cechy i zmiany opisane w najnowszej instrukcji mogą nie dotyczyć Twojego roweru elektrycznego.

PN 5270512 – PL wer. 1 maj 2021 r.
© 2021 Trek Bicycle Corporation. Wszelkie prawa zastrzeżone.

Nr kat. 5270512 – PL wer. 1 (gen. 2)