TREK INCITE
Link and Link Team

Install cadence sensor

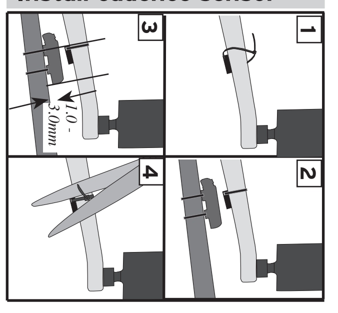

Install speed sensor

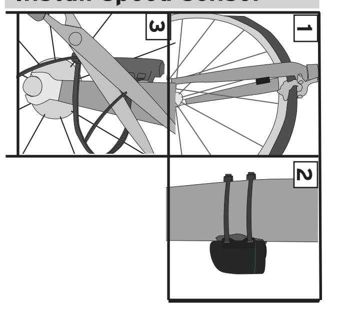

Install magnet

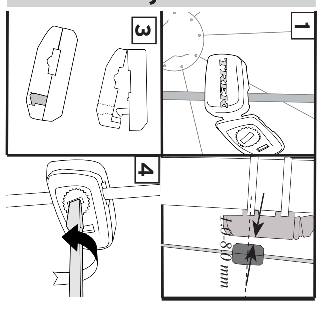

Install on stem

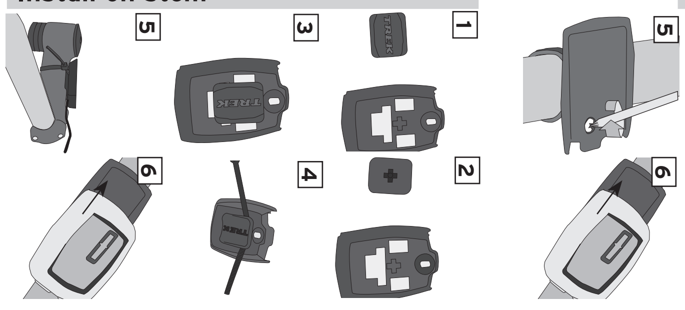

Install on handlebar

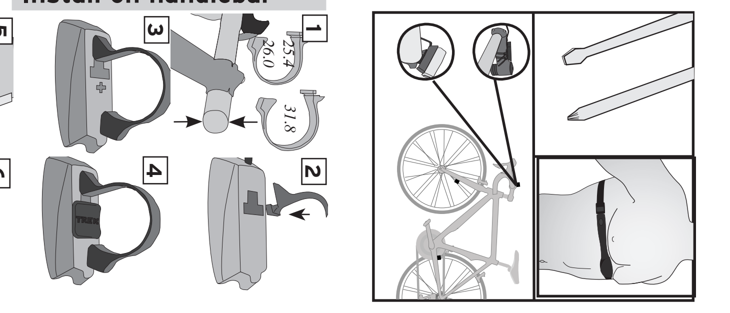

F1

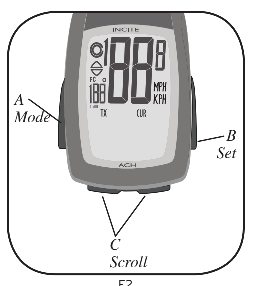

F2

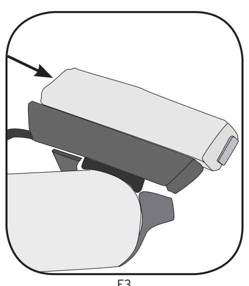

F3

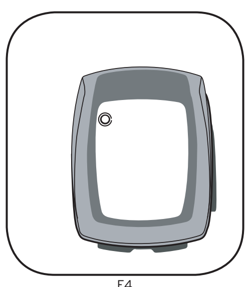

F4

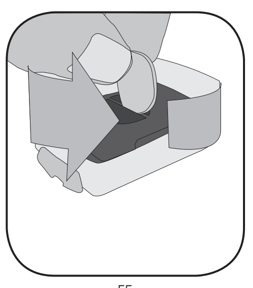

F5

F6

700 x 20	2086	26 x 1.5	2010
700 x 23	2096	26 x 1.90	2045
700 x 25	2105	26 x 1.95	2050
700 x 28	2136	26 x 2.0	2055
700 x 32	2155	26 x 2.1	2068
700 x 35	2168	26 x 2.2	2075
700 x 38	2180	Custom 0000 - 2999	

F7

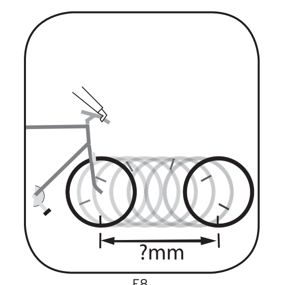

F8

ENGLISH

Please read this manual carefully and save it for future reference. If you do not understand the information in this manual, or you have a question about your Incite computer that this manual does not cover, consult your Trek dealer, or contact us at:

Trek Bicycle Corporation
Attn: Customer Service
801 W. Madison Street
Waterloo, Wisconsin 53594 USA
http://www.trekbikes.com 920.478.4670

SAFETY AND GENERAL GUIDELINES

⚠ While riding your bicycle, do not stare at the computer for long periods of time (F1). If you do not watch the road, you could hit an obstacle, which may cause you to lose control and fall.

Functions

USING THE BUTTONS

There are four buttons (F2):
- A- Mode
- B- Set
- C- Scroll (two buttons: up and down)

There are three ways to use the buttons:
- Push- press once
- Cycle - press repeatedly as needed
- Hold- press and hold in for two or three seconds

MODES

CLOCK CLK TME	Time of day, displays in hours and minutes, or Ride Time showing seconds. 12-hour (with AM/PM) or 24-hour format Highest reading: 23:59 (Clock) or 23:59:59 (Ride Time)
ODOMETER ODO	Distance ridden, displays in miles or kilometers. TRP-Trip (since last ReStart) TTL- Total since last Reset Highest reading: 99,999
SPEED	Always displays current speed of the bicycle in miles per hour (MPH) or kilometers per hour (KMH) AVG- Average speed since last ReStart, displayed to tenths. MAX- Highest value since last ReStart Highest readings: 80.5mph or 129.6kph
PACER	Always displays. Indicates whether current speed is faster or slower than average speed Displayed by arrow pointing up (faster) or down (slower).
TEMPERATURE	Always displays Current temperature displayed in Fahrenheit or Celsius in whole numbers. Lowest reading: -2° F +/-2°, -19° C +/-1° Highest reading: 140° F +/-2°, 60° C +/-1°
WHEEL SELECTION	Always displays (F4) Indicates which wheel setting is in use by computer Wheel 1 Wheel 2
Link Team only	
CADENCE	Revolutions of the crankset per minute Displays in whole numbers Highest reading: 240. AVG- Average cadence since last ReStart MAX- Maximum cadence since last ReStart
HEART RATE HR	Rate of heart in beats per minute CUR- Current AVG- Average heart rate since last ReSet MAX- Maximum heart rate since last ReSet ZONE- Arrows indicate whether your heart rate is within a set zone, above the zone, or below the zone
BACKLIGHT	Provides backlight to display for 5 seconds. To activate, Hold the Mode button.

1. Quick Set-up

When the computer is new (or if you have replaced the battery) the computer must be programmed for your choice of units and the correct sensor signals must be identified (Speed for Link; also Cadence and Heart Rate for Link Team). Follow the four steps of Quick Set-up, Pair, Connect, and ReStart.

To start the set-up procedure
1. Install the battery or push the Reset button (the tiny silver button on back of computer, below the battery cover) ▸ Wheel 1 icon and "700-23" appear.
2. Cycle the Scroll button to change wheel size.
   Select the tire size, use the chart (F7), or set a custom wheel size.
3. Push the Set button to select ▸ KMH or MPH flashes.

To set a custom wheel size
1. Determine the wheel circumference (F8)
2. Cycle the Scroll button to the 4-digit number.
3. Hold the Set button ▸ the first digit flashes
4. Cycle the Scroll button to the value
5. Push the Set button to select ▸ the next digit flashes
6. Repeat Step 4 and Step 5 for the other digits
7. Return to Step 3 of Quick Set-up

4. Cycle the Scroll button to change.
5. Push the Set button to select ▸ F° or C° flashes.
6. Cycle the Scroll button to change.
7. Push the Set button to select ▸ 12 (hour clock) flashes.
8. Cycle the Scroll buttons to 12 or 24 hour clock.
9. Push the Set button to select ▸ Hour flashes (A or P)
10. Cycle the Scroll buttons to change the Hour.
11. Push the Set button to select ▸ Minutes flashes.
12. Cycle the Scroll buttons to change the Minutes.
13. Push the Set button to select ▸ SPEED PAIR? flashes.
14. Follow the steps in "Pair."

2. Pair

The Link and Link Team are 2.4Ghz digital computers. They receive coded transmissions from the sensors for Speed, Cadence, and Heart rate. Before the computer can receive these transmissions, the computer and the sensor must recognize each other as a Pair. A Pair uses a unique code so that other nearby sensors will not cause interference.

Each sensor (Speed, Cadence, and Heart rate) sends a specific type of signal. In a given mode, the computer will only recognize signals from that type of sensor. As an example, the computer will only recognize Speed data from the Speed sensor.

There are two paths to the Pair procedure: Step 14 of "1. Quick Set-up" or On Demand. The Quick Set-up erases all computer data. The On Demand procedure does not erase data. For the initial set up, follow the Quick Set-up.

To PAIR the computer during Quick Set-up
1. Place the computer on the bike, or within 3 feet (1 meter) of the sensor.
2. Make the sensor send a signal (spin the bicycle wheel for Speed, spin the cranks for Cadence, or wear the heart rate strap for Heart Rate).
3. Hold the Set button ▸ PAIR... ▸

LINK	LINK TEAM
▸ The Speed screen appears. Release the button.	▸ CADENCE PAIR? appears. 4. Make the sensor send a signal (spin the cranks for Cadence). 5. Hold the Set button ▸ PAIR... ▸ The Speed screen appears. Release the button.

To PAIR the computer On Demand

If you replace the battery in a sensor or the main unit, or change sensors, use the On Demand procedure.
1. Place the computer on the bike, or within 3 feet (1 meter) of the sensor.
2. Make the sensor send a signal (spin the bicycle wheel for Speed, spin the cranks for Cadence, or wear the heart rate strap for Heart Rate).
3. Press both Scroll buttons ▸ PAIR?
4. Hold the Set button ▸ PAIR... ▸ see the table above for Link and Link Team.

3. Connect

When you stop riding (or remove the Link Team heart rate strap) the sensor does not send a signal. When the computer can not find a signal, it searches.

After five minutes of searching, the computer disconnects from the sensor(s), stops searching, and goes into Standby mode. This saves battery power, because the search uses battery power. After 20 minutes of inactivity, the computer goes into Sleep mode.

From Standby or Sleep mode, to start receiving data you must Connect the computer with each sensor. There are two ways to Connect:

To Connect from Sleep mode
1. Send the sensor signals (roll the wheel, pedal the crank, and/or wear the heart rate strap within range).
2. Push any button.
   The computer will automatically connect to each sensor. This may take a few seconds. If the computer cannot find a signal, after 20 seconds it will move to the next sensor in order: Speed, Cadence, Heart rate.
   If the computer cannot connect to any sensor, the screen displays "- -". Follow the instructions "To Connect from Standby," or see Troubleshooting.

To Connect from Standby
1. Make the sensors send signals (roll the wheel, pedal the crank, and/or wear the heart rate strap within range).
2. Hold the Set button and the Mode button ▸ "0" flashes ▸ "0" shows without flashing ▸ the value appears.
3. Release the buttons.
   If --- appears, check the distance of the computer to the sensor, and the sensor to the magnet. If the computer still does not Connect, follow the steps to Pair the computer or see Troubleshooting.

4. Getting ready to ride: ReStart

Your computer records two sets of data: Total data from the time it was installed and Trip data from the last ReStart (Heart Rate data is set separately- see the Heart Rate section):
- ODOMETER TRP
- SPEED AVG, MAX
- CADENCE AVG, MAX
- CLOCK (Ride Time)

To ReStart (set the Trip data to zero)
1. Cycle the Mode button to CLOCK.
2. Cycle the Scroll buttons to Ride Time.
3. Hold the Set button and the Mode button.
   Ride Time setting reads '00:00.00' indicating trip mode is set to zero.
4. Release the buttons.

To select the Wheel Size

The computer can collect data for two different wheel sizes. See "Using the Features, Speed." These instructions show how to change to the other wheel size.
1. Cycle the Mode button to ODOMETER.
2. Push the left Scroll button and the right Scroll button ▸ the wheel icon changes.

Using the features

SPEED

To see Speed data

Current speed always displays.
1. Cycle the Mode button or the Set button to SPEED.
2. Cycle the Scroll buttons to AVG and MAX.
   - AVG - average speed
     - Pacer indicates if current speed is above or below AVG
   - MAX- maximum speed

To reset AVG and MAX ▸ 0

Hold the Mode button and the Set button ▸ Resets to 0.00.

To set Wheel Size 1 and Wheel Size 2
1. Cycle the Mode button or the Set button to Speed.
2. Hold the Set button ▸ Wheel icon appears.
3. Cycle the Set button ▸ Wheel 1 or Wheel 2.
4. Push the Scroll button to select.
5. Cycle the Scroll buttons to your preferred wheel size.

WHEEL SIZE MENU	CUSTOM WHEEL SIZE
6. Push the Set button to select. 7. Push the Mode button ▸ Speed screen appears.	6. Determine the wheel circumference (F8) 7. Cycle the Scroll button to the 4-digit number. 8. Hold the Set button ▸ the first digit flashes 9. Cycle the Scroll button to the value 10. Push the Set button to select ▸ the next digit flashes 11. Repeat step 9 and step 10 for the other digits 12. Push the Mode button ▸ SPD screen appears.

To set the other Wheel Size, repeat the steps, but in Step 3 choose the other wheel.

CLOCK

To see Time data
1. Cycle the Mode button or the Set button to CLOCK.
2. Cycle the Scroll buttons to Clock (00:00P) or Ride Time (00:00:00).

To set the Time
1. Cycle the Mode button or the Set button to CLOCK.
2. Hold the Set button ▸ 12 (hour clock) flashes.
3. Cycle the Scroll buttons to 12 and 24.
4. Push the Set button to select ▸ Hour flashes (A or P)
5. Cycle the Scroll buttons to Hour.
6. Push the Set button to select ▸ Minutes flashes.
7. Cycle the Scroll buttons Minutes.
8. Push the Set button to select ▸ Clock screen appears.

ODOMETER

To see the Distance data
1. Cycle the Mode button or the Set button to ODOMETER.
2. Cycle the Scroll buttons to TRP and TTL.

To set the Odometer
1. Cycle the Mode button or the Set button to ODOMETER.
2. Cycle the Scroll buttons to TTL.
3. Hold the Set button ▸ First digit flashes.
4. Cycle the Scroll buttons to the preferred number.
5. Push the Set button to select ▸ the next digit flashes.
6. Repeat Step 4 and Step 5 until you have selected all digits ▸ TTL screen appears.

UNITS AND MEASUREMENT

To set Mph/Kph and F°/C°
1. Cycle the Mode button or the Set button to ODOMETER.
2. Cycle the Scroll buttons to TRP.
3. Hold the Set button ▸ MPH flashes.
4. Cycle the Scroll buttons to KMH or MPH.
5. Push the Set button to select ▸ F° flashes.
6. Cycle the Scroll buttons to F° or C° and choose Step 7 for your computer model:

LINK	LINK TEAM
7. Push the Set button to select ▸ TRP screen appears.	7. Push the Set button to select ▸ CAd (cadence) appears with OFF or ON flashing. 8. Cycle the Scroll buttons to OFF or ON. 9. Push the Set button to select ▸ Hr (heart rate) appears with OFF or ON flashing. 10. Cycle the Scroll buttons to OFF or ON. 11. Push the Set button to select ▸ TRP screen appears.

Link Team only

Your Link Team computer can display Cadence (CAd) or Heart Rate (Hr). To use one or both of these features, you must set the feature to ON (see "Units and Measurement" above).

If a function is turned OFF, the computer will not try to PAIR or CONNECT with that sensor.

CADENCE

To use this feature, you must set the CADENCE feature to ON (see "Units and Measurement" above).

To see Cadence data
1. Cycle the Mode button to Cadence.
2. Cycle the Scroll buttons to CUR, AVG, or MAX.

To reset AVG and MAX = 0
1. Cycle the Mode button to Cadence.
2. Hold the Mode button and the Set button ▸ Resets to 000.

HEART RATE

To use this feature, purchase the optional heart rate strap from your dealer. Also, you must set the Heart Rate feature to ON (see "Units and Measurement" above).

To see Heart Rate data
1. Cycle the Mode button or the Set button to Heart Rate.
2. Cycle the Scroll buttons to CUR, AVG, MAX, or ZONE.

To reset AVG and MAX = 0
1. Cycle the Mode button to HEART RATE.
2. Hold the Mode button and the Set button ▸ Resets to 000.

To see the ZONE data
1. Cycle the Mode button to Heart Rate.
2. Cycle the Scroll buttons to ZONE.
   a. In-zone time appears.
   b. Above-zone time appears.
   c. Below-zone time appears.

To Set ZONE
1. Cycle the Mode button to Heart Rate.
2. Hold the Set button ▸ SET ZONE appears ▸ first digit of Upper limit flashes
3. Cycle the Scroll buttons to change number
4. Push the Set button to select ▸ second digit flashes
5. Cycle the Scroll buttons to change number
6. Push the Set button to select ▸ third digit flashes
7. Push the Set button to select ▸ Lower limit flashes
8. Repeat steps 3-7 to select lower limit ▸ Zone screen appears.

ADDITIONAL INFORMATION

Removing the computer from the computer base

Press firmly on the computer (not on the base) in a rearward direction (F3).

Troubleshooting

Blank screen	Computer is in shipping mode. Push a button.
	Battery is dead, or installed incorrectly. Reinstall good battery.
Erratic data	Magnet misaligned or too far away. Re-adjust magnet and sensor placement.
	Battery power is low. Replace battery.
No current speed	Magnet misaligned or too far away. Re-adjust magnet and sensor placement.
Speed is incorrect.	Wheel size is incorrect. Reset computer.
	Sensor is not reading magnet properly. Readjust magnet and sensor alignment.
No cadence	Magnet is not reading sensor properly. Readjust magnet and sensor alignment.
	Contacts between computer and base are not touching because computer is not on base. Reinstall.
No heart rate	Heart rate strap battery power is low. Replace battery.
	Heart rate strap is not contacting skin. Moisten and reposition.
Pair "Error"	Make sure the computer and the sensor are closer than 3 feet (1 M)
	Check sensor battery

LOW BATTERY

If the computer is giving erratic information, a battery may be running low. Replace the batteries whenever the computer malfunctions, or every 6 months. When purchasing new batteries, it is best to take the old batteries to the store with you.
- CR2032, lithium cell, 3 volts

When the battery is removed, the computer automatically resets function totals to Zero. After installing a new battery, you can manually set your totals, but you must note those values before removing the battery.

To replace the battery
1. Remove the computer from its base.
2. Identify the battery cover.
3. Rotate in a counter-clockwise direction about one-quarter turn (F5).
4. Lift the battery cover, exposing the battery.
   Be careful to avoid losing the rubber O-ring seal.
5. Remove the old battery.
6. Insert the new battery with the 'cross' and identifying label pointing up (F6).
7. Replace the battery cover (and O-ring seal) and turn one-quarter turn clockwise.

Limited Warranty

Trek Bicycle Corporation warrants each new Incite computer against defects in workmanship and materials.

This warranty covers

Trek Incite computer models for a period of two years from the date of sale.

This warranty does not cover
- Normal wear and tear, including the length of battery life
- Improper assembly
- Installation of parts or accessories not originally intended for, or compatible with the component as sold
- Damage or failure due to accident, misuse, abuse, or neglect

This warranty is void in its entirety by any modification of the component or its parts.

This warranty is expressly limited to the repair or replacement of a defective item and is the sole remedy of the warranty. This warranty extends from the date of purchase, applies only to the original owner, and is not transferable. Trek is not responsible for incidental or consequential damages. Some states do not allow the exclusion of incidental or consequential damages, so the above exclusion may not apply to you.

Claims under this warranty must be made through an authorized dealer. Proof of purchase is required.

This warranty gives the consumer specific legal rights, and those rights may vary from place to place. This warranty does not affect the statutory rights of the consumer.

ESPAÑOL

Lea detenidamente este manual y guárdelo para futura referencia. Si no comprende la información de este manual o tiene alguna pregunta sobre su ciclocomputador Incite que este manual no cubre, consulte con su distribuidor Trek o póngase en contacto con nosotros en:

Trek Bicycle Corporation
Attn: Customer Service
801 W. Madison Street
Waterloo, Wisconsin 53594, Estados Unidos
http://www.trekbikes.com 920.478.4670

INSTRUCCIONES GENERALES Y DE SEGURIDAD

⚠ Cuando vaya en bicicleta, no mire al ciclocomputador durante periodos prolongados de tiempo (F1). Si no se fija en la carretera, podría chocar contra algún obstáculo, lo que le haría perder el control y caer.

Funciones

USO DE LOS BOTONES

Hay cuatro botones (F2):
- A: Modo
- B: Ajuste
- C: Desplazamiento (dos botones: arriba y abajo)

Existen tres maneras de utilizar los botones:
- Pulsar: pulsar una vez.
- Pulsar repetidamente: pulsar repetidamente las veces necesarias.
- Mantener: mantener pulsado durante dos o tres segundos.

MODOS

CLOCK CLK TME	Hora del día, que aparece en horas y minutos, u hora de conducción, que muestra los segundos. Formato de 12 horas (con AM/PM) o de 24 horas Lectura máxima: 23:59 (reloj) o 23:59:59 (hora de conducción)
ODOMETER ODO	Distancia conducida, que se muestra en millas o kilómetros. TRP: trayecto (desde el último reinicio) TTL: total desde el último restablecimiento Lectura máxima: 99.999
SPEED	Siempre muestra la velocidad actual de la bicicleta en millas por hora (MPH) o kilómetros por hora (KMH). AVG: velocidad media desde el último reinicio, mostrando hasta las decenas. MAX: valor máximo desde el último reinicio Lecturas máximas: 80,5 mph o 129,6 kph
PACER	Se muestra siempre. Indica si la velocidad actual es más rápida o más lenta que la velocidad media. Se indica mediante una flecha hacia arriba (más rápido) o una flecha hacia abajo (más lento).
TEMPERATURE	Se muestra siempre. Indica la temperatura actual, en Fahrenheit o Celsius en números enteros. Lectura mínima: -2° F +/-2°, -19° C +/-1° Lectura máxima: 140° F +/-2°, 60° C +/-1°
WHEEL SELECTION	Se muestra siempre (F4). Indica la configuración de piñón que utiliza el ciclocomputador. Rueda 1 Rueda 2
Sólo Link Team	
CADENCE	Revoluciones del juego de bielas por minuto. Aparece en números enteros. Lectura máxima: 240 AVG: cadencia media desde el último reinicio MAX: cadencia máxima desde el último reinicio
HEART RATE HR	Ritmo cardíaco en latidos por minuto. CUR: actual AVG: ritmo cardíaco medio desde el último restablecimiento MAX: ritmo cardíaco máximo desde el último restablecimiento ZONE: las flechas indican si el ritmo cardíaco se encuentra dentro, por encima o por debajo de una zona establecida
BACKLIGHT	Proporciona retroiluminación a la pantalla durante 5 segundos. Para activarla, mantenga pulsado el botón Modo.

1. Instalación rápida

Si el ciclocomputador es nuevo (o si ha reemplazado la pila), se debe programar para su elección de unidades y se deben identificar las señales correctas del sensor (velocidad para Link; también cadencia y ritmo cardíaco para Link Team). Siga los cuatro pasos de instalación rápida, emparejamiento, conexión y reinicio.

Para iniciar el procedimiento de instalación
1. Instale la pila o pulse el botón de restablecimiento (el pequeño botón plateado en la parte trasera del ciclocomputador, debajo de la tapa del compartimiento para pilas. Aparecerá el icono de rueda 1 y "700-23".
2. Pulse repetidamente el botón de desplazamiento para cambiar el tamaño de la rueda.
   Seleccione el tamaño del neumático mediante el gráfico (F7) o establezca un tamaño de rueda personalizado.
3. Pulse el botón Ajuste para seleccionar ▸ parpadea KMH o MPH.
4. Pulse repetidamente el botón de desplazamiento para cambiar el valor.
5. Pulse el botón Ajuste para confirmar la selección ▸ parpadea F° o C°.
6. Pulse repetidamente el botón de desplazamiento para cambiar el valor.
7. Pulse el botón Ajuste para confirmar la selección ▸ parpadea ▸ 12 (horas del reloj).
8. Pulse repetidamente los botones de desplazamiento para seleccionar el reloj de 12 ó 24 horas.
9. Pulse el botón Ajuste para confirmar la selección ▸ parpadea la hora (A o P).
10. Pulse repetidamente los botones de desplazamiento para cambiar la hora.
11. Pulse el botón Ajuste para confirmar la selección ▸ parpadean los minutos.
12. Pulse repetidamente los botones de desplazamiento para cambiar los minutos.
13. Pulse el botón Ajuste para confirmar la selección ▸ parpadea SPEED PAIR?.
14. Siga los pasos de "Emparejamiento".

2. Emparejamiento

Link y Link Team son ciclocomputadores digitales de 2,4 Ghz. Reciben transmisiones codificadas desde los sensores para la velocidad, la cadencia y el ritmo cardíaco. Para que el ciclocomputador pueda recibir estas transmisiones, el ciclocomputador y el sensor se deben reconocer entre sí como un par. Un par utiliza un código exclusivo, de modo que los sensores cercanos no causen interferencias.

Cada sensor (velocidad, cadencia y ritmo cardíaco) envía un tipo de señal específico. En un modo determinado, el ciclocomputador sólo reconocerá las señales de ese tipo de sensor. Por ejemplo, el ciclocomputador sólo reconocerá los datos de velocidad del sensor de velocidad.

Existen dos maneras de realizar el procedimiento de emparejamiento: el paso 14 de "1. Instalación rápida" o Bajo demanda. El método Instalación rápida borra todos los datos del ciclocomputador. El procedimiento Bajo demanda no borra los datos. Para realizar la instalación inicial, siga la instalación rápida.

Para EMPAREJAR el ciclocomputador durante la instalación rápida
1. Coloque el ciclocomputador en la bicicleta o a 3 pies (1 metro) del sensor.
2. Haga que el sensor envíe una señal (gire la rueda de la bicicleta para la velocidad, gire las bielas para la cadencia o colóquese la correa para el ritmo cardíaco).
3. Mantenga pulsado el botón ▸ PAIR... ▸

LINK	LINK TEAM
▸ Aparece la pantalla de velocidad. Suelte el botón.	▸ Aparece CADENCE PAIR?. 4. Haga que el sensor envíe una señal (gire las bielas para la cadencia). 5. Mantenga pulsado el botón ▸ PAIR... ▸ Aparece la pantalla de velocidad. Suelte el botón.

Para EMPAREJAR el ciclocomputador mediante el método Bajo demanda

Si reemplaza la pila de un sensor o de la unidad principal, o cambia los sensores, utilice el procedimiento Bajo demanda.
1. Coloque el ciclocomputador en la bicicleta o a 3 pies (1 metro) del sensor.
2. Haga que el sensor envíe una señal (gire la rueda de la bicicleta para la velocidad, gire las bielas para la cadencia o colóquese la correa para el ritmo cardíaco).
3. Pulse ambos botones de desplazamiento ▸ PAIR?
4. Mantenga pulsado el botón ▸ PAIR... ▸ consulte la tabla siguiente para Link y Link Team.

3. Conexión

Cuando se deja de pedalear (o se quita la correa de ritmo cardíaco de Link Team), el sensor no envía ninguna señal. Si el ciclocomputador no encuentra ninguna señal, realiza una búsqueda.

Tras cinco minutos de búsqueda, el ciclocomputador se desconecta de los sensores, detiene la búsqueda y pasa a modo de espera. Esto ahorra energía de la pila, ya que la búsqueda utiliza esa energía. Tras 20 minutos de inactividad, el ciclocomputador pasa a modo suspendido.

Desde el modo en espera o suspendido, para empezar a recibir datos se debe conectar el ciclocomputador a cada sensor. Existen dos formas de conectarse:

Para conectarse desde el modo suspendido
1. Envíe las señales del sensor (gire la rueda, pedalee la biela y/o colóquese la correa de ritmo cardíaco).
2. Pulse cualquier botón.
   El ciclocomputador se conectará automáticamente a cada sensor. Esto puede tardar algunos segundos. Si el ciclocomputador no encuentra una señal, después de 20 segundos pasará al siguiente sensor, con el orden: velocidad, cadencia, ritmo cardíaco.
   Si el ciclocomputador no se puede conectar a ningún sensor, en la pantalla aparece "- -". Siga las instrucciones "Para conectar desde el modo de espera" o consulte la sección de solución de problemas.

Para conectarse desde el modo de espera
1. Haga que los sensores envíen señales (gire la rueda, pedalee la biela y/o colóquese la correa de ritmo cardíaco).
2. Mantenga pulsado el botón Ajuste y el botón Modo ▸ parpadea "0" ▸ "0" aparece sin parpadear ▸ aparece el valor.
3. Suelte los botones.
   Si aparece ---, compruebe la distancia entre el ciclocomputador y el sensor, y entre el sensor y el imán. Si el ciclocomputador sigue sin conectarse, siga los pasos para emparejar el ciclocomputador o consulte la sección de solución de problemas.

4. Puesta a punto para montar: reinicio

Su ciclocomputador graba dos conjuntos de datos: el total de datos desde el momento en el que se instaló, y los datos del recorrido desde el último reinicio (el ritmo cardíaco se ajusta aparte: consulte la sección Ritmo cardíaco):
- ODOMETER TRP
- SPEED AVG, MAX
- CADENCE AVG, MAX
- CLOCK (hora de conducción)

Para reiniciar (establecer los datos del recorrido a cero)
1. Pulse repetidamente el botón Modo hasta CLOCK.
2. Pulse repetidamente el botón de desplazamiento hasta la hora de conducción.
3. Mantenga pulsados los botones Ajuste y Modo.
   La configuración de hora de conducción muestra "00:00.00", lo que indica que el modo de recorrido se ha puesto a cero.
4. Suelte los botones.

Para seleccionar el tamaño de la rueda

El ciclocomputador puede recopilar datos para dos tamaños de rueda diferentes. Consulte "Uso de las funciones, velocidad". Estas instrucciones muestran como cambiar al otro tamaño de rueda.
1. Pulse repetidamente el botón Modo hasta ODOMETER.
2. Pulse los botones de desplazamiento izquierdo y derecho ▸ cambia el icono de la rueda.

Uso de las funciones

VELOCIDAD

Para ver los datos de velocidad

La velocidad actual se muestra siempre.
1. Pulse repetidamente el botón Modo o el botón Ajuste hasta SPEED.
2. Pulse repetidamente los botones de desplazamiento hasta AVG y MAX.
   - AVG: velocidad media
     - El monitor de ritmo indica si la velocidad actual es superior o inferior al valor AVG.
   - MAX: velocidad máxima

Para restablecer AVG y MAX ▸ 0

Mantenga pulsados los botones Modo y Ajuste ▸ se restablece a 0.00.

Para ajustar el tamaño de rueda 1 y el tamaño de rueda 2
1. Pulse repetidamente el botón Modo o el botón Ajuste hasta la velocidad.
2. Mantenga pulsado el botón Ajuste ▸ aparece el icono de la rueda.
3. Pulse repetidamente el botón Ajuste ▸ Rueda 1 o rueda 2.
4. Pulse el botón de desplazamiento para confirmar la selección.
5. Pulse repetidamente los botones de desplazamiento hasta alcanzar el tamaño de rueda preferido.

MENÚ DE TAMAÑO DE RUEDA	TAMAÑO DE RUEDA PERSONALIZADO
6. Pulse el botón Ajuste para seleccionar. 7. Pulse el botón Modo ▸ aparece la pantalla de velocidad.	6. Determine la circunferencia de la rueda (F8). 7. Pulse repetidamente el botón de desplazamiento hasta el número de 4 cifras. 8. Mantenga pulsado el botón Ajuste ▸ parpadea el primer dígito. 9. Pulse repetidamente el botón de desplazamiento hasta el valor. 10. Pulse el botón Ajuste para confirmar la selección ▸ parpadea ▸ el siguiente dígito. 11. Repita los pasos 9 y 10 para el resto de dígitos. 12. Pulse el botón Modo ▸ aparece la pantalla SPD.

Para ajustar el tamaño de la otra rueda, siga los mismos pasos, pero en el paso 3 seleccione la otra rueda.

RELOJ

Para ver los datos de hora
1. Pulse repetidamente el botón Modo o el botón Ajuste hasta seleccionar CLOCK.
2. Pulse repetidamente los botones de desplazamiento hasta seleccionar el reloj (00:00P) o la hora de conducción (00:00:00).

Para ajustar la hora
1. Pulse repetidamente el botón Modo o el botón Ajuste hasta seleccionar CLOCK.
2. Mantenga pulsado el botón Ajuste para confirmar la selección ▸ parpadea 12 (horas del reloj).
3. Pulse repetidamente los botones de desplazamiento hasta seleccionar 12 y 24.
4. Pulse el botón Ajuste para confirmar la selección ▸ parpadea la hora (A o P).
5. Pulse repetidamente los botones de desplazamiento hasta seleccionar la hora.
6. Pulse el botón Ajuste para confirmar la selección ▸ parpadean los minutos.
7. Pulse repetidamente los botones de desplazamiento de minutos.
8. Pulse el botón Ajuste para confirmar la selección ▸ parpadea la pantalla del reloj.

CUENTAKILÓMETROS

Para ver los datos de distancia
1. Pulse repetidamente el botón Modo o el botón Ajuste hasta seleccionar ODOMETER.
2. Pulse repetidamente los botones de desplazamiento hasta seleccionar TRP y TTL.

Para ajustar el cuentakilómetros
1. Pulse repetidamente el botón Modo o el botón Ajuste hasta seleccionar ODOMETER.
2. Pulse repetidamente los botones de desplazamiento hasta seleccionar TTL.
3. Mantenga pulsado el botón Ajuste ▸ parpadea el primer dígito.
4. Pulse repetidamente los botones de desplazamiento hasta seleccionar el número que desee.
5. Pulse el botón Ajuste para confirmar la selección ▸ parpadea ▸ el siguiente dígito.
6. Repita los pasos 4 y 5 hasta que haya seleccionado todos los dígitos ▸ aparece la pantalla TTL.

UNIDADES Y MEDICIÓN

Para ajustar Mph/Kph y F°/C°
1. Pulse repetidamente el botón Modo o el botón Ajuste hasta seleccionar ODOMETER.
2. Pulse repetidamente los botones de desplazamiento hasta seleccionar TRP.
3. Mantenga pulsado el botón Ajuste ▸ parpadea MPH.
4. Pulse repetidamente los botones de desplazamiento hasta seleccionar KMH o MPH.
5. Pulse el botón Ajuste para confirmar la selección ▸ parpadea F°.
6. Pulse repetidamente los botones de desplazamiento hasta seleccionar F° o C° y seleccione el paso 7 para el modelo de su ciclocomputador:

LINK	LINK TEAM
7. Pulse el botón Ajuste para confirmar la selección ▸ aparece La pantalla TRP.	7. Pulse el botón Ajuste para confirmar la selección ▸ aparece _CAd (cadencia) con OFF u ON parpadeando. 8. Pulse repetidamente los botones de desplazamiento hasta seleccionar OFF u ON. 9. Pulse el botón Ajuste para confirmar la selección ▸ aparece _Hr (ritmo cardíaco) con OFF u ON parpadeando. 10. Pulse repetidamente los botones de desplazamiento hasta seleccionar OFF u ON. 11. Pulse el botón Ajuste para confirmar la selección ▸ parpadea ▸ La pantalla TRP.

Sólo Link Team

El ciclocomputador Link Team puede mostrar la cadencia (CAd) o el ritmo cardíaco (Hr). Para utilizar una de estas funciones o ambas, debe fijar la función en ON (véase "Unidades y medición" arriba).

Si una función se ajusta en OFF, el ciclocomputador no intentará EMPAREJARSE o CONECTARSE con ese sensor.

CADENCIA

Para utilizar esta función, debe ajustar la función CADENCE en ON (véase "Unidades y medición" arriba).

Para ver los datos de cadencia
1. Pulse repetidamente el botón Modo hasta seleccionar Cadence.
2. Pulse repetidamente los botones de desplazamiento hasta seleccionar CUR, AVG o MAX.

Para restablecer AVG y MAX = 0
1. Pulse repetidamente el botón Modo hasta seleccionar Cadence.
2. Mantenga pulsados los botones Modo y Ajuste ▸ Se restablece en 000.

RITMO CARDÍACO

Para utilizar esta función, debe adquirir la correa de ritmo cardíaco opcional de su proveedor. Asimismo, debe ajustar la función de ritmo cardíaco en ON (véase "Unidades y medición" arriba).

Para ver los datos del ritmo cardíaco
1. Pulse repetidamente el botón Modo o el botón Ajuste hasta seleccionar Heart Rate.
2. Pulse repetidamente los botones de desplazamiento hasta seleccionar CUR, AVG, MAX o ZONE.

Para restablecer AVG y MAX = 0
1. Pulse repetidamente el botón Modo hasta seleccionar HEART RATE.
2. Mantenga pulsados los botones Modo y Ajuste ▸ se restablece en 000.

Para ver los datos de ZONA
1. Pulse repetidamente el botón Modo hasta seleccionar Heart Rate.
2. Pulse repetidamente los botones de desplazamiento hasta seleccionar ZONE.
   a. Aparece el tiempo en la zona.
   b. Aparece el tiempo por encima de la zona.
   c. Aparece el tiempo por debajo de la zona.

Para ajustar la ZONA
1. Pulse repetidamente el botón Modo hasta seleccionar Heart Rate.
2. Mantenga pulsado el botón Ajuste ▸ aparece SET ZONE ▸ parpadea el primer dígito del límite superior.
3. Pulse repetidamente los botones de desplazamiento para cambiar el valor.
4. Pulse el botón Ajuste para confirmar la selección ▸ parpadea ▸ el segundo dígito.
5. Pulse repetidamente los botones de desplazamiento para cambiar el valor.
6. Pulse el botón Ajuste para confirmar la selección ▸ parpadea el tercer dígito.
7. Pulse el botón Ajuste para confirmar la selección ▸ parpadea el límite inferior.
8. Repita los pasos del 3 al 7 para seleccionar el límite inferior ▸ aparece la pantalla de zona.

INFORMACIÓN ADICIONAL

Cómo quitar el ciclocomputador de la base

Presione firmemente el ciclocomputador (no la base) hacia atrás (F3).

Solución de problemas

Pantalla en blanco	El ciclocomputador está en modo de envío. Pulse un botón.
	La pila se ha agotado, o no se ha instalado correctamente. Instale una pila adecuada.
Datos erróneos	El imán está desalineado o demasiado lejos. Reajuste la posición del imán y del sensor.
	La pila está a punto de agotarse. Reemplace la pila.
Ninguna velocidad actual	El imán está desalineado o demasiado lejos. Reajuste la posición del imán y del sensor.
La velocidad no es correcta.	El tamaño de la rueda es incorrecto. Restablezca el ciclocomputador.
	El sensor no lee el imán correctamente. Reajuste la alineación del imán y del sensor.
Ninguna cadencia	El imán no lee el sensor correctamente. Reajuste la alineación del imán y del sensor.
	Los contactos entre el ciclocomputador y la base no se tocan porque el ciclocomputador no se encuentra en la base. Reinstálelo.
Ningún ritmo cardíaco	La pila de la correa de ritmo cardíaco está a punto de agotarse. Reemplace la pila.
	La correa de ritmo cardíaco no está en contacto con la piel. Humedézcala y colóquela bien.
"Error" de emparejamiento	Asegúrese de que el ciclocomputador y el sensor están a una distancia inferior a 3 pies (1 m) entre sí.
	Compruebe la pila del sensor.

PILA BAJA

Si el ciclocomputador proporciona información errónea, es posible que se esté agotando la pila. Reemplace las pilas siempre que el ciclocomputador no funcione bien, o cada 6 meses. Al adquirir pilas nuevas, lo mejor es que se lleve las antiguas con usted a la tienda.
- CR2032, pila de litio, 3 voltios

Si se quita la pila, el ciclocomputador reestablecerá automáticamente los totales de función a cero. Una vez instalada la nueva pila, puede ajustar los totales manualmente, pero debe haber anotado estos valores antes de quitar la pila.

Para reemplazar la pila
1. Quite el ciclocomputador de la base.
2. Busque la tapa del compartimiento para pilas.
3. Gírela en el sentido contrario al de las agujas del reloj un cuarto de vuelta (F5).
4. Retire la tapa, dejando la pila al descubierto.
   Tenga cuidado de no perder la anilla de goma que sirve como sello.
5. Quite la pila antigua.
6. Inserte la pila nueva con la 'cruz' y la etiqueta identificativa señalando hacia arriba (F6).
7. Vuelva a colocar la tapa del compartimiento para pilas (y el anillo de sello) y gire un cuarto de vuelta en el sentido de las agujas del reloj.

Garantía limitada

Trek Bicycle Corporation garantiza todos los ciclocomputadores Incite contra defectos en mano de obra y materiales.

Esta garantía cubre los modelos de ciclocomputador de Trek Incite 6i, 8i, 9i, ACH t ACH Digital durante un periodo de dos años desde la fecha de venta.

Esta garantía no cubre el desgaste y uso normal, incluyendo la duración de la vida de la batería.
- El montaje incorrecto
- La instalación de piezas o accesorios no pretendidos originalmente para, o no compatibles con el componente según se vende
- Daños o fallos debidos a accidente, mal uso, abuso o negligencia.

Esta garantía queda anulada en su integridad por cualquier modificación del componente o de sus piezas.

Esta garantía está limitada expresamente a la reparación o cambia del artículo defectuoso y es el único remedio de la garantía. Esta garantía se extiende desde la fecha de compra, se aplica solamente al propietario original y no es transferible. Trek no se hace responsable de daños consecuentes ni fortuitos. Algunos estados no permiten la exclusión de daños consecuentes o fortuitos, por lo que la exclusión anterior puede que no se le aplique a usted.

Las reclamaciones según está garantía deben hacerse a través de un distribuidor autorizado. Es necesaria la prueba de compra. Esta garantía concede a los consumidores derechos legales específicos y dichos derechos pueden variar de lugar a lugar. Esta garantía no afecta a los derechos reglamentarios del consumidor.

FRANÇAIS

Veuillez lire ce manuel avec attention et le conserver comme document de référence. Si vous ne comprenez pas des informations fournies dans ce manuel ou si vous avez des questions sur votre compteur Incite auxquelles ce manuel ne répond pas, renseignez-vous auprès de votre revendeur Trek ou contactez-nous à l'adresse :

Trek Bicycle Corporation
Attn : Customer Service
801 W. Madison Street
Waterloo, Wisconsin 53594 États-Unis
http://www.trekbikes.com 920.478.4670

SÉCURITÉ ET CONSIGNES GÉNÉRALES

⚠ Lorsque vous roulez, évitez de consulter le compteur trop longtemps (Figure 1). Si vous ne regardez pas la route, vous risquez de percuter un obstacle, donc de perdre le contrôle et de chuter.

Fonctions

UTILISATION DES BOUTONS

Les boutons sont au nombre de quatre (Figure 2) :
A - Mode
B - Config
C- Défil (deux boutons : haut et bas)
Ces boutons s'utilisent de trois manières :
en appuyant dessus une fois ;
en appuyant dessus autant de fois que nécessaire ;
en les maintenant enfoncés pendant deux ou trois secondes

MODES

HORLOGE CLK TME	Heure du jour affichée en heures et minutes, ou Ride Time (Durée du parcours) avec les secondes. Format 12 heures (avec AM/PM) ou 24 heures Valeur maximum : 23:59 (Horloge) ou 23:59:59 (Durée du parcours)
ODOMÈTRE ODO	Distance parcourue, affichée en miles ou en kilomètres. TRP : distance depuis la dernière réinitialisation partielle. TTL : distance totale depuis la dernière réinitialisation totale. Valeur maximum : 99,999
VITESSE	Vitesse actuelle du vélo toujours affichée en miles/heure (MPH) ou en kilomètres/heure (KMH). AVG : vitesse moyenne depuis la dernière réinitialisation partielle (nombre à une décimale). MAX : valeur la plus élevée depuis la dernière réinitialisation partielle. Valeurs maximum : 80,5 mph ou 129,6 kmh
INDICATEUR DE RYTHME	Toujours affiché. Indique si la vitesse actuelle est supérieure ou inférieure à la vitesse moyenne. Est indiqué par une flèche orientée vers le haut (vitesse supérieure) ou orientée vers le bas (vitesse inférieure).
(TEMPÉRATURE	Toujours affichée. Température actuelle affichée en degrés Fahrenheit ou Celsius (nombres entiers). Valeur minimum : -2° F +/- 2°, -19° C +/- 1° Valeur maximum : 140° F +/- 2°, 60° C +/- 1°
SÉLECTION DE ROUE	Toujours affichée (Figure 4). Indique le paramètre de roue actuellement utilisé par le compteur. Roue 1 Roue 2
Link Team uniquement	
CADENCE	Tours de pédalier par minute. Valeur affichée en nombre entier. Valeur maximum : 240. AVG : cadence moyenne depuis la dernière réinitialisation partielle. MAX : cadence maximum depuis la dernière réinitialisation partielle.
RYTHME CARDIAQUE HR	Nombre de pulsations cardiaques par minute. CUR : valeur actuelle. AVG : nombre moyen de pulsations cardiaques depuis la dernière réinitialisation totale. MAX : nombre maximum de pulsations cardiaques depuis la dernière réinitialisation totale. ZONE : flèches indiquant si le rythme cardiaque est dans une zone définie, au-dessus ou au-dessous de cette zone.
RÉTROÉCLAIRAGE	Affichage de l'écran par rétroéclairage pendant 5 secondes. Pour l'activer, maintenez le bouton Mode enfoncé.

1. Configuration rapide

Lorsque vous utilisez le compteur pour la première fois (ou si vous avez remplacé la pile), vous devez sélectionner les unités à utiliser et identifier les signaux de capteur appropriés (Vitesse pour Link, ainsi que Cadence et Rythme cardiaque pour Link Team). Suivez les quatre procédures : Configuration rapide, Appariement, Connexion et Réinitialisation partielle.

Pour lancer la procédure de configuration

1. Installez la pile ou appuyez sur le bouton de réinitialisation totale (le petit bouton couleur argent situé à l'arrière du compteur, sous le couvercle de la pile) ▸ L'icône Roue 1 et « 700-23 » apparaissent.
2. Appuyez plusieurs fois sur le bouton Défil pour changer de taille de roue.
   Sélectionnez la taille du pneu, utilisez le graphique (Figure 7) ou saisissez une taille de roue personnalisée.
3. Appuyez sur le bouton Config pour valider votre choix ▸ KMH ou MPH clignote.
4. Appuyez plusieurs fois sur le bouton Défil pour changer la valeur.
5. Appuyez sur le bouton Config pour valider votre choix ▸ F° ou C° clignote.
6. Appuyez plusieurs fois sur le bouton Défil pour changer la valeur.
7. Appuyez sur le bouton Config pour valider votre choix ▸ 12 (heure) clignote.
8. Appuyez plusieurs fois sur les boutons Défil pour basculer entre les formats 12 heures et 24 heures.
9. Appuyez sur le bouton Config pour valider votre choix ▸ L'heure clignote (A ou P)
10. Appuyez plusieurs fois sur le bouton Défil pour changer l'heure.
11. Appuyez sur le bouton Config pour valider votre choix ▸ Les minutes clignotent.
12. Appuyez plusieurs fois sur le bouton Défil pour changer les minutes.
13. Appuyez sur le bouton Config pour valider votre choix ▸ SPEED PAIR? clignote.
14. Suivez les étapes décrites dans la section « Appariement ».

2. Appariement

Les compteurs Link et Link Team sont des compteurs numériques cadencés à 2,4 GHz. Les capteurs leur envoient des signaux codés sur la vitesse, la cadence et le rythme cardiaque. Pour que le compteur puisse recevoir ces informations, ce dernier et le capteur doivent se reconnaître l'un l'autre comme une paire. Une paire utilise un code unique, empêchant ainsi les autres capteurs à proximité de générer des interférences.

Chaque capteur (Vitesse, Cadence et Rythme cardiaque) envoie un signal d'un type bien particulier. Dans un mode donné, le compteur ne reconnaît que les signaux émis par le type de capteur en question. Par exemple, il ne reconnaît que les données de vitesse envoyées par le capteur Vitesse.

Vous pouvez effectuer la procédure d'appariement comme expliqué à l'étape 14 de la section « 1. Configuration rapide » ou à la demande. La configuration rapide efface toutes les données en mémoire. La procédure à la demande conserve les données. Lors de la première utilisation du compteur, suivez la procédure Configuration rapide.

Pour apparier le compteur lors de la configuration rapide

1. Placez le compteur sur le vélo ou à moins de 1 mètre du capteur.
2. Faites envoyer un signal par le capteur (en faisant tourner la roue pour envoyer une vitesse, en tournant le pédalier pour envoyer une cadence ou en appliquant la ceinture thoracique sur votre poitrine pour envoyer un rythme cardiaque).
3. Maintenez le bouton Config enfoncé ▸ PAIR... apparaît ▸

LINK	LINK TEAM
▸ L'écran Speed (Vitesse) apparaît. Relâchez le bouton.	▸ CADENCE PAIR? apparaît. 4. Faites envoyer un signal par le capteur (en tournant le pédalier pour obtenir une cadence). 5. Maintenez le bouton Config enfoncé. ▸ PAIR... apparaît ▸ L'écran Speed (Vitesse) apparaît. Relâchez le bouton.

Pour apparier le compteur à la demande

Si vous remplacez la pile dans un capteur ou dans l'unité principale, ou si vous changez de capteur, suivez la procédure à la demande.

1. Placez le compteur sur le vélo ou à moins de 1 mètre du capteur.
2. Faites envoyer un signal par le capteur (en faisant tourner la roue pour envoyer une vitesse, en tournant le pédalier pour envoyer une cadence ou en appliquant la ceinture thoracique sur votre poitrine pour envoyer un rythme cardiaque).
3. Appuyez sur les boutons Défil. ▸ PAIR? apparaît.
4. Maintenez le bouton Config enfoncé. ▸ PAIR... apparaît. ▸ Consultez le tableau ci-dessus pour les modèles Link et Link Team.

3. Connexion

Lorsque vous arrêtez de rouler (ou que vous retirez la ceinture thoracique Link Team), le capteur n'envoie plus de signaux. Lorsque le compteur ne détecte aucun signal, il lance une recherche.

Après cinq minutes, il se déconnecte du ou des capteurs, interrompt la recherche et se met en attente. Ceci permet d'optimiser l'autonomie de l'appareil, car la recherche consomme de l'énergie. Après 20 minutes d'inactivité, le compteur se met en veille.

Pour réactiver la réception de données à partir du mode d'attente ou de veille, vous devez connecter le compteur à chaque capteur. Pour ce faire, deux possibilités s'offrent à vous :

Pour connecter le compteur à partir du mode de veille

1. Faites envoyer des signaux par un ou plusieurs capteurs (en faisant tourner la roue, en tournant le pédalier et/ou en appliquant sur votre poitrine la ceinture thoracique).
2. Appuyez sur un bouton quelconque.
   Le compteur se connecte automatiquement à chaque capteur. L'opération peut prendre quelques secondes. Si le compteur ne détecte aucun signal dans un délai de 20 secondes, il passe au capteur suivant dans l'ordre décrit ci-après : Vitesse, Cadence, Rythme cardiaque.
   Si le compteur ne parvient pas à se connecter à un capteur, l'écran affiche « - - ». Suivez les instructions de la procédure « Pour connecter le compteur à partir du mode d'attente » ou consultez la section Dépannage.

Pour connecter le compteur à partir du mode d'attente

1. Faites envoyer des signaux par un ou plusieurs capteurs (en faisant tourner la roue, en tournant le pédalier et/ou en appliquant sur votre poitrine la ceinture thoracique).
2. Maintenez les boutons Config et Mode enfoncés. ▸ « 0 » clignote. ▸ « 0 » s'affiche sans clignoter. ▸ La valeur apparaît.
3. Relâchez les boutons.
   Si --- apparaît, vérifiez la distance entre le compteur et le capteur, et entre le capteur et l'aimant. Si le compteur ne se connecte toujours pas, suivez la procédure permettant d'apparier le compteur ou consultez la section Dépannage.

4. Préparation avant une sortie : réinitialisation partielle

Le compteur enregistre deux sortes de données : les totaux cumulés depuis son installation et les données de trajet enregistrées depuis la dernière réinitialisation partielle (les données concernant le rythme cardiaque sont traitées à part, reportez-vous à la section Rythme cardiaque) :

- ODOMETER (ODOMÈTRE) TRP
- SPEED (VITESSE) AVG, MAX
- CADENCE (CADENCE) AVG, MAX
- CLOCK (HORLOGE) (Ride Time - Durée du parcours)

Pour effectuer une réinitialisation partielle (remise à zéro des données de trajet)

1. Appuyez plusieurs fois sur le bouton Mode jusqu'à afficher CLOCK (HORLOGE).
2. Appuyez plusieurs fois sur les boutons Défil jusqu'à afficher Ride Time (Durée du parcours).
3. Maintenez les boutons Config et Mode enfoncés.
   Le paramètre Ride Time (Durée du parcours) affiche la valeur « 00:00.00 », indiquant que le mode parcours est réinitialisé.
4. Relâchez les boutons.

Pour sélectionner la taille de la roue

Le compteur peut collecter les données pour deux tailles de roue. Reportez-vous aux instructions figurant dans la section « Vitesse » dans « Utilisation des fonctions ». Elles vous indiquent comment sélectionner une autre taille de roue.

1. Appuyez plusieurs fois sur le bouton Mode jusqu'à afficher ODOMETER (ODOMÈTRE).
2. Appuyez sur le bouton Défil situé à gauche et sur le bouton Défil situé à droite. ▸ L'icône de roue change.

Utilisation des fonctions

VITESSE

Pour afficher les données concernant la vitesse

La vitesse actuelle est toujours affichée.

1. Appuyez plusieurs fois sur le bouton Mode ou Config jusqu'à afficher SPEED (VITESSE).
2. Appuyez plusieurs fois sur les boutons Défil jusqu'à afficher AVG et MAX.
   - AVG : vitesse moyenne
   - L'indicateur de vitesse indique si la vitesse actuelle est supérieure ou inférieure à la moyenne.
   - MAX : vitesse maximum

Pour remettre à ▸ zéro les valeurs AVG et MAX

Maintenez les boutons Mode et Config enfoncés. ▸ Les valeurs sont remises à 0.00.

Pour définir la taille de la roue 1 et de la roue 2

1. Appuyez plusieurs fois sur le bouton Mode ou Config jusqu'à afficher SPEED (VITESSE).
2. Maintenez le bouton Config enfoncé. ▸ L'icône de roue apparaît.
3. Appuyez plusieurs fois sur le bouton Config. ▸ Roue 1 ou Roue 2 apparaît.
4. Appuyez sur le bouton Défil pour sélectionner la valeur.
5. Appuyez plusieurs fois sur le bouton Défil pour choisir votre taille de roue préférée.

TAILLE DE ROUE	TAILLE DE ROUE PERSONNALISÉE
6. Appuyez sur le bouton Config pour valider votre choix. 7. Appuyez sur le bouton Mode ▸ L'écran Speed (Vitesse) apparaît..	6. Mesurez la circonférence de la roue (Figure 8). 7. Appuyez plusieurs fois sur le bouton Défil jusqu'à afficher le nombre à quatre chiffres. 8. Maintenez le bouton Config enfoncé ▸ Le premier chiffre clignote. 9. Appuyez plusieurs fois sur le bouton Défil jusqu'à afficher la valeur correcte. 10. Appuyez sur le bouton Config pour valider votre choix ▸ Le chiffre suivant clignote. 11. Répétez les étapes 9 et 10 pour les autres chiffres. 12. Appuyez sur le bouton Mode. ▸ L'écran SPD apparaît.

Pour définir la taille de l'autre roue, répétez la procédure en choisissant l'autre roue à l'étape 3.

HORLOGE

Pour afficher l'heure

1. Appuyez plusieurs fois sur le bouton Mode ou Config jusqu'à afficher CLOCK (HORLOGE).
2. Appuyez plusieurs fois sur les boutons Défil jusqu'à afficher Clock (Horloge) (00:00P) ou Ride Time (Durée du parcours) (00:00:00).

Pour configurer l'heure

1. Appuyez plusieurs fois sur le bouton Mode ou Config jusqu'à afficher CLOCK (HORLOGE).
2. Appuyez sur le bouton Config. ▸ 12 (heure) clignote.
3. Appuyez plusieurs fois sur les boutons Défil pour basculer entre 12 et 24.
4. Appuyez sur le bouton Config pour valider votre choix. ▸ L'heure clignote (A ou P)
5. Appuyez plusieurs fois sur les boutons Défil pour sélectionner l'heure.
6. Appuyez sur le bouton Config pour valider votre choix. ▸ Les minutes clignotent.
7. Appuyez plusieurs fois sur les boutons Défil pour sélectionner les minutes.
8. Appuyez sur le bouton Config pour valider votre choix. ▸ L'écran Clock (Horloge) apparaît.

ODOMÈTRE

Pour afficher les données de distance

1. Appuyez plusieurs fois sur le bouton Mode ou Config jusqu'à afficher ODOMETER (ODOMÈTRE).
2. Appuyez plusieurs fois sur les boutons Défil jusqu'à afficher TRP et TTL.

Pour configurer l'odomètre

1. Appuyez plusieurs fois sur le bouton Mode ou Config jusqu'à afficher ODOMETER (ODOMÈTRE).
2. Appuyez plusieurs fois sur les boutons Défil jusqu'à afficher TTL.
3. Maintenez le bouton Config enfoncé. ▸ Le premier chiffre clignote.
4. Appuyez plusieurs fois sur les boutons Défil pour choisir le chiffre.
5. Appuyez sur le bouton Config pour valider votre choix ▸ Le chiffre suivant clignote.
6. Répétez les étapes 4 et 5 jusqu'à sélectionner tous les chiffres. ▸ L'écran TTL apparaît.

UNITÉS ET MESURE

Pour configurer les unités Mph/Kph et F°/C°

1. Appuyez plusieurs fois sur le bouton Mode ou Config jusqu'à afficher ODOMETER (ODOMÈTRE).
2. Appuyez plusieurs fois sur les boutons Défil jusqu'à afficher TRP.
3. Maintenez le bouton Config enfoncé. ▸ MPH clignote.
4. Appuyez plusieurs fois sur les boutons Défil jusqu'à afficher KMH ou MPH.
5. Appuyez sur le bouton Config pour valider votre choix. ▸ F° clignote.
6. Appuyez plusieurs sur les boutons Défil jusqu'à afficher F° ou C° et effectuez l'étape 7 correspondant à votre modèle de compteur :

LINK	LINK TEAM
7. Appuyez sur le bouton Config pour valider votre choix. ▸ L'écran TRP apparaît.	7. Appuyez sur le bouton Config pour valider votre choix. ▸ CAD (cadence) apparaît avec OFF ou ON clignotant. 8. Appuyez plusieurs fois sur les boutons Défil pour basculer entre OFF et ON. 9. Appuyez sur le bouton Config pour valider votre choix. ▸ Hr (rythme cardiaque) apparaît avec OFF ou ON clignotant. 10. Appuyez plusieurs fois sur les boutons Défil pour basculer entre OFF et ON. 11. Appuyez sur le bouton Config pour valider votre choix. ▸ L'écran TRP apparaît.

Link Team uniquement

Votre compteur Link Team affiche la cadence (CAd) ou le rythme cardiaque (Hr). Pour utiliser l'une ou l'autre de ces fonctions, vous devez la configurer sur ON (reportez-vous à la section « Unités et mesure » ci-dessus).

Si une fonction est désactivée (OFF), le compteur ne tente pas de l'apparier ni de la connecter au capteur correspondant.

CADENCE

Pour utiliser cette fonction, vous devez configurer la fonction CADENCE (CADENCE) sur ON (reportez-vous à la section « Unités et mesure » ci-dessus).

Pour afficher les données concernant la cadence

1. Appuyez plusieurs fois sur le bouton Mode jusqu'à afficher CADENCE (CADENCE).
2. Appuyez plusieurs fois sur les boutons Défil jusqu'à afficher CUR, AVG ou MAX.

Pour remettre à zéro les valeurs AVG et MAX

1. Appuyez plusieurs fois sur le bouton Mode jusqu'à afficher CADENCE (CADENCE).
2. Maintenez les boutons Mode et Config enfoncés. ▸ Les valeurs sont remises à 000.

RYTHME CARDIAQUE

Pour utiliser cette fonction, vous devez acheter une ceinture thoracique chez votre revendeur. Vous devez également configurer la fonction Rythme cardiaque sur ON (reportez-vous à la section « Unités et mesure » ci-dessus).

Pour afficher les données concernant le rythme cardiaque

1. Appuyez plusieurs fois sur le bouton Mode ou Config jusqu'à afficher Heart Rate (Rythme cardiaque).
2. Appuyez plusieurs fois sur les boutons Défil jusqu'à afficher CUR, AVG, MAX ou ZONE.

Pour remettre à zéro les valeurs AVG et MAX

1. Appuyez plusieurs fois sur le bouton Mode jusqu'à afficher HEART RATE (RYTHME CARDIAQUE).
2. Maintenez les boutons Mode et Config enfoncés. ▸ Les valeurs sont remises à 000.

Pour afficher les données de zone

1. Appuyez plusieurs fois sur le bouton Mode jusqu'à afficher Heart Rate (Rythme cardiaque).
2. Appuyez plusieurs fois sur les boutons Défil jusqu'à afficher ZONE.
   a. Le temps passé à l'intérieur de la zone apparaît.
   b. Le temps passé au-dessus de la zone apparaît.
   c. Le temps passé au-dessous de la zone apparaît.

Pour configurer la zone

1. Appuyez plusieurs fois sur le bouton Mode jusqu'à afficher Heart Rate (Rythme cardiaque).
2. Maintenez le bouton Config enfoncé. ▸ SET ZONE (CONFIG ZONE) apparaît. ▸ Le premier chiffre de la limite supérieure clignote.
3. Appuyez plusieurs fois sur les boutons Défil pour le modifier.
4. Appuyez sur le bouton Config pour valider votre choix. ▸ Le chiffre suivant clignote.
5. Appuyez plusieurs fois sur les boutons Défil pour le modifier.
6. Appuyez sur le bouton Config pour valider votre choix. ▸ Le chiffre suivant clignote.
7. Appuyez sur le bouton Config pour valider votre choix. ▸ La limite inférieure clignote.
8. Répétez les étapes 3 à 7 pour configurer la limite inférieure. ▸ L'écran Zone apparaît.

INFORMATIONS COMPLÉMENTAIRES

Retrait du compteur de sa base

Appuyez fermement sur le compteur (pas sur la base) vers l'arrière (Figure 3).

Dépannage

Écran vide	Le compteur est en mode expédition. Appuyez sur un bouton.
	La pile est morte ou mal installée. Réinstallez une pile en état de marche.
Données irrégulières	Aimant décalé ou trop éloigné. Ajustez la position de l'aimant et du capteur.
	Niveau faible de la pile. Remplacez la pile.
Aucune vitesse affichée	Aimant décalé ou trop éloigné. Ajustez la position de l'aimant et du capteur.
Vitesse incorrecte	La taille de roue est incorrecte. Réinitialisez le compteur.
	Le capteur ne détecte pas correctement l'aimant. Réalignez l'aimant et le capteur.
Aucune cadence	L'aimant ne détecte pas le capteur correctement. Réalignez l'aimant et le capteur.
	Les contacts du compteur et de la base ne se touchent pas, car le compteur n'est sur sa base. Replacez-le sur sa base.
Aucun rythme cardiaque	La pile de la ceinture thoracique chargée de transmettre les pulsations cardiaques est usagée. Remplacez la pile.
	La ceinture thoracique chargée de transmettre les pulsations cardiaques n'est pas en contact avec la peau. Humidifiez-la et remettez-la en place.
Erreur d'appariement	Vérifiez que le compteur et le capteur sont éloignés de moins de 1 mètre.
	Vérifiez la pile du capteur.

NIVEAU D'ALIMENTATION FAIBLE

Si le compteur fournit des informations confuses, il se peut que l'alimentation soit insuffisante. Remplacez la pile en cas de dysfonctionnement du compteur ou tous les 6 mois. Lorsque vous achetez une nouvelle pile, il est préférable d'apporter l'ancienne avec vous au magasin.

- Pile au lithium CR2032, 3 volts

Lorsque vous retirez la pile, le compteur remet automatiquement les totaux des différentes fonctions à zéro. Une fois la pile remplacée, vous pouvez reconfigurer manuellement vos totaux, mais cela implique vous ayez noté leur valeur avant le retrait de la pile usagée.

Pour remplacer la pile

1. Retirez le compteur de sa base.
2. Repérez le couvercle de la pile.
3. Faites-le tourner d'un quart de tour dans le sens contraire des aiguilles d'une montre (Figure 5).
4. Soulevez le couvercle pour accéder à la pile.

Veillez à ne pas perdre le joint torique en caoutchouc.

5. Retirez la pile usagée.
6. Mettez la nouvelle pile en place, le signe + et l'étiquette vers le haut (Figure 6).
7. Remettez le couvercle (et le joint torique) en place et tournez-le d'un quart de tour dans le sens des aiguilles d'une montre.

Garantie limitée

Trek Bicycle Corporation garantit chaque compteur Incite neuf contre les défauts de matériaux et de fabrication.
Cette garantie couvre les modèles de compteur Trek Incite 6i, 8i, 9i, 11i ; ACH et ACH Digital pendant une période de deux ans à partir de la date d'achat.

Cette garantie ne couvre pas l'usure normale du compteur, y compris la durée de vie de la pile
- Un montage incorrect
- L'installation de pièces ou d'accessoires qui ne sont à l'origine pas prévus ou compatibles avec le compteur tel qu'il est vendu
- Les dommages ou défaillances occasionnés par un accident, une mauvaise utilisation, un mauvais traitement ou une négligence.

Toute modification apportée au dispositif ou à ses pièces entraîne l'annulation de cette garantie dans son intégralité.
Cette garantie est expressément limitée à la réparation ou au remplacement d'un article défectueux ; il s'agit de l'unique recours de la garantie.
Cette garantie commence à courir à partir de la date d'achat, ne s'applique qu'au propriétaire initial et est incessible. Trek ne peut être tenu pour responsable des dommages indirects ou accessoires. Certains états (Etats-Unis) n'autorisent pas l'exclusion des dommages indirects ou accessoires ; il se peut donc que l'exclusion ci-dessus ne s'applique pas à vous.
Les réclamations au titre de cette garantie doivent être adressées par l'intermédiaire d'un concessionnaire Trek agréé. Une preuve d'achat est exigée.
Cette garantie donne au consommateur des droits juridiques spécifiques, et ces droits peuvent varier d'un endroit à un autre. Cette garantie n'affecte pas les droits statutaires du consommateur.

DEUTSCH

Lesen Sie sich dieses Handbuch sorgfältig durch und bewahren Sie es gut auf. Wenn Sie etwas nicht verstehen, oder wenn Sie Fragen zu Ihrem Incite-Computer haben, die das Handbuch nicht beantwortet, wenden Sie sich an Ihren Trek-Händler oder an uns unter:

Trek Bicycle Corporation
Attn: Customer Service
801 W. Madison Street
Waterloo, Wisconsin 53594, USA
http://www.trekbikes.com 920.478.4670

ALLGEMEINE RICHTLINIEN UND SICHERHEITSHINWEISE

⚠ Schauen Sie beim Radfahren nicht zu lange auf den Computer (F1). Wenn Sie nicht auf die Straße schauen, übersehen Sie womöglich ein Hindernis, verlieren die Kontrolle und stürzen.

Funktionen

VERWENDEN DER TASTEN

Das Gerät weist vier Tasten auf (F2):
A – Modus
B – Einstellen
C – Bildlauf (zwei Tasten: auf und ab)
Die Tasten können auf drei Arten verwendet werden:
Einmal – Taste einmal drücken
Mehrmals – Taste mehrmals drücken, bis gewünschte Anzeige erscheint
Halten – Taste einige Sekunden gedrückt halten

MODI

UHR CLK TME	Uhrzeit in Stunden und Minuten oder Fahrtdauer in Stunden, Minuten und Sekunden. 12-Stunden-Format (mit AM/PM) oder 24-Stunden-Format Höchster Anzeigewert: 23:59 (Uhr) oder 23:59:59 (Fahrtdauer)
KILOMETERZÄHLER ODO	Zurückgelegte Strecke in Meilen oder Kilometern. TRP – seit dem letzten Neustart (Trip) TTL – seit dem letzten Zurücksetzen (Total) Höchster Anzeigewert: 99,999
GESCHWINDIGKEIT ODO	Permanente Anzeige. Aktuelle Geschwindigkeit in Meilen pro Stunde (MPH) oder Kilometer pro Stunde (KMH) AVG – Durchschnittsgeschwindigkeit seit dem letzten Neustart, Anzeige zehntelgenau. MAX – Höchstgeschwindigkeit seit dem letzten Neustart Höchster Anzeigewert: 80.5 mph oder 129.6 kmh
SCHRITTGEBER	Permanente Anzeige. Zeigt an, ob die aktuelle Geschwindigkeit über oder unter dem Durchschnitt liegt. Anzeige von Pfeil nach oben (schneller) oder Pfeil nach unten (langsamer)
TEMPERATUR	Permanente Anzeige Aktuelle Temperatur in Fahrenheit oder Celsius in ganzen Zahlen. Niedrigster Anzeigewert: -2 °F +/-2 °, -19 °C +/-1 ° Höchster Anzeigewert: 140 °F +/-2°, 60 °C +/-1°
RADAUSWAHL	Permanente Anzeige (F4) Zeigt an, auf welche Radmaße der Computer eingestellt ist. Wheel 1 Wheel 2
Nur Link Team	
TRITTFREQUENZ	Kurbelumdrehungen pro Minute Anzeige in ganzen Zahlen Höchster Anzeigewert: 240. AVG – Durchschnittsfrequenz seit dem letzten Neustart MAX – Maximale Trittfrequenz seit dem letzten Neustart
PULS HR	Puls in Schlägen pro Minute CUR – Aktueller Puls AVG – Durchschnittlicher Puls seit dem letzten Zurücksetzen MAX – Maximaler Puls seit dem letzten Zurücksetzen ZONE – Richtungspfeile, die anzeigen, ob Ihr Puls innerhalb, oberhalb oder unterhalb des gewünschten Pulsbereichs liegt
HINTER-GRUNDBEL-EUCHTUNG	Schaltet die Hintergrundbeleuchtung für 5 Sekunden ein. Zum Aktivieren Modustaste gedrückt halten.

1. Einrichten

Nach dem Einbau des Computers (oder nach einem Batteriewechsel) müssen die gewünschten Maßeinheiten eingestellt und die korrekten Sensorsignale (Link: Geschwindigkeit, Link Team: Geschwindigkeit, Trittfrequenz und Puls) identifiziert werden. Führen Sie die in den vier Abschnitten „Einrichten", „Koppeln", „Verbinden" und „Neu starten" beschriebenen Schritte aus.

Einrichtungsvorgang starten

1. Batterie einlegen oder Reset-Knopf (den kleinen silbernen Knopf unterhalb der Batterieabdeckung an der Geräterückseite) drücken ▸ Das Wheel 1-Symbol und die Anzeige „700-23" erscheint.
2. Mit den Bildlauftasten die gewünschte Radgröße auswählen.
   Stellen Sie anhand des Diagramms (F7) die korrekte Radgröße fest, oder wählen Sie eine andere Radgröße aus.
3. Taste „Einstellen" einmal drücken ▸ KMH oder MPH blinkt.
4. Mit den Bildlauftasten die gewünschte Einheit auswählen.
5. Taste „Einstellen" einmal drücken ▸ F° oder C° blinkt.
6. Mit den Bildlauftasten die gewünschte Einheit auswählen.
7. Taste „Einstellen" einmal drücken__12 oder 24 blinkt.
8. Mit den Bildlauftasten die 12- oder 24-Stunden-Anzeige auswählen.
9. Taste „Einstellen" einmal drücken ▸ A oder P blinkt
10. Mit den Bildlauftasten die Tageszeit (A = Vormittag, P = Nachmittag) einstellen.
11. Taste „Einstellen" einmal drücken ▸ Die Minutenanzeige blinkt.
12. Mit den Bildlauftasten die Minuten einstellen.
13. Taste „Einstellen" einmal drücken ▸ SPEED PAIR? blinkt.
14. Die unter „Koppeln" beschriebenen Schritte ausführen.

2. Koppeln

Link und Link Team sind digitale 2,4-GHz-Computer. Sie erhalten kodierte Daten von den Sensoren für Geschwindigkeit, Trittfrequenz und Puls. Damit der Computer diese Daten empfangen kann, müssen sich der Computer und der Sensor gegenseitig als Paar erkennen. Ein Paar verwendet jeweils einen eigenen Code, damit andere Sensoren im Empfangsbereich keine Störungen verursachen.

Jeder Sensor (Geschwindigkeit, Trittfrequenz und Puls) sendet einen bestimmten Signaltyp. Je nach eingestelltem Modus erkennt der Computer nur die Signale des entsprechenden Sensors. So verarbeitet der Computer beispielsweise im Geschwindigkeitsmodus nur die Daten des Geschwindigkeitssensors.

Die Koppelung kann auf zweierlei Weise vorgenommen werden: entweder mit dem in Schritt 14 der Anleitung „1. Einrichten" beschriebenen oder mit dem On Demand-Verfahren. Beim Einrichten werden alle Computerdaten gelöscht. Beim On Demand-Verfahren gehen keine Daten verloren. Bei der erstmaligen Einrichtung gehen Sie wie unter „Einrichten" beschrieben vor.

Computer im Rahmen der Einrichtung koppeln

1. Den Computer am Fahrrad anbringen oder maximal 1 Meter vom Sensor entfernt halten.
2. Sensorsignal erzeugen (Geschwindigkeit: Laufrad drehen; Trittfrequenz: Tretkurbel drehen; Puls: Brustband des Pulsmessers anlegen).
3. Taste „Einstellen" gedrückt halten ▸ PAIR... ▸

LINK	LINK TEAM
▸ Die Geschwindigkeitsanzeige erscheint. Taste loslassen.	▸ CADENCE PAIR? erscheint. 4. Sensorsignal erzeugen (Trittfrequenz: Tretkurbel drehen). 5. Taste „Einstellen" gedrückt halten ▸ PAIR... ▸ Die Geschwindigkeitsanzeige erscheint. Taste loslassen.

Computer bei Bedarf koppeln

Wenn Sie einen Sensor bzw. die Batterie eines Sensors oder des Computers selbst auswechseln, verwenden Sie das On Demand-Verfahren.

1. Den Computer am Fahrrad anbringen oder maximal 1 Meter vom Sensor entfernt halten.
2. Sensorsignal erzeugen (Geschwindigkeit: Laufrad drehen; Trittfrequenz: Tretkurbel drehen; Puls: Brustband des Pulsmessers anlegen).
3. Beide Bildlauftasten drücken ▸ PAIR?
4. Taste „Einstellen" gedrückt halten ▸ PAIR... ▸ Fahren Sie wie in der oben stehenden Tabelle unter Link bzw. Link Team beschrieben fort.

3. Verbinden

Wenn Sie anhalten (oder das Brustband des Link Team-Pulsmessers abnehmen), sendet der Sensor kein Signal mehr. Das Ausbleiben des Signals veranlasst den Computer, eine Signalsuche zu starten.

Nach fünf Minuten bricht der Computer die Suche ab, beendet die Sensorverbindung(en) und wechselt in den Standby-Modus. Auf diese Weise wird die Batterie geschont, da die Signalsuche einen hohen Stromverbrauch verursacht. Nach 20-minütiger Inaktivität wechselt der Computer in den Sleep-Modus.

Im Standby- oder Sleep-Modus muss der Computer erst wieder mit den Sensoren verbunden werden, damit er Daten empfangen kann. Die Verbindung kann auf zweierlei Weise hergestellt werden:

Verbindung im Sleep-Modus herstellen

1. Sensorsignal erzeugen (Laufrad drehen, Tretkurbel drehen und/oder Brustband des Pulsmessers anlegen).
2. Beliebige Taste drücken.
   Der Computer stellt automatisch die Verbindung zu dem jeweiligen Sensor her. Dieser Vorgang kann einige Sekunden in Anspruch nehmen. Wenn der Computer nach 20 Sekunden noch kein Signal gefunden hat, testet er den jeweils nächsten Sensor (Geschwindigkeit -> Trittfrequenz -> Puls).
   Wenn der Computer zu keinem Sensor eine Verbindung herstellen kann, erscheint im Display die Anzeige „- -". Gehen Sie wie unter „Verbindung im Standby-Modus herstellen" beschrieben vor, oder lesen Sie die Hinweise im Abschnitt „Problembehebung".

Verbindung im Standby-Modus herstellen

1. Sensorsignal erzeugen (Laufrad drehen, Tretkurbel drehen und/oder Brustband des Pulsmessers anlegen).
2. Tasten „Einstellen" und „Modus" gedrückt halten ▸ "0" blinkt ▸ "0" wird dauerhaft angezeigt ▸ Der Wert erscheint.
3. Tasten loslassen
   Wenn „---" angezeigt wird, überprüfen Sie den Abstand zwischen Computer und Sensor sowie zwischen Sensor und Magnet. Wenn der Computer noch immer keine Verbindung herstellen kann, führen Sie die unter „Koppeln" beschriebenen Schritte aus, oder lesen Sie die Hinweise im Abschnitt „Problembehebung".

4. Fahrbereitschaft herstellen: Neu starten

Ihr Computer zeichnet zwei Datensätze auf, nämlich zum einen die kumulierten Daten seit dem Einbau (bzw. Zurücksetzen) des Geräts und zum anderen die Trip-Daten seit dem letzten Neustart (Puls wird separat eingestellt – siehe Abschnitt „Puls"):

- KILOMETERZÄHLER TRP
- GESCHWINDIGKEIT AVG, MAX
- TRITTFREQUENZ AVG, MAX
- UHR (Fahrtdauer)

Neu starten (Trip-Daten auf null stellen)

1. Mit der Modustaste in den UHR-Modus wechseln.
2. Mit den Bildlaufleisten die Fahrtdauer auswählen.
3. Tasten „Einstellen" und „Modus" gedrückt halten.
   Der Fahrtdaueranzeige springt auf „00:00.00", um anzuzeigen, dass die Trip-Daten auf null gestellt wurden.
4. Tasten loslassen

Radgröße auswählen

Der Computer kann Daten für zwei verschiedene Radgrößen aufzeichnen. Siehe Abschnitt „Verwenden der Funktionen, Geschwindigkeit". Führen Sie die folgenden Schritte aus, um zwischen den beiden Radgrößen umzuschalten.

1. Mit der Modustaste in den KILOMETERZÄHLER-Modus wechseln.
2. Linke und rechte Bildlauftaste drücken ▸ Das Radsymbol wechselt.

Verwenden der Funktionen

GESCHWINDIGKEIT

Geschwindigkeitsdaten anzeigen

Die aktuelle Geschwindigkeit wird permanent angezeigt.

1. Mit der Taste „Modus" oder „Einstellen" in den GESCHWINDIGKEIT-Modus wechseln.
2. Mit den Bildlauftasten die Einstellung AVG oder MAX auswählen.
   - AVG – Durchschnittsgeschwindigkeit
     - Der Schrittgeber zeigt an, ob die aktuelle Geschwindigkeit über oder unter der Durchschnittsgeschwindigkeit AVG liegt
   - MAX – Höchstgeschwindigkeit

AVG und MAX zurücksetzen ▸ 0

Tasten „Modus" und „Einstellen" gedrückt halten ▸ Anzeige springt auf 0.00.

Radgrößen 1 und 2 festlegen

1. Mit der Taste „Modus" oder „Einstellen" in den GESCHWINDIGKEIT-Modus wechseln.
2. Taste „Einstellen" gedrückt halten ▸ Das Radsymbol wird angezeigt.
3. Mit der Taste „Einstellen" die gewünschte Radgrößenposition auswählen ▸ Wheel 1 oder Wheel 2.
4. Mit der Bildlauftaste die gewählte Einstellung aktivieren.
5. Mit den Bildlauftasten die gewünschte Radgröße einstellen.

RADGRÖSSENMENÜ	ANDERE RADGRÖSSE AUSWÄHLEN
6. Taste „Einstellen" einmal drücken. 7. Modustaste drücken ▸ Die Geschwindigkeitsanzeige erscheint.	6. Radumfang bestimmen (F8) 7. Mit der Bildlauftaste den 4-stelligen Zahlencode auswählen. 8. Taste „Einstellen" gedrückt halten ▸ Die erste Stelle blinkt 9. Mit der Bildlauftaste den gewünschten Wert einstellen 10. Taste „Einstellen" einmal drücken ▸ Die nächste Stelle blinkt 11. Die Schritte 9 und 10 wiederholen, um die Werte für die übrigen Stellen des Zahlencodes festzulegen 12. Modustaste drücken ▸ Die Geschwindigkeitsanzeige erscheint.

Zum Einstellen der anderen Radgröße wiederholen Sie diese Schritte, wählen aber in Schritt 3 die jeweils andere Position aus.

UHR

Uhrzeitdaten anzeigen

1. Mit der Taste „Modus" oder „Einstellen" in den UHR-Modus wechseln.
2. Mit den Bildlauftasten die Uhrzeit (00:00P) oder die Fahrtdauer (00:00:00) auswählen.

Uhrzeit einstellen

1. Mit der Taste „Modus" oder „Einstellen" in den UHR-Modus wechseln.
2. Taste „Einstellen" gedrückt halten__12 oder 24 blinkt.
3. Mit den Bildlauftasten die 12- oder 24-Stunden-Anzeige auswählen.
4. Taste „Einstellen" einmal drücken ▸ A oder P blinkt
5. Mit den Bildlauftasten die Tageszeit (A = Vormittag, P = Nachmittag) einstellen.
6. Taste „Einstellen" einmal drücken ▸ Die Minutenanzeige blinkt.
7. Mit den Bildlauftasten die Minuten einstellen.
8. Taste „Einstellen" einmal drücken ▸ Die Uhrzeitanzeige erscheint.

KILOMETERZÄHLER

Wegstreckendaten anzeigen

1. Mit der Taste „Modus" oder „Einstellen" in den KILOMETERZÄHLER-Modus wechseln.
2. Mit den Bildlauftasten die Einstellung TRP oder TTL auswählen.

Kilometerzähler einstellen

1. Mit der Taste „Modus" oder „Einstellen" in den KILOMETERZÄHLER-Modus wechseln.
2. Mit den Bildlauftasten die Einstellung TTL auswählen.
3. Taste „Einstellen" gedrückt halten ▸ Die erste Stelle blinkt.
4. Mit den Bildlauftasten den gewünschten Wert auswählen.
5. Taste „Einstellen" einmal drücken ▸ Die nächste Stelle blinkt.
6. Die Schritte 4 und 5 wiederholen, um die Werte für die übrigen Stellen festzulegen. ▸ Die TTL-Anzeige erscheint.

MASSEINHEITEN

Zwischen Mph/Kph und F°/C° umschalten

1. Mit der Taste „Modus" oder „Einstellen" in den KILOMETERZÄHLER-Modus wechseln.
2. Mit den Bildlauftasten die Einstellung TRP auswählen.
3. Taste „Einstellen" gedrückt halten ▸ MPH blinkt.
4. Mit den Bildlauftasten die Einstellung KMH oder MPH auswählen.
5. Taste „Einstellen" einmal drücken ▸ F° blinkt.
6. Mit den Bildlauftasten die Einstellung F° oder C° auswählen und mit dem Ihrem Computermodell entsprechenden Schritt 7 fortfahren.

LINK	LINK TEAM
7. Taste „Einstellen" einmal drücken ▸ Die TRP-Anzeige erscheint.	7. Taste „Einstellen" einmal drücken ▸ Die Trittfrequenzanzeige (CAd) erscheint, OFF oder ON blinkt. 8. Mit den Bildlauftasten die Einstellung OFF oder ON auswählen. 9. Taste „Einstellen" einmal drücken ▸ Die Pulsanzeige (Hr) erscheint, OFF oder ON blinkt. 10. Mit den Bildlauftasten die Einstellung OFF oder ON auswählen. 11. Taste „Einstellen" einmal drücken ▸ Die TRP-Anzeige erscheint.

Nur Link Team

Ihr Link Team-Computer kann die Trittfrequenz (CAd) oder den Puls (Hr) anzeigen. Um eine oder beide dieser Funktionen zu verwenden, müssen Sie sie das betreffende Leistungsmerkmal aktiveren (ON, siehe Abschnitt „Maßeinheiten").

Wenn eine Funktion deaktiviert (OFF) ist, versucht der Computer nicht, die Koppelung oder Verbindung mit dem betreffenden Sensor herzustellen.

TRITTFREQUENZ

Um diese Funktion zu verwenden, müssen Sie das betreffende Leistungsmerkmal aktiveren (ON, siehe Abschnitt „Maßeinheiten").

Trittfrequenzdaten anzeigen

1. Mit der Modustaste in den TRITTFREQUENZ-Modus wechseln.
2. Mit den Bildlauftasten die Einstellung CUR, AVG oder MAX auswählen.

AVG und MAX zurücksetzen = 0

1. Mit der Modustaste in den TRITTFREQUENZ-Modus wechseln.
2. Tasten „Modus" und „Einstellen" gedrückt halten ▸ Anzeige springt auf 000.

PULS

Um diese Funktion zu verwenden, benötigen Sie das als Zubehör bei Ihrem Händler erhältliche Brustband für den Pulsmesser. Außerdem müssen Sie das betreffende Leistungsmerkmal aktivieren (ON, siehe Abschnitt „Maßeinheiten").

Pulsdaten anzeigen

1. Mit der Taste „Modus" oder „Einstellen" in den PULS-Modus wechseln.
2. Mit den Bildlauftasten die Einstellung CUR, AVG, MAX oder ZONE auswählen.

AVG und MAX zurücksetzen = 0

1. Mit der Modustaste in den PULS-Modus wechseln.
2. Tasten „Modus" und „Einstellen" gedrückt halten ▸ Anzeige springt auf 000.

Pulsbereichsdaten anzeigen

1. Mit der Modustaste in den PULS-Modus wechseln.
2. Mit den Bildlauftasten die Einstellung ZONE auswählen.
   a. Zeit innerhalb des Pulsbereichs erscheint.
   b. Zeit oberhalb des Pulsbereichs erscheint.
   c. Zeit unterhalb des Pulsbereichs erscheint.

Pulsbereich festlegen

1. Mit der Modustaste in den PULS-Modus wechseln.
2. Taste „Einstellen" gedrückt halten ▸ SET ZONE erscheint ▸ Die erste Stelle des oberen Grenzwerts blinkt
3. Mit den Bildlauftasten den gewünschten Wert auswählen
4. Taste „Einstellen" einmal drücken ▸ Die zweite Stelle blinkt
5. Mit den Bildlauftasten den gewünschten Wert auswählen
6. Taste „Einstellen" einmal drücken ▸ Die dritte Stelle blinkt
7. Taste „Einstellen" einmal drücken ▸ Die erste Stelle des unteren Grenzwerts blinkt
8. Wiederholen Sie die Schritte 3 bis 7, um den unteren Grenzwert festzulegen ▸ Die Pulsbereichsanzeige erscheint.

WEITERE INFORMATIONEN

Entfernen des Computers von der Grundplatte

Drücken Sie den Computer (nicht die Grundplatte) kräftig nach hinten (F3).

Problembehebung

Leerer Bildschirm	Computer ist nicht betriebsbereit. Drücken Sie eine beliebige Taste.
	Batterie ist leer oder falsch eingesetzt. Erneuern Sie die Batterie, oder setzen Sie die vorhandene Batterie korrekt ein.
Unregelmäßige Daten	Magnet falsch ausgerichtet oder zu weit entfernt. Justieren Sie Magnet und Sensor neu.
	Batterie schwach. Wechseln Sie die Batterie aus.
Keine Anzeige der aktuellen Geschwindigkeit	Magnet falsch ausgerichtet oder zu weit entfernt. Justieren Sie Magnet und Sensor neu..
Falsche Geschwindigkeitsanzeig	Falsche Radgröße eingegeben. Setzen Sie den Computer zurück.
	Sensor erkennt Signale des Magneten nicht korrekt. Justieren Sie Magnet und Sensor neu.
Keine Anzeige der Trittfrequenz	Magnet wird vom Sensor nicht korrekt erkannt. Justieren Sie Magnet und Sensor neu.
	Es besteht kein Kontakt zwischen dem Computer und der Grundplatte, weil der Computer nicht auf der Grundplatte eingesetzt ist. Computer einsetzen.
Keine Anzeige der Pulsfrequenz	Batterie im Brustband des Pulsmessers schwach. Wechseln Sie die Batterie aus.
	Brustband des Pulsmessers hat keinen Hautkontakt. Feuchten Sie den Sensor des Brustbands an und justieren Sie das Brustband neu.
Koppelungsfehler	Stellen Sie sicher, dass Computer und Sensor maximal 1 m voneinander entfernt sind.
	Prüfen Sie die Sensorbatterie.

BATTERIE SCHWACH

Wenn der Computer unregelmäßige Informationen ausgibt, ist möglicherweise eine Batterie zu schwach. Wechseln Sie die Batterie aus, sobald der Computer Fehlfunktionen zeigt, oder aber alle 6 Monate. Beim Kauf neuer Batterien sollten Sie die alten im Laden zurückgeben.

- CR2032, Lithium-Batterie, 3 V

Beim Entfernen der Batterie setzt der Computer automatisch alle Funktionen auf null zurück. Nach dem Einsetzen der neuen Batterie können Sie Ihre Gesamtwerte manuell eingeben. Dazu müssen Sie sich die Werte jedoch vor dem Batteriewechsel notieren.

Batterie wechseln

1. Entfernen Sie den Computer von der Grundplatte.
2. Suchen Sie die Batterieabdeckung.
3. Drehen Sie die Batterieabdeckung um neunzig Grad gegen den Uhrzeigersinn (F5).
4. Nehmen Sie die Batterieabdeckung ab, um die Batterie freizulegen.
   Achten Sie darauf, dass der zum Abdichten verwendete O-Ring nicht verloren geht.
5. Entfernen Sie die alte Batterie.
6. Setzen Sie die neue Batterie so ein, dass die Seite mit dem Pluszeichen (+) und dem Markenzeichen nach oben zeigt (F6).
7. Setzen Sie die Batterieabdeckung wieder ein (O-Ring nicht vergessen!), und drehen Sie die Abdeckung um neunzig Grad im Uhrzeigersinn.

Eingeschränkte Gewährleistung:

Die Trek Bicycle Corporation gewährleistet, dass jedes Incite-Produkt frei von Produktions- und Materialfehlern ist.
Diese Gewährleistung gilt für die Trek Incite Computermodelle vom Typ 6i, 8i, 9i, 11i, ACH, und ACH Digital für eine Dauer von zwei Jahren ab Kaufdatum.
Normale Abnutzung und Verschleiß, einschließlich der Lebensdauer der Batterie sind in der Gewährleistung nicht enthalten.
- Unsachgemäße Montage
- Montage von Zubehörteilen und Accessoires, die mit dem gekauften Gerät nicht kompatibel sind und nicht ursprünglich zur Verwendung an dem gekauften Gerät gedacht waren.
- Beschädigungen oder Defekte in Folge unsachgemäßen Einsatzes, Unfalls oder Nachlässigkeit.

Die Gewährleistung verliert ihre volle Gültigkeit bei Veränderungen an dem Gerät oder Teilen davon.
Die Gewährleistung ist ausdrücklich auf die Reparatur oder den Austausch von defekten Teilen beschränkt, die das einzige Rechtsmittel der Gewährleistung sind. Die Gewährleistung beginnt am Tag des Kaufs, gilt nur für den Eigentümer und ist nicht übertragbar. Trek übernimmt keine Haftung für Unfall- oder Folgeschäden. In einigen Staaten ist der Ausschluss von Unfall- ,bzw. Folgeschäden nicht erlaubt, somit besteht die Möglichkeit, dass der o.a. Ausschluss für Sie nicht zutreffend ist.
Sämtliche in Folge dieser Gewährleistung auftretenden Ansprüche sind durch einen autorisierten Fachhändler abzuwickeln. Dabei ist die Vorlage des Kaufnachweises erforderlich.
Durch diese Gewährleistung werden dem Verbraucher bestimmte, durch das Gesetz vorgegebene Rechte gewährt, die sich je nach Standort unterscheiden können. Der durch das Gesetz vorgesehene Schutz für den Verbraucher bleibt von dieser Gewährleistung unberührt.

NEDERLANDS

Lees deze handleiding zorgvuldig door en bewaar deze ter referentie. Als je de informatie in deze handleiding niet begrijpt of als je vragen hebt over je Incite-computer die niet in deze handleiding worden beantwoord, neem je contact op met je Trek-dealer of schrijf je naar:

Trek Bicycle Corporation
T.a.v: Customer Service
801 W. Madison Street
Waterloo, Wisconsin 53594 USA
http://www.trekbikes.com +001 920.478.4670

VEILIGHEID EN ALGEMENE RICHTLIJNEN

⚠ Kijk tijdens het fietsen niet langdurig naar de computer (F1). Als je niet naar de weg kijkt, loop je het risico een obstakel te raken, waardoor je de controle over de fiets zou kunnen verliezen en zou kunnen vallen.

Functies

DE KNOPPEN GEBRUIKEN

De computer is voorzien van vier knoppen (F2):
A - Mode
B - Set
C - Scroll (twee knoppen: omhoog en omlaag)

De knoppen kunnen op drie manieren worden gebruikt:
Drukken: één keer drukken.
Bladeren: meerdere keren drukken totdat de gewenste functie of waarde wordt weergegeven.
Ingedrukt houden: twee of drie seconden ingedrukt houden.

MODI

CLOCK CLK TME	Tijdstip weergegeven in uren en minuten. Voor de rittijd worden ook seconden weergegeven. 12 uursnotatie met AM/PM-aanduiding of 24 uursnotatie. Hoogste waarde: 23:59 (klok) of 23:59:59 (rittijd)
ODOMETER ODO	Afgelegde afstand in mijlen of kilometers. TRP: trip (sinds laatste herstart). TTL: totaal sinds laatste Reset. Hoogste meetwaarde: 99,999
SPEED	Geeft altijd de huidige snelheid van de fiets weer in mijl per uur (MH) of kilometer per uur (KMH). AVG: gemiddelde snelheid sinds laatste herstart, afgerond op één decimaal. MAX: hoogste waarde sinds laatste herstart. Hoogste meetwaarde: 80.5mph of 129.6kph
PACER	Wordt altijd weergegeven. Geeft aan of de huidige snelheid boven of onder de gemiddelde snelheid ligt. Er wordt een pijl-omhoog (sneller) of pijl-omlaag (langzamer) weergegeven..
TEMPERATURE	Wordt altijd weergegeven. De huidige temperatuur in hele graden Fahrenheit of Celsius. Laagste meetwaarde: -2° F +/-2°, -19° C +/-1° Hoogste meetwaarde: 140° F +/-2°, 60° C +/-1°
WHEEL SELECTION	Wordt altijd weergegeven (F4). De wielmaat die door de computer wordt gebruikt. Wheel 1 Wheel 2
Alleen Link Team	
CADENCE	Het aantal trapasomwentelingen per minuut. Weergave in hele getallen. Hoogste meetwaarde: 240. AVG: gemiddelde cadans sinds laatste herstart. MAX: maximum cadans sinds laatste herstart
HEART RATE HR	Aantal hartslagen per minuut CUR: de huidige waarde. AVG: de gemiddelde hartslag sinds laatste herstart. MAX: maximum hartslag sinds laatste herstart. ZONE: aan de hand van pijlen wordt aangegeven of de hartslag in, beneden of boven de ingestelde zone ligt.
BACKLIGHT	Vijf seconden achtergrondverlichting. Als je de achtergrondverlichting wilt activeren, houd je de knop Mode ingedrukt.

1. Snel instellen

Als de computer nieuw is (of als de batterij is vervangen), moeten de gewenste eenheden en de juiste signalen (snelheid voor Link; voor de Link Team tevens de cadans en hartslag) worden ingesteld. Volg de vier stappen Snel instellen, Paren, Verbinding maken en Herstarten.

De instelprocedure starten

1. Plaats de batterij of druk op de resetknop (de kleine zilverkleurige knop aan de achterzijde van de computer onder de batterijdeksel) ▸ Wheel 1 en '700-23' worden weergegeven.
2. Blader met de Scroll-knop om de wielmaat te wijzigen.
   Selecteer de bandmaat, gebruik hiervoor de tabel (F7), of geef een aangepaste wielmaat op.
3. Druk op de knop Set om de maat in te stellen. ▸ KMH of MPH begint te knipperen.
4. Blader met de Scroll-knoppen om een andere optie te selecteren.
5. Druk op de knop Set om de optie in te stellen ▸ F° of C° begint te knipperen.
6. Druk op de Scroll-knoppen om een andere optie weer te geven.
7. Druk op de knop Set om de gewenste optie in te stellen.___De 12 (uursnotatie) begint te knipperen.
8. Gebruik de Scroll-knoppen om 12 of 24 te weer te geven.
9. Druk op de knop Set om de gewenste optie in te stellen. ▸ De uurweergave begint te knipperen (A of P)
10. Gebruik de Scroll-knoppen de uren te wijzigen.
11. Druk op de knop Set om de uren in te stellen. ▸ De minuutweergave begint te knipperen.
12. Gebruik de Scroll-knoppen de minuten te wijzigen.
13. Druk op de knop Set om de minuten in te stellen ▸ SPEED PAIR? begint te knipperen.
14. Volg de stappen in 'Paren'.

2. Paren

De Link en Link Team zijn digitale computers met een snelheid van 2,4 Ghz. Ze ontvangen gecodeerde gegevens van de sensoren voor de snelheid, cadans en hartslag. Voordat de computer deze gegevens kan ontvangen, moeten de sensor en de computer elkaar herkennen als een paar. Een paar gebruikt een unieke code zodat de sensoren in de nabije omgeving geen interferentie veroorzaken.

Elke sensor (snelheid, cadans en hartslag) verzendt een specifiek type signaal. In een bepaalde modus herkent de computer alleen het signaal van de bijbehorende sensor. De computer verwerkt bijvoorbeeld alleen de snelheidsgegevens van de bijbehorende snelheidssensor.

De sensoren en de computer kunnen op twee manieren worden gepaard: Stap 14 van '1. Snel instellen' of tussentijds verzoek. Tijdens de procedure Snel instellen worden alle computergegevens gewist. Als je de computer tussentijds instelt, worden er geen gegevens gewist. Als je de computer voor de eerste keer instelt, volg je de procedure Snel instellen.

De computer PAREN tijdens de procedure Snel instellen

1. Plaats de computer op de fiets of binnen 1 meter (3 voet) van de sensor.
2. Zorg dat de sensor een signaal verzendt (draai het wiel voor de snelheid, de trapas voor de cadans of draag de hartslagband voor de hartslag).
3. Houd de knop Set ingedrukt. ▸ PAIR... ▸

LINK	LINK TEAM
▸ Het scherm Speed verschijnt. Laat de knop los.	▸ CADENCE PAIR? verschijnt. 4. Zorg dat de sensor een signaal verzendt (draai de trapas voor de cadans). 5. Houd de knop Set ingedrukt. ▸ PAIR... ▸ Het scherm Speed verschijnt. Laat de knop los.

De computer tussentijds PAREN

Als je de batterij in een sensor of de computer vervangt of sensoren verwisselt, gebruik je de tussentijdse paringsprocure.

1. Plaats de computer op de fiets of binnen 1 meter (3 voet) van de sensor.
2. Zorg dat de sensor een signaal verzendt (draai het wiel voor de snelheid, de trapas voor de cadans of draag de borstband voor de hartslag).
3. Druk tegelijkertijd op beide Scroll-knoppen. ▸ PAIR?
4. Houd de knop Set ingedrukt ▸ PAIR... ▸ Zie de bovenstaande tabel voor de Link en Link Team.

3. Verbinding maken

Als je stilstaat (of wanneer je de borstband voor de Link Team niet draagt), worden er geen sensorsignalen verzonden. Wanneer er geen signaal wordt gevonden, gaat de computer op zoek naar een signaal.

Na vijf minuten zoeken, wordt de verbinding met de sensor(en) verbroken en stopt computer met zoeken. De computer schakelt naar de stand-bymodus. Dit bespaart batterijen omdat het zoeken energie van de batterijen vergt. Na 20 minuten inactiviteit schakelt de computer naar de slaapstand.

Wanneer de computer stand-by of in de slaapstand staat, moet je de computer met de sensor(en) verbinden voordat je gegevens kunt ontvangen. Je kunt op twee manieren verbinding maken:

Verbinding maken vanuit de slaapstand

1. Zorg dat er sensorsignalen worden verzonden (draai het wiel, de trapas en/of draag de borstband binnen het bereik van de computer).
2. Druk op een knop.
   De computer maakt automatisch verbinding met de sensoren. Dit kan enkele seconden duren. Als de computer na 20 seconden nog geen signaal heeft gevonden, wordt op volgorde naar de volgende sensor gezocht: snelheid, cadans, hartslag.
   Als de computer met geen enkele sensor verbinding kan maken, wordt '- -' weergegeven. Volg de instructies in het gedeelte 'Verbinding maken vanuit de stand-bymodus' of zie het gedeelte 'Problemen oplossen'.

Verbinding maken vanuit de stand-bymodus

1. Zorg dat er sensorsignalen worden verzonden (draai het wiel, de trapas en/of draag de borstband binnen het bereik van de computer).
2. Houd de knoppen Set en Mode ingedrukt. ▸ '0' begint te knipperen. ▸ '0' knippert niet meer. ▸ De waarde wordt weergegeven.
3. Laat de knoppen los.
   Als --- wordt weergegeven, controleer je de afstand van de computer tot de sensor en van de sensor tot de magneet. Als de computer nog steeds geen verbinding kan maken, volg je de stappen in het gedeelte 'Paren' of zie het gedeelte 'Problemen oplossen'.

4. Voorbereiding voor de rit: ReStart

Je computer registreert twee sets gegevens: de totalen vanaf het moment dat de computer is ingesteld en de ritgegevens vanaf de laatste herstart (de hartslaggegevens worden afzonderlijk verwerkt, zie het gedeelte Hartslag):

- ODOMETER TRP
- SPEED AVG, MAX
- SPEED AVG, MAX
- CLOCK (Ride Time)

De computer herstarten (de tripgegevens op nul stellen)

1. Blader met de knop Mode naar CLOCK.
2. Blader met de Scroll-knoppen naar Ride Time.
3. Houd de knoppen Set en Mode ingedrukt.
   De instelling voor Ride Time is '00:00.00'. Dit betekent dat de tripmodus op nul is gesteld.
4. Laat de knoppen los.

De wielmaat selecteren

De computer kan gegevens bewaren voor twee wielmaten. Zie 'De functies gebruiken, Snelheid'. Aan de hand van deze instructies kun je de andere wielmaat wijzigen.

1. Blader met de knop Mode naar ODOMETER.
2. Druk op de linker en rechter Scroll-knop. ▸ Het wielpictogram wordt gewijzigd.

De functies gebruiken

SPEED

Snelheidsgegevens weergeven

De huidige snelheid wordt altijd weergegeven.

1. Blader met de knop Mode of Set naar SPEED.
2. Blader met de Scroll-knoppen naar AVG en MAX.
   - AVG: gemiddelde snelheid
     - Aan de hand van een pijl wordt aangegeven of de huidige snelheid boven of onder de gemiddelde snelheid ligt.
   - MAX: maximum snelheid

De gemiddelde en maximum snelheid resetten ▸ 0

Houd de knoppen Mode en Set ingedrukt. ▸ De waarde wordt ingesteld op 0.00.

Wheel Size 1 en Wheel Size 2 instellen

1. Blader met de knop Mode of Set naar SPEED.
2. Houd de knop Set ingedrukt. ▸ Het wielpictogram verschijnt.
3. Blader met de knop Set. ▸ Wheel 1 of Wheel 2 wordt weergegeven.
4. Druk op de knop Scroll om de gewenste optie te selecteren.
5. Blader met de Scroll-knoppen naar de gewenste wielmaat.

MENU VOOR WIELMAAT	AANGEPASTE WIELMAAT
6. Druk op de knop Scroll om de geselecteerde wielmaat in te stellen. 7. Druk op de knop Mode. ▸ Het scherm Speed wordt weergegeven..	6. Bepaal de omtrek van het wiel (F8). 7. Blader met de knop Scroll naar het viercijferige getal. 8. Houd de knop Set ingedrukt.___Het eerste cijfer begint te knipperen. 9. Blader met de Scroll-knoppen naar de gewenste waarde. 10. Druk op de knop Set om de waarde in te stellen. ▸ _Het volgende getal begint te knipperen. 11. Herhaal step 9 en 10 voor de overige cijfers. 12. Druk op de knop Mode. ▸ Het scherm SPD verschijnt..

Herhaal de stappen om de andere wielmaat in te stellen, maar kies bij stap 3 het andere wiel.

KLOK

De tijd weergeven

1. Blader met de knop Mode of Set naar CLOCK.
2. Blader met de Scroll-knoppen naar Clock (00:00P) of Ride Time (00:00:00).

De tijd instellen

1. Blader met de knop Mode of Set naar CLOCK.
2. Houd de knop Set ingedrukt ▸ 12 (uursnotatie) begint te knipperen.
3. Blader met de Scroll-knoppen naar 12 of 24.
4. Druk op de knop Set om de optie te selecteren. ▸ De uurweergave begint te knipperen (A of P)
5. Blader met de Scroll-knoppen om de uren op te geven.
6. Druk op de knop Set om de uren in te stellen. ▸ De minuutweergave begint te knipperen.
7. Blader met de Scroll-knoppen om de minuten op te geven.
8. Druk op de knop Set om de gewenste waarde in te stellen ▸ Het scherm Clock wordt weergegeven.

ODOMETER

De afgelegde afstand weergeven

1. Blader met de knop Mode of Set naar ODOMETER.
2. Blader met de Scroll-knoppen om TRP en TTL weer te geven.

De odometer instellen

1. Blader met de knop Mode of Set naar ODOMETER.
2. Blader met de Scroll-knoppen naar TTL.
3. Houd de knop Set ingedrukt. ▸ Het eerste cijfer begint te knipperen.
4. Blader met de Scroll-knoppen naar het gewenste cijfer.
5. Druk op de knop Set om de waarde in te stellen. ▸ Het volgende cijfer begint te knipperen.
6. Herhaal stap 4 en 5 totdat je alle cijfers hebt ingesteld. ▸ Het scherm TTL wordt weergegeven.

EENHEDEN EN MEETWAARDEN

Eenheden voor de snelheid en temperatuur instellen

1. Blader met de knop Mode of Set naar ODOMETER.
2. Blader met de Scroll-knoppen naar TRP.
3. Houd de knop Set ingedrukt ▸ MPH begint te knipperen.
4. Blader met de Scroll-knoppen naar KMH of MPH.
5. Druk op de knop Set om de gewenste optie in te stellen ▸ F° begint te knipperen.
6. Blader met de Scroll-knoppen naar F° of C° en kies stap 7 voor het betreffende model computer:

LINK	LINK TEAM
7. Druk op de knop Set om de gewenste optie in te stellen. ▸ Het scherm TRP wordt weergegeven.	7. Druk op de knop Set om de gewenste optie in te stellen ▸ CAd (cadans) wordt weergegeven. De optie OFF of ON begint te knipperen. 8. Blader met de Scroll-knoppen naar OFF of ON. 9. Druk op de knop Set_ om de gewenste optie te selecteren ▸ CAd (cadans) wordt weergegeven. De optie OFF of ON begint te knipperen. 10. Blader met de Scroll-knoppen naar OFF of ON. 11. Druk op de knop Set om de gewenste optie selecteren ▸ Het scherm TRP wordt weergegeven.

Alleen Link Team

Met de Link Team-computer kan tevens de cadans (CAd) of hartslag (Hr) worden weergegeven. Als je een van deze functies of beide functies wilt gebruiken, moet je de functie instellen op ON (zie 'Eenheden en meetwaarden' hierboven).

Als een functie niet is ingeschakeld (OFF), zal de computer geen paarprocedure uitvoeren en wordt er geen verbinding met de sensor gemaakt.

CADANS

Als je de cadans wilt weergeven, moet je de functie CADENCE instellen op ON (zie 'Eenheden en meetwaarden' hierboven).

Cadansgegevens weergeven

1. Blader met de knop Mode naar Cadence.
2. Blader met de Scroll-knoppen naar CUR, AVG of MAX.

De gemiddelde en maximum cadans resetten = 0

1. Blader met de knop Mode naar Cadence.
2. Houd de knoppen Mode en Set ingedrukt. ▸ De waarde wordt ingesteld op 000.

HARTSLAG

Als je de hartslagfunctie wilt gebruiken, moet je de optionele borstband voor de hartslagmeting aanschaffen. Daarnaast moet je de hartslagfunctie instellen op ON (zie 'Eenheden en meetwaarden' hierboven).

Hartslaggegevens weergeven

1. Blader met de knop Mode of Set naar Heart Rate.
2. Blader met de Scroll-knoppen naar CUR, AVG, MAX of ZONE.

De gemiddelde en maximum hartslag resetten = 0

1. Blader met de knop Mode naar HEART RATE.
2. Houd de knoppen Mode en Set ingedrukt. ▸ De waarde wordt ingesteld op 000.

De ZONE-gegevens weergeven

1. Blader met de knop Mode naar Heart Rate.
2. Blader met de Scroll-knoppen naar ZONE.
   a. De tijd in de zone wordt weergegeven.
   a. De tijd beneden de zone wordt weergegeven.
   a. De tijd boven de zone wordt weergegeven.

De ZONE instellen

1. Blader met de knop Mode naar Heart Rate.
2. Houd de knop Set ingedrukt. ▸ SET ZONE verschijnt. ▸ Het eerste cijfer van de bovenlimiet begint te knipperen.
3. Blader met de Scroll-knoppen om het cijfer te wijzigen.
4. Druk op de knop Set om de gewenste in te stellen. ▸ Het tweede cijfer begint te knipperen.
5. Blader met de Scroll-knoppen om het cijfer te wijzigen.
6. Druk op de knop Set om de gewenste in te stellen. ▸ Het derde cijfer begint te knipperen.
7. Druk op de knop Set om de gewenste waarde in te stellen. ▸ De onderlimiet begint te knipperen.
8. Herhaal stap 3 tot en met 7 om de onderlimiet in te stellen. ▸ Het scherm Zone wordt weergegeven.

AANVULLENDE INFORMATIE

De computer uit de houder halen

Druk stevig op de computer (niet de houder) en schuif de computer schuin naar beneden (F3).

Problemen oplossen

Leeg scherm	Computer bevindt zich in transportmodus. Druk op een knop.
	Batterij is leeg of onjuist geplaatst. Plaats een goede batterij
Foutieve gegevens	Magneet niet goed uitgelijnd of afstand te groot. Stel de plaatsing van de magneet en de sensor bij
	Batterij is bijna leeg. Vervang de batterij.
Geen huidige snelheid	Magneet niet goed uitgelijnd of afstand te groot. Stel de plaatsing van de magneet en de sensor bij.
Onjuiste snelheid	Onjuiste wielmaat. Stel de computer opnieuw in..
	Sensor leest de magneet niet goed. Stel de uitlijning van de magneet en de sensor bij..
Geen cadans	Sensor leest de magneet niet goed. Stel de uitlijning van de magneet en de sensor bij..
	De contactpunten van de computer en de houder maken geen contact, omdat de computer niet (goed) in de houder is geplaatst. Plaats de computer (opnieuw) in de houder.
Geen hartslag	De batterij van de borstband is bijna leeg. Vervang de batterij..
	De borstband maakt geen contact met de huid. Maak de borstband vochtig en verplaats de band..
Pair-fout	Zorg dat de afstand tussen de computer en de sensor niet meer dan 1 meter (3 voet) bedraagt.
	Controleer de batterij van de sensor.

BIJNA LEGE BATTERIJ

Wanneer de computer onjuiste gegevens weergeeft, is de batterij mogelijk bijna leeg. Vervang de batterijen wanneer de computer niet goed werkt of vervang de batterij elke zes maanden. Wanneer je nieuwe batterijen koopt, kun je de oude batterijen het beste meenemen naar de winkel.

CR2032, lithiumbatterij, 3 volt

Wanneer je de batterij verwijdert, worden de totaalwaarden voor de functies automatisch gereset (teruggezet naar nul). Als je de totalen noteert voordat je de batterij verwijdert, kun je de totalen naderhand handmatig instellen.

De batterij vervangen

1. Haal de computer uit de houder.
2. De batterijdekseltje bevindt zich aan de onderzijde van de computer.
3. Draai het dekseltje klep ongeveer een kwartslag tegen de klok in (F5).
4. Verwijder het dekseltje om toegang te verkrijgen tot de batterij.
   Let goed op dat je de rubberen afsluiting niet laat vallen.
5. Verwijder de oude batterij.
6. Plaats de nieuwe batterij met het plusteken (+) en het opschrift naar boven (F6).
7. Plaats het batterijdekseltje (en de afsluiting) terug en draai het een kwartslag rechtsom.

Beperkte garantie

Trek Bicycle Corporation garandeert elke nieuwe Incite computer tegen defecten in vakmanschap en materialen.

Deze garantie dekt Trek Incite computer modellen 6i, 8i, 9i, 11i, ACH, en ACH Digital voor een periode van twee jaar vanaf de verkoopdatum.

Deze garantie dekt geen Normale slijtage, inclusief de duurzaamheid van de batterij

- Onjuiste montage
- Installatie van onderdelen of accessoires die niet orgineel bedoeld zijn, of verenigbaar zijn met het onderdeel als die verkocht is
- Schade of defecten als gevolg van ongelukken, verkeerd gebruik, misbruik, of verwaarlozing

Deze garantie wordt in zijn geheel ongeldig door elke aanpassing van de componenten of zijn onderdelen.

Deze garantie is uitdrukkelijk beperkt tot de reparatie of vervanging van een defect onderdeel en is het enige middel van garantie. Deze garantie gaat in vanaf de datum van aankoop, en is alleen van toepassing op de originele eigenaar, en kan niet worden overgedragen. Trek is niet verantwoordelijk voor incidentele of consequentiele schade. Sommige staten/landen staan de uitsluiting van incidentele of voortvloeiende schade niet toe, dus de bovengenoemde uitsluiting is mogelijk niet van toepassing op u.

Eisen onder deze garantie moeten worden gemaakt door een geautoriseerde dealer. Aankoopbewijs is vereist.

Deze garantie heeft de gebruiker specifieke legale rechten, en deze kunnen van plaats tot plaats varieren. Deze garantie beinvloedt niet de statutaire rechten van de klant.

ITALIANO

Leggere il manuale con attenzione e conservarlo per eventuali riferimenti futuri. Se le informazioni contenute in questo manuale risultassero poco chiare o se si desiderasse approfondire alcuni aspetti relativi al computer Incite non trattati nel testo, rivolgersi al rivenditore Trek oppure contattare:

Trek Bicycle Corporation
Attn: Customer Service
801 W. Madison Street
Waterloo, Wisconsin 53594
http://www.trekbikes.com 920.478.4670

SICUREZZA E LINEE GUIDA GENERALI

⚠ Non fissare a lungo il computer mentre si guida la bicicletta (F1). È importante tenere gli occhi sulla strada, per evitare eventuali ostacoli che potrebbero causare la perdita di controllo del mezzo e possibili cadute.

FUNZIONI

UTILIZZO DEI PULSANTI

Sono presenti quattro pulsanti (F2):
A- Modalità
B- Impostazione
C- Scorrimento (due pulsanti: su e giù)

Esistono tre modalità di utilizzo dei pulsanti:
Push- premere una volta
Cycle – premere più volte a seconda della necessità
Hold- tenere premuto per due o tre secondi

MODALITÁ

OROLOGIO CLK TME	Orario del giorno, visualizzato in ore e minuti, o cronometro che indica i secondi. Formato 12 ore AM/PM o 24 ore Lettura più alta: 23:59 (orologio) o 23:59:59 (cronometro)
CONTACHILOMETRI ODO	La distanza percorsa viene indicata in miglia o in chilometri. TRP-Distanza percorsa (dall'ultimo riavvio) TTL- Distanza totale dall'ultimo azzeramento Lettura più alta: 99,999
VELOCITÁ	Indica sempre la velocità corrente della bicicletta in miglia orarie (MH) o in chilometri orari (KMH) AVG- Velocità media dall'ultimo riavvio, indicata in decimi. MAX- Valore massimo dall'ultimo riavvio Letture più alte: 80.5mph o 129.6kmh
ANDATURA	Sempre visibile. Indica se la velocità corrente è superiore o inferiore rispetto alla velocità media La visualizzazione mostra una freccia rivolta verso l'alto (velocità superiore alla media) o verso il basso (velocità inferiore alla media)..
TEMPERATURA	Sempre visibile Indica la temperatura corrente in gradi interi Fahrenheit o Celsius. Lettura più bassa: -2° F +/-2°, -19° C +/-1° Lettura più alta: 140° F +/-2°, 60° C +/-1°
SELEZIONE RUOTE	Sempre visibile (F4) Indica l'impostazione ruote utilizzata dal computer Ruota 1 Ruota 2
Solo per il Link Team	
CADENZA	Numero di giri/min del set di pedali Indicato in numeri interi Lettura più alta: 240. AVG- Cadenza media dall'ultimo riavvio MAX- Cadenza massima dall'ultimo riavvio
FREQUENZA CARDIACA HR	Frequenza cardiaca in battiti/min CUR- Corrente AVG- Frequenza cardiaca media dall'ultimo riavvio AVG- Frequenza cardiaca massima dall'ultimo riavvio ZONA- Le frecce indicano se la frequenza cardiaca rientra nella zona di frequenza preimpostata, oppure è ad essa superiore o inferiore.
RETRO-ILLUMINAZIONE	Fornisce una retroilluminazione al display per 5 secondi. Per attivarla, tenere premuto il pulsante Mode..

1. Impostazione rapida

Quando il computer è nuovo (o se avete sostituito le batterie) deve essere programmato a seconda delle unità da voi scelte e devono essere individuati i corretti segnali sensori (velocità per il Link; anche la cadenza e la frequenza cardiaca per il Link Team). Seguire le quattro fasi di impostazione rapida, accoppiamento, connessione e riavvio.

Avvio della procedura d'impostazione

1. Installare le batterie o premere il pulsante Reset (il pulsantino argentato sul retro del computer, sotto il coperchio del vano batteria) ▸ Appaiono l'icona Ruota 1 e "700-23".
2. Premere più volte il pulsante Scroll per cambiare dimensione della ruota.
   Selezionare la dimensione del pneumatico, usare la tabella (F7), o impostare una dimensione della ruota personalizzata.
3. Premere il pulsante Set per selezionare ▸ KMH o MPH inizia a lampeggiare.
4. Premere più volte il pulsante Scroll per apportare modifiche.
5. Premere il pulsante Set per selezionare ▸ F° o C° inizia a lampeggiare.
6. Premere più volte il pulsante Scroll per apportare modifiche.
7. Premere il pulsante Set per selezionare ▸ 12 (orologio) inizia a lampeggiare.
8. Premere più volte i pulsanti Scroll per l'orologio 12/24 ore.
9. Premere il pulsante Set per selezionare ▸ Ora (A o P) inizia a lampeggiare.
10. Premere più volte i pulsanti Scroll per modificare l'ora.
11. Premere il pulsante Set per selezionare ▸ I minuti iniziano a lampeggiare.
12. Premere più volte i pulsanti Scroll per modificare i minuti.
13. Premere il pulsante Set per selezionare ▸ COPPIA DI VELOCITÁ? inizia a lampeggiare.
14. Seguire le fasi in "Accoppiamento".

2. Accoppiamento

Il Link e il Link Team sono computer digitali a 2,4Ghz. Ricevono trasmissioni codificate dai sensori per la velocità, la cadenza e la frequenza cardiaca. Per poter ricevere queste trasmissioni, il computer e il sensore devono riconoscersi come Coppia. Una Coppia utilizza un codice univoco in modo che gli altri sensori vicini non causino interferenze.

Ogni sensore (velocità, cadenza e Frequenza cardiaca) invia un tipo specifico di segnale. In questo modo, il computer riconoscerà soltanto i segnali provenienti da quel tipo di sensore. Per fare un esempio, il computer riconoscerà i dati sulla velocità solo se provenienti dal relativo sensore.

Sono previste due modalità di procedura di accoppiamento: Fase 14 di "1. Impostazione rapida" o A Richiesta. L'Impostazione rapida cancella tutti i dati del computer. La procedura A Richiesta non cancella i dati. Per la configurazione iniziale, seguire l'Impostazione Rapida.

Accoppiare il computer durante l'impostazione rapida

1. Posizionare il computer sulla bicicletta, o entro 3 piedi (1 metro) dal sensore.
2. Far emettere un segnale dal sensore (far girare la ruota della bicicletta per la velocità, i pedali per la cadenza o indossare la cinghia per il battito cardiaco per la frequenza cardiaca).
3. Tenere premuto il pulsante Set ▸ PAIR... ▸

LINK	LINK TEAM
▸ Appare la velocità sullo schermo. Rilasciare il pulsante.	▸ CADENCE PAIR? viene visualizzato. 4. Far emettere un segnale dal sensore (far girare i pedali per la cadenza). 5. Tenere premuto il pulsante Set ▸ PAIR... ▸ Appare la velocità sullo schermo. Rilasciare il pulsante.

Accoppiare il computer A Richiesta

Se sostituite le batterie in un sensore o sull'unità principale, o cambiate sensori, utilizzate la procedura A Richiesta.

1. Posizionare il computer sulla bicicletta, o entro 3 piedi (1 metro) dal sensore.
2. Far emettere un segnale dal sensore (far girare la ruota della bicicletta per la velocità, i pedali per la cadenza o indossare la cinghia per il battito cardiaco per la frequenza cardiaca).
3. Premere entrambi i pulsanti Scroll ▸ PAIR?
4. Tenere premuto il pulsante Set ▸ PAIR... ▸ vedere la tabella in alto per il Link e il Link Team.

3. Connessione

Quando fermate la bicicletta (o rimuovete la cinghia per la frequenza cardiaca del Link Team) il sensore non invia segnali. Quando il computer non riesce a trovare un segnale, lo cerca.

Dopo cinque minuti di ricerca, il computer si disconnette dai sensori, interrompe la ricerca ed entra in modalità di attesa (Standby). In tal modo si risparmia la carica delle batterie che viene utilizzata nella ricerca. Dopo 20 minuti di inattività, il computer va in Sleep mode.

Dalla modalità di Standby o Sleep mode, per iniziare a ricevere dati è necessario collegare il computer con ogni sensore. Sono previste due modalità di connessione:

Connessione da Sleep mode

1. Inviare i segnali del sensore (muovere la ruota, azionare i pedali, e/o indossare la cinghia per la frequenza cardiaca entro il raggio d'azione).
2. Premere un pulsante qualsiasi.
   Il computer si collegherà automaticamente a ogni sensore. L'operazione richiederà alcuni secondi. Se il computer non trova un segnale, dopo 20 secondi passerà al sensore successivo secondo l'ordine: velocità, cadenza, Frequenza cardiaca.
   Se il computer non riesce a collegarsi a un sensore qualsiasi, lo schermo visualizzerà "--". Seguire le istruzioni "Connessione da Standby," o vedere Risoluzione dei problemi.

Connessione da Standby

1. Far emettere segnali dai sensori (muovere la ruota, azionare i pedali, e/o indossare la cinghia per la frequenza cardiaca entro il raggio d'azione).
2. Tenere premuto il pulsante Set e il pulsante Mode ▸ "0" inizia a lampeggiare ▸ "0" appare senza lampeggiare ▸ viene visualizzato il valore.
3. Rilasciare i pulsanti.
   Se appare --- , verificare la distanza fra il computer e il sensore, e fra il sensore e il magnete. Se il computer ancora non si collega, seguire le fasi per l'Accoppiamento del computer o consultare Risoluzione dei problemi.

4. Pronti a saltare in sella: Riavvio

Il computer registra due serie di dati: I dati totali dal momento in cui è stato installato e i dati relativi al viaggio a partire dall'ultimo Riavvio (i dati relativi alla Frequenza cardiaca sono disposti a parte – vedere la sezione Frequenza cardiaca):

- CONTACHILOMETRI TRP
- VELOCITÁ MEDIA, MASSIMA
- CADENZA MEDIA, MASSIMA
- OROLOGIO (Cronometro)

Per riavviare (azzerare solo i dati relativi al viaggio)

1. Premere più volte il pulsante Mode per impostare l'orologio.
2. Premere più volte i pulsanti Scroll per impostare il cronometro.
3. Tenere premuto il pulsante Set e il pulsante Mode.
   L'impostazione del cronometro mostra '00:00.00' a indicare che la modalità di viaggio è azzerata.
4. Rilasciare i pulsanti.

Selezione della dimensione della ruota

Il computer può raccogliere dati relativi a due diverse dimensioni delle ruote. Vedere "Utilizzo delle caratteristiche, velocità". Queste istruzioni spiegano come passare a un'altra dimensione della ruota.

1. Premere più volte il pulsante Mode per impostare CONTACHILOMETRI.
2. Premere il pulsante Scroll sinistro e destro ▸ l'icona della ruota cambia.

Utilizzo delle funzioni

VELOCITÁ

Vedere dati velocità

La velocità corrente è sempre visibile.

1. Premere più volte il pulsante Mode o il pulsante Set per impostare VELOCITÁ.
2. Premere più volte i pulsanti Scroll per impostare AVG e MAX.
   - AVG – velocità media
     - Il frequenziometro indica se la velocità attuale è superiore o inferiore alla media.
   - MAX- velocità massima

Azzeramento AVG e MAX ▸ 0

Tenere premuto il pulsante Mode e il pulsante Set ▸ per azzerare a 000.

Impostare Dimensione Ruota 1 e Dimensione Ruota 2

1. Premere più volte il pulsante Mode o il pulsante Set per impostare VELOCITÁ.
2. Tenere premuto il pulsante Set ▸ Appare l'icona della ruota.
3. Premere più volte il pulsante Set ▸ Ruota 1 o Ruota 2.
4. Premere il pulsante Scroll per selezionare.
5. Premere più volte il pulsante Scroll per scegliere la dimensione voluta.

MENU DIMENSIONE RUOTE	DIAMETRO RUOTE PERSONALIZZATO
6. Premere il pulsante Set per selezionare. 7. Premere il pulsante Mode___ Appare la velocità sullo schermo	6. Determinare la circonferenza della ruota (F8) 7. Premere più volte il pulsante Scroll per impostare un numero a 4 cifre. 8. Tenere premuto il pulsante Set__la prima cifra inizia a lampeggiare 9. Premere più volte il pulsante Scroll per ottenere il valore desiderato 10. Premere il pulsante Set per selezionare __la cifra successiva inizia a lampeggiare 11. Ripetere le fasi 9 e 10 per le altre cifre 12. Premere il pulsante Mode__SPD appare sullo schermo

Per impostare un'altra Dimensione della ruota, ripetere le varie fasi, ma alla fase 3 scegliere un'altra ruota.

OROLOGIO

Vedere dati Tempo

1. Premere più volte il pulsante Mode o il pulsante Set per impostare l'orologio.
2. Tenere premuti i pulsanti Scroll per impostare l'Orologio (00:00P) o il cronometro (00:00:00).

Impostazione dei tempi

1. Premere più volte il pulsante Mode o il pulsante Set per impostare l'orologio.
2. Premere il pulsante Set ▸ 12 (orologio) inizia a lampeggiare.
3. Premere più volte i pulsanti Scroll per impostare 12 o 24.
4. Premere il pulsante Set per selezionare ▸ L' Ora (A o P) inizia a lampeggiare.
5. Premere più volte i pulsanti Scroll per impostare l'Ora.
6. Premere il pulsante Set per selezionare ▸ I minuti iniziano a lampeggiare.
7. Premere più volte i pulsanti Scroll per impostare i Minuti.
8. Premere il pulsante Set per selezionare ▸ L'orologio appare sullo schermo.

CONTACHILOMETRI

Vedere i dati Distanza

1. Premere più volte il pulsante Mode o il pulsante Set per impostare il contachilometri.
2. Premere più volte i pulsanti Scroll per impostare TRP e TTL.

Impostazione del contachilometri

1. Premere più volte il pulsante Mode o il pulsante Set per impostare il contachilometri.
2. Premere più volte i pulsanti Scroll per impostare TTL.
3. Tenere premuto il pulsante Set ▸ La prima cifra inizia a lampeggiare
4. Premere più volte i pulsanti Scroll per impostare il numero stabilito.
5. Premere il pulsante Set per selezionare ▸ la cifra successiva inizia a lampeggiare
6. Ripetere la Fase 4 e la 5 fino a completare la selezione di tutte le cifre ▸ TTL appare sullo schermo.

UNITÁ E MISURA

Impostare Mph/Kph e F°/C°

1. Premere più volte il pulsante Mode o il pulsante Set per impostare il contachilometri.
2. Premere più volte i pulsanti Scroll per impostare TRP.
3. Tenere premuto il pulsante Set ▸ MPH inizia a lampeggiare
4. Tenere premuti i pulsanti Scroll per impostare KMH o MPH.
5. Premere il pulsante Set per selezionare ▸ F° inizia a lampeggiare.
6. Tenere premuti i pulsanti Scroll per impostare F° o C° e scegliere la Fase 7 per il vostro modello di computer:

LINK	LINK TEAM
7. Premere il pulsante Set per selezionare ▸ TRP appare sullo schermo..	7. Premere il pulsante Set per selezionare ▸ CAd (cadenza) appare con OFF o ON lampeggianti. 8. Tenere premuti i pulsanti Scroll per impostare OFF o ON. 9. Premere il pulsante Set per selezionare ▸ Hr (frequenza cardiaca) appare con OFF o ON lampeggianti. 10. Tenere premuti i pulsanti Scroll per impostare OFF o ON. 11. Premere il pulsante Set per selezionare ▸ TRP appare sullo schermo..

Solo per il Link Team

Il vostro computer Link Team può visualizzare cadenza (CAd) o Frequenza cardiaca (Hr). Per utilizzare una o entrambe queste funzioni, è necessario impostare la funzione su ON (vedere sopra "Unità e Misura").

Se una funzione viene impostata su OFF, il computer non cercherà di accoppiarsi o collegarsi con quel sensore.

CADENZA

Per utilizzare questa funzione, è necessario impostare la funzione CADENZA su ON (vedere sopra "Unita e Misura").

Vedere dati cadenza

1. Premere più volte il pulsante Mode per impostare la cadenza.
2. Premere più volte i pulsanti Scroll per impostare CUR, AVG o MAX.

Azzeramento AVG e MAX = 0

1. Premere più volte il pulsante Mode per impostare la cadenza.
2. Tenere premuto il pulsante Mode e il pulsante Set ▸ per azzerare a 000.

FREQUENZA CARDIACA

Per utilizzare questa funzione, acquistare dal vostro fornitore la cinghia facoltativa per la frequenza cardiaca. Inoltre, è necessario impostare la funzione di frequenza cardiaca su ON (vedere sopra "Unità e Misura").

Vedere i dati della frequenza cardiaca

1. Premere più volte il pulsante Mode o il pulsante Set per impostare la frequenza cardiaca.
2. Premere più volte i pulsanti Scroll per impostare CUR, AVG, MAX o ZONE.

Azzeramento AVG e MAX = 0

1. Premere più volte il pulsante Mode per impostare FREQUENZA CARDIACA.
2. Tenere premuto il pulsante Mode e il pulsante Set ▸ per azzerare a 000.

Vedere i dati ZONA

1. Premere più volte il pulsante Mode per impostare la frequenza cardiaca.
2. Premere più volte i pulsanti Scroll per impostare ZONA.
   a. Appare la frequenza che rientra nella zona preimpostata.
   b. Appare la frequenza superiore alla zona preimpostata.
   c. Appare la frequenza inferiore alla zona preimpostata.

Impostare ZONA

1. Premere più volte il pulsante Mode per impostare la frequenza cardiaca.
2. Tenere premuto il pulsante Set ▸ Appare SET ZONE _la prima cifra del Limite superiore inizia a lampeggiare
3. Premere più volte i pulsanti Scroll per modificare il numero.
4. Premere il pulsante Set per selezionare ▸ la seconda cifra inizia a lampeggiare
5. Premere più volte i pulsanti Scroll per modificare il numero.
6. Premere il pulsante Set per selezionare ▸ la terza cifra inizia a lampeggiare
7. Premere il pulsante Set per selezionare ▸ Limite inferiore inizia a lampeggiare
8. Ripetere le fasi da 3 a 7 per selezionare il limite inferioret ▸ Zone appare sullo schermo.

INFORMAZIONI AGGIUNTIVE

Estrazione del computer dalla base

Premere con decisione il computer (non la base) all'indietro (F3).

Risoluzione dei problemi

Lo schermo è vuoto	Il computer è nella modalità di trasporto. Premere un pulsante.
	La batteria è scarica oppure è stata installata in modo non corretto. Reinstallare una batteria carica..
I dati non sono affidabili	Il magnete è male allineato oppure è troppo distante. Riposizionare il magnete e il sensore.
	La batteria si sta scaricando. Sostituire la batteria.
Non viene indicata la velocità corrente	Il magnete è male allineato oppure è troppo distante. Riposizionare il magnete e il sensore..
La velocità non è corretta	Il diametro ruote non è corretto. Azzerare il computer.
	Il sensore non legge correttamente i dati del magnete. Riallineare il magnete e il sensore
Non viene indicata la cadenza	Il magnete non legge correttamente i dati del sensore. Riallineare il magnete e il sensore..
	I contatti fra il computer e la base non sono presenti perché il computer non è sulla base. Reinstallare.
Non viene indicata la frequenza cardiaca	La batteria della cinghia per la frequenza cardiaca si sta scaricando. Sostituire la batteria..
	La cinghia per la frequenza cardiaca non è a contatto con la pelle. Inumidire e riposizionare..
"Errore" di accoppiamento	Assicurarsi che la distanza fra il computer e il sensore non superi i 3 piedi (1 metro))
	Controllare la batteria del sensore

BATTERIA SCARICA

Se il computer sta fornendo informazioni errate, la batteria si sta scaricando. Sostituire le batterie ogni volta che si rileva un malfunzionamento del computer, oppure ogni sei mesi. Quando si devono acquistare nuove batterie, si consiglia di portare con sé le vecchie batterie.

CR2032, celle di litio, 3 volt

Quando viene rimossa la batteria, il computer riporta automaticamente i totali delle funzioni a zero. Dopo aver inserito una nuova batteria, è possibile impostare manualmente i totali, ma si consiglia di prenderne nota prima di rimuovere la batteria scarica.

Sostituzione della batteria

1. Estrarre il computer dalla base.
2. Individuare il coperchio del vano batteria.
3. Ruotare in senso orario per un quarto di giro (F5).
4. Sollevare il coperchio per esporre la batteria.
   Fare attenzione a non perdere la guarnizione ad anello di gomma.
5. Estrarre la vecchia batteria.
6. Inserire la nuova batteria con la "croce" e l'etichetta identificativa rivolte verso l'alto (figura F6).
7. Riposizionare il coperchio del vano batteria (ricordarsi di inserire la guarnizione ad anello) e ruotare in senso orario per un quarto di giro.

Garanzia limitata

La Trek Bicycle Corporation garantisce ciascun nuovo computer Incite contro difetti di fabbricazione e dei materiali:

Questa garanzia copre i modelli 6i, 8i, 9i, 11i, ACH, e ACH Digital dei computer della Trek Incite per un periodo di due anni dalla data di vendita.

Questa garanzia non copre le normali usura e rotture, incluso la lunghezza del periodo di vita della batteria

- Assemblaggio non adeguato
- Installazione di parti o accessori non originariamente progettati per, o compatibili con la bicicletta così come viene venduta
- Danni o malfunzionamenti a causa di incidente, uso scorretto, abuso o negligenza

La presente garanzia si intende totalmente nulla in caso di modificazioni al Trailster o ai suoi componenti.

La presente garanzia è espressamente limitata alla riparazione o alla sostituzione di un articolo difettoso ed è il solo risarcimento previsto dalla garanzia. La presente garanzia vale a partire dalla data di acquisto, è applicabile solo al proprietario originale e non è trasferibile. Trek non è responsabile per danni incidentali o consequenziali. Alcuni stati non permettono l'esclusione di danni accidentali o conseguenti, pertanto l'esclusione suddetta potrebbe non interessarvi.

Le richieste coperte da tale garanzia devono essere presentate presso il rivenditore autorizzato. E' necessario presentare una prova di acquisto.

La presente garanzia dà al consumatore diritti legali specifici, e tali diritti possono variare da luogo a luogo. La presente garanzia non ha effetto sui diritti stabiliti dalla legge per il consumatore

PORTUGUÊS

Leia este manual cuidadosamente e guarde-o para referência futura. Se não perceber as informações deste manual ou se tiver dúvidas sobre o computador Incite que este manual não consiga explicar, consulte o seu revendedor Trek ou contacte-nos:

Trek Bicycle Corporation
Ao cuidado de: Serviço a Clientes
801 W. Madison Street
Waterloo, Wisconsin 53594 E.U.A.
http://www.trekbikes.com +1 920.478.4670

DIRECTRIZES DE SEGURANÇA E GERAIS

⚠ Quando estiver a andar na bicicleta, não se distraia a olhar fixamente para o computador durante longos períodos de tempo (F1). Se não prestar atenção à estrada, poderá colidir com um obstáculo o que poderá resultar numa possível perda de controlo da bicicleta e queda.

Funções

UTILIZAÇÃO DOS BOTÕES

Existem quatro botões (F2):
- A- Modo
- B- Definir
- C- Deslocar(dois botões: para cima e para baixo)

Existem três formas de usar os botões:
- Premir – prima uma vez
- Percorrer - premir repetidamente conforme necessário
- Manter - premir e manter durante dois ou três segundos

MODOS

RELÓGIO CLK TME	Hora apresentada em horas e minutos ou Tempo de Viagem apresentado com segundos. Formato de 12 horas com AM/PM ou formato de 24 horas. Leitura máxima: 23:59 (Relógio) ou 23:59:59 (Tempo de Viagem)
ODÓMETRO ODO	Distância percorrida, apresentada em milhas ou em quilómetros. TRP-Parcial (desde a última Reposição) TTL- Total desde a última Reposição. Leitura máxima: 99,999
VELOCIDADE	Apresenta a velocidade actual da bicicleta em quilómetros por hora (KMH) ou em milhas por hora (MPH). AVG- Velocidade média desde a última Reposição, apresentada até às décimas. MAX- Velocidade máxima obtida desde a Reposição. Leitura máxima do aparelho: 129,6kmh ou 80,5mph
RITMO	Sempre apresentado. Indica se a velocidade actual é superior ou inferior à velocidade média. Indicado por uma seta que aponta para cima (superior) ou para baixo (inferior).
TEMPER-ATURA	Sempre apresentado. Temperatura actual apresentada em graus Celcius ou Fahrenheit, em números inteiros. Leitura mínima: -2° F +/-2°, -19° C +/-1°. Leitura máxima: 140° F +/-2°, 60° C +/-1°
SELECÇÃO DE RODA	Sempre apresentado (F4). Indica qual a definição de roda em utilização pelo computador. Roda 1 Roda 2
Apenas para o Link Team	
CADÊNCIA	Rotações do eixo pedaleiro por minuto. Apresentado em números inteiros. Leitura máxima: 240. AVG- Cadência média desde a última Reposição. MAX- Cadência máxima obtida desde a Reposição
RITMO CARDÍACO HR	Ritmo cardíaco em pulsações por minuto. CUR- Actual. AVG- Ritmo cardíaco médio desde a última Reposição. MAX - Ritmo cardíaco máximo desde a última Reposição. ZONE- Seta que indica se o ritmo cardíaco está acima, abaixo ou situado no intervalo definido
RETRO-ILUMINAÇÃO	Fornece iluminação durante 5 segundos. Para activar, mantenha premido o botão Modo.

1. Configuração Rápida

Quando o computador for novo (ou quando tiver substituído a pilha), o computador tem de ser programado com as unidades da preferência do utilizador e os sinais correctos dos sensores têm de ser definidos (Velocidade para o Link; também Cadência e Ritmo Cardíaco para o Link Team). Siga os quarto passos para Configuração Rápida, Emparelhar, Ligar e Reiniciar.

Iniciar o procedimento de configuração
1. Instale a pilha ou carregue no botão Repor (o pequeno botão prateado na parte de trás do computador, abaixo da tampa da pilha) ▸ Será apresentado o ícone Roda 1 com a indicação "700-23".
2. Utilize o botão Percorrer para alterar o tamanho da roda.
   Seleccione o tamanho da roda, utilizando a tabela (F7) ou defina um tamanho de roda personalizado.
3. Prima o botão Definir para seleccionar ▸ São apresentados KMH ou MPH intermitentes.
4. Utilize o botão Percorrer para efectuar alterações.
5. Prima o botão Definir para seleccionar ▸ São apresentados C° ou F° intermitentes.
6. Utilize o botão Percorrer para efectuar alterações.
7. Prima o botão Definir para seleccionar ▸ É apresentado 12 (relógio AM/PM) intermitente.
8. Prima o botão Percorrer para escolher entre o relógio de 12 ou de 24 horas.
9. Prima o botão Definir para seleccionar ▸ É apresentada a hora (A ou P).
10. Utilize o botão Percorrer para alterar a Hora.
11. Prima o botão Definir para seleccionar ▸ São apresentados os Minutos intermitentes.
12. Utilize o botão Percorrer para alterar os Minutos.
13. Prima o botão Definir para seleccionar ▸ É apresentado SPEED PAIR? (EMPARELHAR VELOCIDADE?) intermitente.
14. Siga os passos na secção "Emparelhar".

2. Emparelhar

O Link e o Link Team são computadores digitais de 2.4Ghz. Recebem transmissões codificadas provenientes dos sensores de Velocidade, Cadência e Ritmo Cardíaco. Antes de o computador conseguir receber estas transmissões, é necessário que o computador e o sensor se reconheçam e fiquem Emparelhados. O Emparelhamento utiliza um código exclusivo para que não possa sofrer interferências de outros sensores nas proximidades.

Cada sensor (Velocidade, Cadência e Ritmo Cardíaco) envia um tipo de sinal específico. Num determinado modo, o computador apenas reconhecerá os sinais provenientes desse tipo de sensor. Por exemplo, o computador apenas reconhecera dados de Velocidade provenientes do sensor de Velocidade.

Existem dois procedimentos para proceder ao Emparelhamento. O passo 14 da secção "1. Configuração Rápida" ou a secção Configuração Programada. A Configuração Rápida apaga todos os dados do computador. O procedimento Configuração Programada não apaga os dados. Para a configuração inicial, consulte a secção Configuração Rápida.

EMPARELHAR o computador durante a Configuração Rápida
1. Coloque o computador na bicicleta ou a 1 metro de distância o sensor.
2. Provoque o envio de um sinal pelo sensor (rode a roda da bicicleta para activar o sensor de Velocidade, rode o eixo pedaleiro para o de Cadência ou coloque a fita de monitorização do ritmo cardíaco para o de Ritmo Cardíaco).
3. Mantenha premido o botão Definir ▸ EMPARELHAR... ▸

LINK	LINK TEAM
▸ É apresentado o ecrã Velocidade. Liberte o botão.	▸ É apresentado CADENCE PAIR? (EMPARELHAR CADÊNCIA). 4. Provoque o envio de um sinal pelo sensor (rode o eixo pedaleiro para a Cadência). 5. Mantenha premido o botão Definir ▸ EMPARELHAR... É apresentado o ecrã Velocidade. Liberte o botão.

EMPARELHAR o computador numa Configuração Programada

Se substituir a pilha de um sensor ou do aparelho principal, ou se mudar de sensores, utilize o procedimento Configuração Programada.
1. Coloque o computador na bicicleta ou a 1 metro de distância o sensor.
2. Provoque o envio de um sinal pelo sensor (rode a roda da bicicleta para activar o sensor de Velocidade, rode o eixo pedaleiro para o de Cadência ou coloque a fita de monitorização do ritmo cardíaco para o de Ritmo Cardíaco).
3. Prima ambos os botões de Deslocamento. ▸ EMPARELHAR?
4. Mantenha premido o botão Definir ▸ EMPARELHAR... ▸ consulte a tabela acima para o Link e o Link Team.

3. Ligar

Quando parar de andar de bicicleta (ou quando remover a fita do sensor de ritmo cardíaco do Link Team) o sensor não envia nenhum sinal. Quando o computador não conseguir encontrar nenhum sinal, executa um procedimento de procura.

Após cinco minutos de procura, o computador desliga-se dos sensores, pára a procura e entra em modo de Espera. Isto poupa a pilha porque a pesquisa gasta energia da pilha. Após 20 minutos de inactividade, o computador entra em modo de Inactividade.

A partir do modo de Espera ou de Inactividade, para começar a receber dados tem de Ligar o computador a cada sensor. Existem duas formas de Ligar:

Ligar a partir do modo de Inactividade
1. Envie sinais do sensor (rode a roda, rode o eixo pedaleiro e/ou use a fita do sensor de ritmo cardíaco dentro do raio de alcance do aparelho).
2. Prima qualquer botão.
   O computador ligar-se-á automaticamente a cada sensor. Esta operação poderá demorar alguns segundos. Se o computador não conseguir encontrar nenhum sinal, após 20 segundos passa ao sensor seguinte pela ordem definida: Velocidade, Cadência, Ritmo Cardíaco.
   Se o computador não conseguir estabelecer ligação a nenhum sensor, o ecrã apresentará "- -". Siga as instruções na secção "Ligar a partir do modo de Espera" ou Resolução de Problemas.

Ligar a partir do modo de Espera
1. Envie sinais dos sensores (rode a roda, rode o eixo pedaleiro e/ou use a fita do sensor de ritmo cardíaco dentro do raio de alcance do aparelho).
2. Mantenha premido o botão Definir e o botão Modo ▸ É apresentado um "0" intermitente ▸ O "0" é apresentado fixo ▸ o valor é apresentado.
3. Liberte os botões.
   Se for apresentado ---, verifique a distância entre o computador e o sensor, e entre o sensor e o íman. Se o computador continuar a não estabelecer ligação, siga os passos na secção Emparelhar o computador ou consulte a secção Resolução de Problemas.

4. Preparação para andar de bicicleta: Repor

O computador regista dois tipos de dados: Os dados totais desde o momento em que foi instalado e os dados da Viagem desde a última Reposição (O Ritmo Cardíaco é definido em separado; consulte a secção Ritmo Cardíaco):
- ODÓMETRO VIAGEM
- VELOCIDADE MÉDIA, MÁX
- CADÊNCIA MÉDIA, MÁX
- RELÓGIO (Tempo de Viagem)

Reiniciar (colocar a zero os dados da Viagem).
1. Percorra o botão Modo até obter RELÓGIO.
2. Utilize os botões Percorrer até obter Tempo de Viagem.
3. Mantenha premidos os botões Definir e Modo.
   A definição do Tempo de Viagem apresenta '00:00.00', indicando que foi reposta a zero.
4. Liberte os botões.

Seleccionar o Tamanho da Roda

O computador pode recolher dados de dois tamanhos de roda diferentes. Consulte "Utilizar as Funcionalidades, Velocidade". Estas instruções mostram como alterar a definição do segundo tamanho de roda.
1. Percorra o botão Modo até obter ODÓMETRO.
2. Prima o botão de Deslocamento da esquerda e da direita ▸ o ícone da roda é alterado.

Utilizar as funcionalidades

VELOCIDADE

Ver os dados da Velocidade

A velocidade actual é sempre apresentada.
1. Percorra o botão Modo ou o botão Definir até obter VELOCIDADE.
2. Percorra os botões de Deslocamento até obter MÉDIA e MÁX.
   - MÉDIA – velocidade média
     - O indicador de ritmo indica se a velocidade actual está acima ou abaixo da MÉDIA
   - MÁX- velocidade máxima

Repor as indicações MÉDIA e MÁX ▸ O

Mantenha premidos os botões Modo e Definir ▸ Reposto a 0.00.

Definir o Tamanho de Roda 1 e Tamanho de Roda 2
1. Percorra o botão Modo ou o botão Definir até obter Velocidade.
2. Mantenha premido o botão Definir ▸ É apresentado o ícone de Roda.
3. Percorra o botão Definir ▸ Roda 1 ou Roda 2.
4. Utilize o botão Percorrer para seleccionar.
5. Utilize os botões de Deslocamento para escolher o tamanho da roda preferido.

MENU TAMANHO DE RODA	TAMANHO DE RODA PERSONALIZADO
6. Utilize o botão Definir para seleccionar. 7. Prima o botão Modo ▸ É apresentado o ecrã Velocidade.	6. Determine a circunferência da roda (F8) 7. Utilize o botão Defini para inserir o número com 4 dígitos. 8. Mantenha premido o botão Definir ▸ o primeiro dígito fica intermitente 9. Utilize o botão Percorrer para obter o valor pretendido 10. Prima o botão Definir para seleccionar ▸ o número seguinte fica intermitente 11. Repita os passos 9 e 10 para os restantes dígitos 12. Prima o botão Modo ▸ É apresentado o ecrã SPD (Velocidade).

Para definir o outro Tamanho de Roda, repita os passos mas no passo 3 escolha a outra roda.

RELÓGIO

Ver os dados da Hora/Tempo
1. Percorra o botão Modo ou o botão Definir até obter RELÓGIO.
2. Percorra os botões de Deslocamento até obter Relógio (00:00P) ou Tempo de Viagem (00:00:00).

Definir a Hora
1. Percorra o botão Modo ou o botão Definir até obter RELÓGIO.
2. Mantenha premido o botão Definir ▸ É apresentado 12 (horas) intermitente.
3. Percorra os botões de Deslocamento até obter 12 e 24.
4. Prima o botão Definir para seleccionar ▸ É apresentada a hora (A ou P).
5. Percorra os botões de Deslocamento para obter Hora.
6. Prima o botão Definir para seleccionar ▸ São apresentados os Minutos intermitentes.
7. Percorra os botões de Deslocamento Minutos.
8. Prima o botão Definir para seleccionar ▸ É apresentado o ecrã do Relógio.

ODÓMETRO

Consultar os dados de Distância
1. Percorra o botão Modo ou o botão Definir até obter ODÓMETRO.
2. Percorra os botões de Deslocamento até obter TRP (Parcial) e TTL (Total).

Definir o Odómetro
1. Percorra o botão Modo ou o botão Definir até obter ODÓMETRO.
2. Percorra os botões de Deslocamento para obter TTL.
3. Mantenha premido o botão Definir ▸ o primeiro dígito fica intermitente
4. Utilize os botões de Deslocamento para obter o número preferido.
5. Prima o botão Definir para seleccionar ▸ o número seguinte fica intermitente.
6. Repita os Passos 4 e 5 até ter seleccionado todos os dígitos ▸ O ecrã apresenta TTL.

UNIDADES E MEDIDAS

Para definir Kph/Mph e C°/F°
1. Percorra o botão Modo ou o botão Definir até obter ODÓMETRO.
2. Percorra os botões de Deslocamento para obter TRP.
3. Mantenha premido o botão Definir ▸ MPH fica intermitente.
4. Percorra os botões de deslocamento para obter KMH ou MPH.
5. Prima o botão Definir para seleccionar ▸ É apresentado F° intermitente.
6. Percorra os botões de deslocamento para obter F° ou C° e escolha o Passo 7 para indicar o modelo do computador:

LINK	LINK TEAM
7. Prima o botão Definir para seleccionar ▸ É apresentado TRP no ecrã.	7. Prima o botão Definir para seleccionar ▸ É apresentado CAD (cadência) com OFF ou ON intermitentes. 8. Percorra os botões de deslocamento para obter OFF ou ON. 9. Prima o botão Definir para seleccionar ▸ É apresentado Hr (Ritmo Cardíaco) com OFF ou ON intermitentes. 10. Percorra os botões de deslocamento para obter OFF ou ON. 11. Prima o botão Definir para seleccionar ▸ É apresentado TRP no ecrã.

Apenas para o Link Team

O computador Link Team tem capacidade para apresenta as informações de Cadência (CAd) ou de Ritmo Cardíaco (Hr). Para usar uma ou ambas estas funcionalidades, tem de definir a funcionalidade para ON (consulte a secção "Unidades e Medidas" acima).

Se uma função estiver desligada (OFF), o computador não tentará EPARELHAR nem LIGAR a esse sensor.

CADÊNCIA

Para usar esta funcionalidade, tem de definir a funcionalidade CADÊNCIA como ligada (ON) (consulte "Unidades e Medidas" acima).

Ver os dados de Cadência
1. Percorra o botão Modo até obter Cadência.
2. Percorra os botões de Deslocamento até obter CUR (actual), MÉD (média) ou MÁX (máxima).

Repor as indicações MÉDIA e MÁX_ = _O
1. Percorra o botão Modo até obter Cadência.
2. Mantenha premidos os botões Modo e Definir ▸ Reposta a 000.

RITMO CARDÍACO

Para utilizar esta funcionalidade, tem de adquirir a fita do sensor de ritmo cardíaco num revendedor. Também tem de definir a funcionalidade Ritmo Cardíaco como ligada (ON) (consulte "Unidades e Medidas" acima).

Consultar os dados de Ritmo Cardíaco
1. Percorra o botão Modo ou o botão Definir até obter Ritmo Cardíaco.
2. Percorra os botões de Deslocamento até obter CUR (actual), MÉD (média), MÁX (máxima) ou ZONA.

Repor as indicações MÉDIA e MÁX_ = _O
1. Percorra o botão Modo até obter RITMO CARDÍACO.
2. Mantenha premido os botões Modo e Definir ▸ Reposta a 000.

Consultar os dados de ZONA
1. Percorra o botão Modo até obter Ritmo Cardíaco.
2. Percorra os botões de Deslocamento para obter ZONA.
   a. É apresentado um tempo Na Zona.
   b. É apresentado um tempo Acima da Zona.
   c. É apresentado um tempo Abaixo da Zona.

Definir a ZONA
1. Percorra o botão Modo até obter Ritmo Cardíaco.
2. Mantenha premido o botão Definir ▸ É apresentado DEFINIR ZONA ▸ o primeiro dígito do Limite superior fica intermitente
3. Utilize os botões de Deslocamento para alterar o número.
4. Prima o botão Definir para seleccionar ▸ o segundo dígito fica intermitente.
5. Utilize os botões de Deslocamento para alterar o número.
6. Prima o botão Definir para seleccionar ▸ o terceiro dígito fica intermitente.
7. Prima o botão Definir para seleccionar ▸ O Limite inferior fica intermitente.
8. Repita os passos 3-7 para seleccionar o limite inferior ▸ É apresentado o ecrã Zona.

INFORMAÇÕES ADICIONAIS

Remover o computador da base do computador

Prima firmemente no computador (não na base) num sentido para trás(F3).

Resolução de problemas

Ecrã em branco	O computador está no modo de envio. Prima um botão.
	O computador não tem pilha ou está incorrectamente instalada. Reinstale uma bateria com carga.
Dados erráticos	O íman não está alinhado ou está demasiado longe. Reajuste a colocação do íman e do sensor.
	A pilha está com pouca carga. Substitua a pilha.
Não é indicada a velocidade actual	O íman não está alinhado ou está demasiado longe. Reajuste a colocação do íman e do sensor.
A velocidade indicada está incorrecta.	O tamanho da roda está incorrecto. Reponha o computador.
	O sensor não está a ler o íman de forma adequada. Reajuste o alinhamento entre o íman e o sensor.
Sem cadência	O íman não está a ler o sensor adequadamente. Reajuste o alinhamento entre o íman e o sensor.
	Os contactos entre o computador e a base não estão em contacto porque o computador não está na base. Reinstale.
Sem ritmo cardíaco	A pilha da fita do sensor de ritmo cardíaco está fraca. Substitua a pilha.
	A fita do sensor de ritmo cardíaco não está em contacto com a pele. Humedeça e reposicione.
Erro de emparelhamento	Certifique-se de que o computador e o sensor está a menos de 1m de distância
	Verifique a pilha do sensor

BATERIA FRACA

Se o computador fornecer informações erráticas, a pilha pode estar fraca. Substitua as pilhas sempre que o computador funcionar mal ou a cada 6 meses. Quando comprar novas pilhas, leve as pilhas antigas consigo até à loja para referência.
- CR2032, célula de lítio, 3 volts

Quando a pilha for removida, o computador repõe automaticamente todas as funções a Zero. Depois de instalar um nova pilha, poderá repor manualmente os totais. No entanto, tem de tomar nota destes valores antes de remover a pilha.

Para substituir a pilha
1. Remova o computador da base
2. Identifique a tampa do compartimento da pilha.
3. Rode no sentido oposto ao dos ponteiros do relógio cerca de um quarto de volta (F5).
4. Levante a tampa da pilha expondo a pilha.
   Tenha cuidado para evitar perder o O-ring destinado a selar o computador.
5. Retire a pilha velha.
6. Coloque a nova pilha com a "cruz" e a etiqueta de identificação voltadas para cima (Figura F6).
7. Volte a instalar a tampa da pilha (com o O-ring) e rode um quarto de volta no sentido dos ponteiros do relógio.

Garantia limitada

A Trek Bicycle Corporation garante todos os novos computadores Incite contra defeitos de mão-de-obra e materiais.
Esta garantia cobre os computadores Trek Incite modelos 6i, 8i, 9i, 11i, ACH e ACH Digital por um período de dois anos da data de venda.
Esta garantia não cobre o desgaste normal, incluindo a vida útil da bateria.
- Montagem incorreta
- Instalação de peças ou acessórios que não se destinavam originalmente ou não são compatíveis com o componente como vendido
- Danos ou defeitos devidos a acidentes, uso indevido, abuso ou negligência

Qualquer modificação do componente ou de suas peças torna esta garantia totalmente nula.
Esta garantia se limita explicitamente ao conserto ou troca de itens defeituosos, o que constitui o único recurso da garantia. Esta garantia tem início na data de compra, aplica-se apenas ao proprietário original e não é transferível. A Trek não se responsabiliza por danos incidentais ou conseqüenciais. Alguns estados não permitem a exclusão de danos incidentais ou conseqüenciais, então a exclusão acima pode não se aplicar a você.
Reivindicações em conformidade com esta garantia precisam ser feitas através de um revendedor autorizado. É necessária a apresentação de uma comprovação da compra.
Esta garantia dá aos consumidores direitos legais específicos, os quais podem variar de um lugar para outro. Esta garantia não afeta os direitos do consumidor previstos em lei.

JAPANESE

このマニュアルは、よくお読みになったうえで、今後の参考のために保管しておいてください。このマニュアルの内容を理解できない場合、または、購入されたインサイトコンピューターに関して、このマニュアルに記載されていない内容についてご質問がある場合は、トレック販売店または下記までご連絡ください。

Trek Bicycle Corporation
Attn: Customer Service
801 W. Madison Street
Waterloo, Wisconsin 53594 USA
http://www.trekbikes.com 920.478.4670

安全性に関する情報と一般的なガイドライン

⚠ 走行中は、長時間にわたりコンピューターを覗きこまないようにしてください（図F1）。道路から目を離すと、障害物にぶつかってコントロールを失い、転倒する危険性があります。

機能

ボタンの使用方法

このコンピューターには4つのボタンがあります（図F2）。
- A – モード
- B – セット
- C – スクロール（アップとダウンの2つのボタン）

以下の3種類の方法でボタンを操作します。
- 押す – 1回押す
- 連続して押す – 必要に応じて何回か連続して押す
- 長押しする – 2～3秒間押し続けたあと放す

モード

時計 CLK TME	時刻を時分で表示。走行時間の場合は秒も表示。12時間表示（AM/PM付き）、または24時間表示。表示最高値：23:59（時計）または23:59:59（走行時間）
オドメーター ODO	走行距離をマイルまたはキロメートルで表示。TRP – トリップメーター（前回のリスタート以降の走行距離）TTL – 前回のリセット以降の積算距離 表示最高値：99,999
速度	現在の車速をマイル（MH）またはキロメートル（KMH）で常時表示。AVG – 前回リスタートして以降の平均速度を小数点第1位まで表示。MAX – 前回リスタートして以降の最高速度を表示。表示最高値：80.5MHまたは129.6KMH
ペースメーカー	常時表示。現在の速度が平均速度よりも速いか遅いかを表示。上向き矢印（速い）または下向き矢印（遅い）で表示。
気温	常時表示。現在の気温を華氏または摂氏で整数表示。表示最低値：-2°F±2°、-19°C±1° 表示最高値：140°F±2°、60°C±1°
ホイール選択	常時表示（図F4）。コンピューターがどのホイール設定を使用しているかを表示。ホイール1 ホイール2
Link Teamのみ	
ケイデンス	クランクセットの回転数（毎分）整数表示 表示最高値：240 AVG – 前回リスタートして以降の平均ケイデンス MAX – 前回リスタートして以降の最高ケイデンス
心拍数 HR	1分あたりの心臓の鼓動数 CUR – 現在値 AVG – 前回リセットして以降の平均心拍数 MAX – 前回リセットして以降の最高心拍数 ZONE – 現在の心拍数が、設定範囲内か、設定範囲を上回っているか、下回っているかを示す矢印
バックライト	バックライトを5秒間点灯 作動させるには、モードボタンを長押しします。.

1. クイックセットアップ

新品のコンピューターを取り付ける場合（またはバッテリーを交換した場合）、単位を選定してプログラムしなければなりません。また、正しいセンサー信号（Linkの場合は速度、Link Teamの場合はさらにケイデンスと心拍数）を指定しなければなりません。クイックセットアップ、ペアリング、接続、およびリスタートの4段階に従ってください。

セットアップ手順の開始方法

1. バッテリーを入れるか、リセットボタン（コンピューター本体裏側の電池カバー下にある小さな銀色のボタン）を押します。→ホイール1のアイコンが現れ、「700 - 23」と表示されます。
2. ホイールのサイズを変更するには、スクロールボタンを連続して押します。
   表（F7）を使用してタイヤサイズを選択するか、カスタムサイズを設定します。
3. セットボタンを押し、選択モードにします。→KMHまたはMPHが点滅します。
4. 変更するには、スクロールボタンを連続して押します。
5. セットボタンを押し、選択モードにします。→°Fまたは℃が点滅します。
6. 変更するには、スクロールボタンを連続して押します。
7. セットボタンを押し、選択モードにします。→12（12時間制時計）が点滅します。
8. スクロールボタンを連続して押し、12時間制か24時間制を選択します。
9. セットボタンを押し、選択モードにします。→時表示が点滅します（AまたはP）。
10. 時（Hour）を変更するには、スクロールボタンを連続して押します。
11. セットボタンを押し、選択モードにします。→分表示が点滅します。
12. 分（Minutes）を変更するには、スクロールボタンを連続して押します。
13. セットボタンを押し、選択モードにします。→"SPEED PAIR?"と点滅表示されます。
14. 以降の操作は次のペアリングの手順に従ってください。

2. ペアリング

LinkおよびLink Teamは2.4GHzのデジタルコンピューターです。回転数、ケイデンス、および心拍の各センサーから送信されるコード信号を受信します。信号を受信する前に、コンピューターおよびセンサーはペアとしてお互いを認識していなければなりません。一組のペアは、近くのセンサーから干渉を受けないように、固有のコードを使用します。

回転数、ケイデンス、および心拍の各センサーは特定のタイプの信号を送信します。モードにかかわらず、コンピューターはセンサーが送信する上記各タイプの信号のみを認識します。たとえば、コンピューターは回転数データについては回転数センサーからの信号しか認識しません。

ペアリング手順には、「1. クイックセットアップ」の手順14またはオンデマンド手順の2種類があります。クイックセットアップではすべてのデータが消去されます。オンデマンドの手順ではデータは消去されません。使用開始時のセットアップは、クイックセットアップに従って行ってください。

クイックセットアップ中にコンピューターのペアリングをする方法

1. コンピューターをバイクに取り付けるか、センサーから3フィート（1メートル）以内の位置に置きます。
2. センサーから信号を送信します（回転数信号を送信するにはホイールを回転させます。ケイデンス信号を送信するにはクランクを回転させます。心拍信号を送信するには心拍ストラップを装着します）。
3. セットボタンを長押しします。→PAIR/→

LINK	LINK TEAM
→速度画面が表示されます。ボタンを放します。	→"CADENCE PAIR?"と表示されます。4. センサーから信号を送信します（ケイデンス信号の場合クランクを回転させます）。5. セットボタンを長押しします。→PAIR→速度画面が表示されます。ボタンを放します。

オンデマンドでコンピューターのペアリングをする方法

センサーまたはメインユニットの電池を交換、またはセンサーを交換した場合は、オンデマンド手順を使用します。
1. コンピューターをバイクに取り付けるか、センサーから3フィート（1メートル）以内の位置に置きます。
2. センサーから信号を送信します（回転数信号を送信するにはホイールを回転させます。ケイデンス信号を送信するにはクランクを回転させます。心拍信号を送信するには心拍ストラップを装着します）。
3. スクロールボタンを両方押します。→"PAIR？"と表示されます。
4. セットボタンを長押しします。→PAIR→LinkおよびLink Teamについては上の表を参照してください。

3. 接続

走行が終了すると（Link Team心拍ストラップの場合は身につけていない状態になると）、センサーは送信を停止します。コンピューターは受信信号がない場合、信号をスキャンします。

5分間スキャンしたあと、コンピューターはセンサーとの接続を解除し、スキャンを停止して、スタンバイモードになります。スキャニングは電力を消費するので、スタンバイモードにより電池の電力を節約することができます。作動しない状態が20分間続くと、コンピューターはスリープモードになります。

スタンバイモードまたはスリープモードからデータ受信を開始するには、コンピューターを各センサーに接続しなければなりません。接続には以下の2種類の方法があります。

スリープモードからの接続方法

1. センサーから信号を送信します（ホイールを回転させる、クランクをペダリングする、心拍ストラップを身につけるなどを受信範囲内で行います）。
2. ボタンをどれか押してください。

コンピューターは自動的に各センサーに接続されます。これには数秒間かかることがあります。コンピューターが信号を受診できなかった場合は、20秒経過後、速度、ケイデンス、心拍の順に次のセンサーに移ります。

コンピューターがどのセンサーにも接続できなかった場合、"- -"が表示されます。以降の操作は、「スタンバイモードからの接続方法」の説明に従うか、トラブルシューティングを参照してください。

スタンバイモードからの接続方法

1. センサーから信号を送信します（ホイールを回転させる、クランクをペダリングする、心拍ストラップを身につけるなどを受信範囲内で行います）。
2. セットボタンとモードボタンを長押しします。→"0"が点滅します。→"0"が点滅なしで表示されます。→数値が表示されます。
3. ボタンを放します。

"- - -"が表示された場合、コンピューターとセンサーの距離、およびセンサーとマグネットの距離を点検してください。コンピューターが依然として接続していない場合は、コンピューターのペアリングのステップに従うか、トラブルシューティングを参照してください。

4. 走行前の準備：リスタート

コンピューターには2セットのデータが記録されます。以下は、使用開始時からの累計データと前回のリスタート以降の走行データです（心拍データは別個にセットされます。「心拍数」を参照してください）。
- オドメーター TRP
- 平均速度（SPEED AVG）、最高速度（SPEED MAX）
- 平均ケイデンス（CADENCE AVG）、最高ケイデンス（CADENCE MAX）
- 走行時間（CLOCK）

リスタートの方法（走行データをゼロに戻す）

1. 時計が表示されるまで、モードボタンを連続して押します。
2. 走行時間が表示されるまで、スクロールボタンを連続して押します。
3. セットボタンとモードボタンを同時に長押しします。
走行時間の表示が"00:00:00"になっていれば、トリップモードはゼロに設定されています。
4. ボタンを放します。

ホイールサイズの設定方法

このコンピューターでは、ホイールサイズのデータを2種類まで登録することができます。「各機能の使用」セクションの「速度」を参照してください。ホイールサイズの変更方法を以下に示します。
1. オドメーターが表示されるまで、モードボタンを連続して押します。
2. 左右のスクロールボタンを押します。→ホイールのアイコンが変わります。

各機能の使用方法

速度

速度データの表示方法

現在の速度は常に表示されます。
1. セットボタンかモードボタンを連続して押し、速度を表示させます。
2. 平均速度および最高速度を表示するには、スクロールボタンを連続して押します。
- AVG – 平均速度
  ペースメーカーにより、現在の速度が平均速度を上回っているか下回っているかが示されます。
- MAX – 最高速度

平均速度と最高速度のゼロリセットの方法

モードボタンとセットボタンを同時に長押しします。→0.00にリセットされます。

ホイールサイズ1およびホイールサイズ2の設定方法

1. セットボタンかモードボタンを連続して押し、速度を表示させます。
2. セットボタンを長押しします。→ホイールのアイコンが表示されます。
3. セットボタンを連続して押します。→ホイール1とホイール2が切り替わります。
4. スクロールボタンを押して選択します。
5. 使用するホイールのサイズが表示されるまでスクロールボタンを連続して押します。

ホイールサイズメニュー	カスタムホイールサイズ
6. セットボタンを押して選択します。 7. モードボタンを押します。→速度画面が表示されます。	6. ホイールの円周を測定します（図F8）。 7. 4桁の数字が表示されるまでスクロールボタンを連続して押します。 8. セットボタンを長押しします。→1桁目が点滅します。 9. 目的の数字になるまでスクロールボタンを連続して押します。 10. セットボタンを押し、選択モードにします。→2桁目が点滅します。 11. 他の桁の数字についても手順9と10を繰り返します。 12. モードボタンを押します。→速度画面が表示されます。

もう一方のホイールサイズを設定するには、上記の手順を繰り返します。ただし、手順3では別のホイールアイコンを選択してください。

時計

時間データの表示方法

1. セットボタンかモードボタンを連続して押し、時計を表示させます。
2. 時間（00:00P）または走行時間（00:00:00）が表示されるまで、スクロールボタンを連続して押します。

時間の設定方法

1. セットボタンかモードボタンを連続して押し、時計を表示させます。
2. セットボタンを長押しします。→12（12時間制時計）が点滅します。
3. 12時間表示と24時間表示を切り換えるには、スクロールボタンを連続して押します。
4. セットボタンを押し、選択モードにします。→時表示が点滅します（AまたはP）。
5. 時間を変更するには、スクロールボタンを連続して押します。
6. セットボタンを押し、選択モードにします。→分表示が点滅します。
7. 分を変更するには、スクロールボタンを連続して押します。
8. セットボタンを押し、選択モードにします。→時計画面が表示されます。

オドメーター

距離データの表示方法

1. モードボタンかセットボタンを連続して押し、オドメーターを表示させます。
2. スクロールボタンを連続して押し、TRPおよびTTLを表示させます。

オドメーターの設定方法

1. モードボタンかセットボタンを連続して押し、オドメーターを表示させます。
2. スクロールボタンを連続して押し、TTLを表示させます。
3. セットボタンを長押しします。→1桁目が点滅します。
4. 目的の数字が表示されるまで、スクロールボタンを連続して押します。
5. セットボタンを押し、選択モードにします。→2桁目が点滅します。
6. すべての桁の選択が終わるまで手順4と5を繰り返します。→TTL画面が表示されます。

単位と測定法

MPH/KMH、および゜F/℃の設定

1. モードボタンかセットボタンを連続して押し、オドメーターを表示させます。
2. スクロールボタンを連続して押し、TRPを表示させます。
3. セットボタンを長押しします。→MPHが点滅します。
4. KMHまたはMPHが表示されるまでスクロールボタンを連続して押します。
5. セットボタンを押し、選択モードにします。→゜Fが点滅します。
6. スクロールボタンを連続して押し、゜Fと℃を切り換えます。手順7はお使いのコンピューターのモデルに応じて選択してください。

LINK	LINK TEAM
7. セットボタンを押し、選択モードにします。→TRP画面が表示されます。	7. セットボタンを押し、選択モードにします。→CAd（ケイデンス）が表示され、OFFまたはONが点滅します。 8. スクロールボタンを連続して押し、OFFまたはONを選択します。 9. セットボタンを押し、選択モードにします。→Hr（心拍）が表示され、OFFまたはONが点滅します。 10. スクロールボタンを連続して押し、OFFまたはONを選択します。 11. セットボタンを押し、選択モードにします。→TRPが表示されます。

Link Team のみ

Link Teamコンピューターはケイデンス（CAd）または心拍（Hr）を表示できます。この機能のどちらかまたは両方を使用するには、その機能をONにセットしなければなりません（上の「単位と測定法」を参照してください）。

OFFになっている機能については、コンピューターはそのセンサーとのペアリングまたは接続をしません。

ケイデンス

ケイデンス機能を使用するには、ケイデンス機能をONにセットしなければなりません（上の「単位と測定法」を参照してください）。

ケイデンスデータの表示法

1. モードボタンを連続して押し、ケイデンスを表示させます。
2. スクロールボタンを連続して押し、CUR、AVG、およびMAXを表示させます。

AVGとMAXをゼロにリセットするには

1. モードボタンを連続して押し、ケイデンスを表示させます。
2. モードボタンとセットボタンを同時に長押しします。→0.00にリセットされます。

心拍数

この機能を利用するには、最寄りの販売店からオプションの心拍ストラップを購入してください。また、心拍機能もONにセットしなければなりません（上の「単位と測定法」を参照してください）。

心拍データの表示方法

1. モードボタンかセットボタンを連続して押し、心拍を表示させます。
2. スクロールボタンを連続して押し、CUR、AVG、MAX、またはZONEを表示させます。

AVGとMAXをゼロにリセットするには

1. モードボタンを連続して押し、心拍を表示させます。
2. モードボタンとセットボタンを同時に長押しします。→0.00にリセットされます。

ZONEデータを表示させるには

1. モードボタンを連続して押し、心拍を表示させます。
2. スクロールボタンを連続して押し、ZONEを表示させます。
   a. ゾーン内時間が表示されます。
   b. ゾーン超過時間が表示されます。
   c. ゾーン未満時間が表示されます。

ZONEを設定するには

1. モードボタンを連続して押し、心拍を表示させます。
2. セットボタンを長押しします。→SET ZONEが表示されます。→上限値の1桁目が点滅します。
3. スクロールボタンを連続して押し、数字を変更します。
4. セットボタンを押し、選択モードにします。→2桁目が点滅します。
5. スクロールボタンを連続して押し、数字を変更します。
6. セットボタンを押し、選択モードにします。→3桁目が点滅します。
7. セットボタンを押し、選択モードにします。→下限値が点滅します。
8. 下限値について手順3～7を繰り返します。→ZONE画面が表示されます。

その他の情報

コンピューターをコンピューターベースから取り外す

コンピューターを後方へ強く押します。ベース部を押さないでください（図F3）。

トラブルシューティング

画面に何も表示されない	コンピューターが出荷モードになっています。任意のボタンを押してください。
	電池が切れているか、電池の取り付け方法が間違っています。新品または残量が十分ある電池に交換してください。
データが正しく表示されない	磁石の位置が間違っているか、離れ過ぎています。磁石とセンサーの位置を調整してください。
	電池の残量が低過ぎます。電池を交換してください。
車速が表示されない	磁石の位置が間違っているか、離れ過ぎています。磁石とセンサーの位置を調整してください。
速度が正しく表示されない	ホイールサイズが間違っています。コンピューターを再設定してください。
	センサーが磁石を正しく読み取っていません。磁石とセンサーの位置を調整してください。
ケイデンスが表示されない	センサーが磁石を正しく読み取っていません。磁石とセンサーの位置を調整してください。.
	コンピューターがベース部にはまっておらず、コンピューターとベース部の間の接点が接触していません。取り付けをやり直してください。
心拍数が表示されない	心拍ストラップの電池の残量が低下しています。電池を交換してください。
	心拍ストラップが皮膚に接触していません。湿らせて位置を直してください。
ペアリングのエラー	コンピューターとセンサーの間の距離が3フィート（1m）以内であるか確認してください。
	センサーの電池残量を点検してください。

電池残量低下

コンピューターが間違った情報を表示する場合は、電池の残量が低下している可能性があります。コンピューターが誤作動する場合、または6ヶ月ごとに電池を交換してください。新しい電池を購入するときは、販売店に古い電池を持参し、同じ種類の電池を購入してください。
- CR2032、3Vリチウム電池

電池を取り外すと、すべての測定値がゼロにリセットされます。新しい電池を取り付けた後、累積値を再設定する場合は、古い電池を取り外す前に累積値をメモしておいてください。

電池の交換方法

1. コンピューターをベースから取り外します。
2. 電池カバーを確認します。
3. 反時計回りに約1/4回転させます（図F5）。
4. 電池カバーを取り外すと、電池が見えます。
ゴム製のOリングシールをなくさないように注意してください。
5. 古い電池を取り外します。
6. +の印がある面を上に向けて新しい電池を取り付けます（図F6）。
7. 電池カバーとOリングシールを元のように取り付け、時計回りに1/4回転させます。

限定保証

トレックジャパンでは新品でお買い上げいただいたインサイトサイクルコンピューター6i、8i、9i、11i、ACH、およびACH Digitalにおいて、製造上および材質上の欠陥について、購入日より2年間保証いたします。
以下の場合は本保証の対象外となります。
- 通常の使用による磨耗や摩損 (電池の寿命を含む)
  - 不適切な組み立て
  - 購入されたコンピューターと適合しない部品やアクセサリーの装備が原因で発生したトラブル
  - 事故、誤用、粗略な取扱い、あるいは不注意による損傷や故障
- 販売店側で発生したパーツ交換や変更にかかった人件費や工賃、送料、交通費、通信費など

いかなる種類のものであっても、コンポーネントもしくは部品に改造が施された場合、本保証は無効となります。
保証は、欠陥のあるコンポーネントまたはパーツの修理または交換に限定され、これが保証サービスを実現する唯一の手段となります。この保証は製品の購入日から効力を有し、保証を受ける権利は自転車の最初の持ち主だけにあり、この権利は譲渡できません。トレックは、付随的損害または拡大的損傷については責任を負わないものとします。
この保証はトレック正規販売店を通じて行わなければなりません。その際、レシート等の購入を証明するものが必要です。保証期間および保証内容は、商品の種類および国またはこの一方によって異なる場合があります。本保証は購入者の法的権利を定めたものであり、この権利は地域により異なります。本保証は購入者の憲法上の権限に影響を及ぼしません。

SIMPLIFIED CHINESE

请仔细阅读本手册并妥善保管，以备将来参考。如果您对本手册中的内容不理解，或对本手册没有介绍的 Incite 计算机存有疑问，请咨询 Trek 经销商，或与我们

Trek Bicycle Corporation
Attn: Customer Service
801 W. Madison Street
Waterloo, Wisconsin 53594 USA
http://www.trekbikes.com
920.478.4670

安全及使

⚠ 在骑自行车时，请不要长时间注视计算机 (F1)。不注意前方道路很可能导致与障碍物相撞，从而失控并摔

功

使用

计算机提供四个按钮 (F2):
- A – Mode（模式）
- B – Set（设置）
- C – Scroll（滚动，包括两个按钮：向上和向下）

有三种使用按钮的方法：
- 按下 – 按下一次
- 反复按下 – 根据需要重复按下
- 按住 – 持续按住 2 至 3 秒钟

模

时 CLK TME	当日时间（显示小时和分钟）或骑行时间（精确到秒）。12 小时格式（以 AM/PM 表示上午/下午）或 24 小时格式 最高读数：23:59（时钟）或 23:59:59（骑行
里程表 ODO	已骑行距离（显示单位：英里/公里）。TRP – 单次行程（上次重新启动至当前）TTL – 累计行程（上次重新启动至当前）最高读数：99,999
速	始终显示当前车速，单位为英里/小时 (MPH) 或千米/小时 (KMH) AVG- 上次重新启动至当前的平均速度，精确到小数点后一位。MAX – 上次重新启动至当前的最快速度 最高读数：80.5mph 或 129.6kph
感速器	始终显示。指示当前速度是快于还是慢于平均速度 上箭头表示快于平均速度；下箭头表示慢于平均速度。
温	始终显示 以整数显示当前的华氏或摄氏温度。最低读数：-2° F +/-2°，-19° C +/-1° 最高读数：140° F +/-2°，60° C +/-1°
车轮选	始终显示 (F4) 指示计算机使 车轮 1 车轮 2
仅限 Link Team	
转	大齿盘每分钟的旋转圈数 以整数形式显示 最高读数：240. AVG- 上次重新启动至当前的平均转速 MAX- 上次重新启动至当前的最
心 HR	每分钟的心跳频率 CUR- 当前心率 AVG – 上次重置至当前的平均心率 MAX- 上次重置至当前的最快心率 ZONE- 以箭头的形式指示您的心率是属于设定心率区段、高于设定区段还
背	提供长达五秒钟的背光。要激活背光，请按住 Mode（模式）

1. 快速

如果您的计算机是初次使用（或更换了电池），则必须对其进行程序设定，以选择各项指标使用的单位，同时须确保计算机可识别正确的感应器信号（Link 的"速度"感应器以及 Link Team 的"转速"和"心率"感应器）。请按照"快速设置"、"配对"、"连接"和"重新

开始进

1. 安装电池或按下 Reset（重置）按钮（位于计算机背面电池盖下方的银色小按钮）。屏幕会显示车轮 1 图标和"700–23"。
2. 反复按下 Scroll（滚动）按钮，更改车轮尺寸。
参照图表 (F7) 选择轮胎尺寸，或自定义车轮尺寸。
3. 按下 Set（设置）按钮进行选择 ▸ KMH 或 MPH 会闪烁。
4. 反复按下 Scroll（滚动）按钮进行更改。
5. 按下 Set（设置）按钮进行选择 ▸ F° 或 C° 会闪烁。
6. 反复按下 Scroll（滚动）按钮进行更改。
7. 按下 Set（设置）按钮进行选择 ▸ 12（时制）会闪烁。
8. 反复按下 Scroll（滚动）按钮在 12（时制）或 24（时制）之间切换。
9. 按下 Set（设置）按钮进行选择 ▸ Hour（小时）会闪烁（可选 A 或 P）
10. 反复按下 Scroll（滚动），对 Hour（小时）进行更改。
11. 按下 Set（设置）按钮进行选择 ▸ Minutes（分钟）会闪烁。
12. 反复按下 Scroll（滚动）按钮，对 Minutes（分钟）进行更改。
13. 按下 Set（设置）按钮进行选择 ▸ SPEED PAIR?（是否对速度感应器进行配对？）会闪烁。
14. 请按照"配对"部

2. 配

Link 和 Link Team 均为 2.4Ghz 数字计算机。它们可以接受来自"速度"、"转速"和"心率"感应器的编码传输信号。在计算机能够接收这些传输信号前，您需要对感应器和计算机进行配对设置，以便它们可以互相识别。"配对"的感应器和计算机使用特殊的编码，以避免附近的其他感应器相互造成干扰。

每个感应器（速度、转速和心率）均分别发出一种特定类型的信号。在给定模式下，计算机只能识别该类型感应器发出的信号。例如，计算机只能识别来自"速度"感应器的"速度"数据。

您可以通过以下两种途径开始进行"配对"操作："1. 快速设置"部分的步骤 14 或按需设置。快速设置会清除计算机内的所有数据。"按需设置"则不会清除数据。对于初次设置，请按照"快速设置"的步骤

在快速设置期间对计

1. 将计算机置于自行车上或距离感应器 3 英尺（1 米）以内的其他位置。
2. 使感应器发出信号（旋转自行车车轮可发出"速度"信号，旋转曲柄可发出"转速"信号，而佩戴心跳感应带可发出"心率"信号）。
3. 按住 Set（设置）按钮 ▸ PAIR...（配对...）▸

LINK	LINK TEAM
▸ 出现 Speed（速度）屏幕。松开按	▸ 出现 ▸ CADENCE PAIR?（是否对转速感应器进行配对？）。4. 使感应器发出信号（旋转曲柄发出"转速"信号）。5. 按住 Set（设置）按钮 ▸ PAIR...（配对...）▸ 出现 Speed（速度）屏幕。松

根据需要对计算

如果您更换了感应器或主要部件中的电池，或更换了感应器，请按照"按需设
1. 将计算机置于自行车上或距离感应器 3 英尺（1 米）以内的其他位置。
2. 使感应器发出信号（旋转自行车车轮发出"速度"信号，旋转曲柄发出"转速"信号，或佩戴心跳感应带发出"心率"信号）。
3. 同时按下两个 Scroll（滚动）按钮 ▸ PAIR?（进行配对？）
4. 按住 Set（设置）按钮 ▸ PAIR...（配对...）▸ 请参阅上表中针对 Link 和 Link Team 的操作

3. 连

当您停止骑行（或卸下 Link Team 心跳感应带）时，感应器将不再发出信号。而计算机在找不到信号的情况下会搜索信号。

搜索持续 5 分钟后，计算机将与感应器断开连接，停止搜索并进入 Standby（待机）模式。由于搜索也会耗费电池电量，因此这样可以节省电池电量。计算机处于不活动状态 20 分钟后会进入 Sleep（休眠）模式。

如果您需要计算机从 Standby（待机）或 Sleep（休眠）模式启动并接受数据，则必须在计算机与每个感应器之间建立连接。您可以

从休眠模式

1. 使感应器发出信号（在感应器有效范围内转动车轮、蹬动曲柄和/或佩戴心跳
2. 按下任意按钮。

计算机会自动连接到每个感应器。这一过程可能需要几秒钟的时间。如果计算机无法找到信号，会在 20 秒钟后按照以下顺序与下一感应器建立连接：速度感应器、转速感应器、心率感应器。

如果计算机无法连接到任何感应器，屏幕将显示"– –"。请按照"从待机模式建立连接"的步骤进行操作，或参阅"故

从待机模式

1. 使感应器发出信号（在感应器有效范围内转动车轮、蹬动曲柄和/或佩戴心跳感应器）。
2. 按住 Set（设置）和 Mode（模式）按钮 ▸ "0" 闪烁 ▸ "0" 显示但不闪烁 ▸ 会出现数值。
3. 松开按钮。

如果显示"---"，请检查计算机与感应器之间的距离以及感应器与磁体之间的距离。如果仍然无法连接计算机，请按照对计算机进行配对设置的步骤操作

4. 开始骑行:

您的计算机可以记录两组数据：一组是自安装之日起至当前的累计数据，另一种是自上次重新启动至当前的"行程"数据（心率数据是分别设置的，具体请参阅"心率"部分）：
- ODOMETER TRP（里程表行程）
- SPEED AVG, MAX（平均速度，最快速度）
- CADENCE AVG, MAX（平均转速，最大转速）
- CLOCK (Ride Time)（时钟，骑行时间）

重新启动（将行程数据归零）

1. 反复按下 Mode（模式）按钮，直到出现 CLOCK（时钟）。
2. 反复按下 Scroll（滚动）按钮，直到出现 Ride Time（骑行时间）。
3. 按住 Set（设置）按钮和 Mode（模式）按钮。
"骑行时间"设置读数为"00:00.00"，指示行程设置已经归零。
4. 松开按

选择车轮

计算机可以选择两种不同的车轮尺寸数据。请参阅"功能用法 – 速度"部分。您可以通过这些指导学会如何更换到其他车轮尺寸。
1. 反复按下 Mode（模式）按钮，直到出现 ODOMETER（里程表）。
2. 按下左右 Scroll（滚动）按钮 ▸ 车轮图标将

功能

速度

查看速

屏幕上始终显示自行车当前的速度。
1. 反复按下 Mode（模式）或 Set（设置）按钮选择 SPEED（速度）。
2. 反复按下 Scroll（滚动）按钮，直到出现 AVG和 MAX。
   – AVG – 平均速度
     – 感速器会指示当前速度是高于还是低于平均速度
   – MAX– 最快

重设 AVG 和 MAX ▸ 0

按住 Mode（模式）和 Set（设置）按钮 ▸ 重设为"0.00"。

设置车轮尺寸 1 和车轮尺寸 2

1. 反复按下 Mode（模式）或 Set（设置）按钮选择 SPEED（速度）。
2. 按住 Set（设置）按钮 ▸ 出现"车轮"图标。
3. 反复按下 Set（设置）按钮 ▸ 出现"车轮 1"或"车轮 2"。
4. 按下 Scroll（滚动）按钮进行选择。
5. 反复按下 Scroll（滚动）按钮，根据自

车轮尺	自定义车
6. 按下 Set（设置）按钮进行选择。 7. 按下 Mode（模式）按钮 ▸ 出现 Speed（速度）屏幕。	6. 确定车轮周长 (F8) 7. 反复按下 Scroll（滚动）按钮选择 4 位数字。 8. 按住 Set（设置）按钮 ▸ 第一位数字闪烁 9. 反复按下 Scroll（滚动）按钮选择数值 10. 按下 Set（设置）按钮进行选择 ▸ 下一位数字将闪烁 11. 重复步骤 9 和 10，对其他各位数字进行设置 12. 按下 Mode（模式）按钮 ▸ 出现 SPD（速度）屏幕

要对其他车轮尺寸进行设置，请重复以上步骤，但请在步骤 3 中选择其

时钟

查看时

1. 反复按下 Mode（模式）或 Set（设置）按钮，选择 CLOCK（时钟）。
2. 反复按下 Scroll（滚动）按钮，选择 Clock（时钟）(00:00P) 或 Ride Time（骑行时间）(00:00:00)。

设置

1. 反复按下 Mode（模式）或 Set（设置）按钮，选择 CLOCK（时钟）。
2. 按下 Set（设置）按钮 ▸ 12（时制）将闪烁。
3. 反复按下 Scroll（滚动）按钮选择 12 和 24。
4. 按下 Set（设置）按钮进行选择 ▸ Hour（小时）会闪烁（可选 A 或 P）
5. 反复按下 Scroll（滚动）按钮选择小时。
6. 按下 Set（设置）按钮进行选择 ▸ Minutes（分钟）会闪烁。
7. 反复按下 Scroll（滚动）按钮选择分钟。
8. 按下 Set（设置）按钮进行选择 ▸ 出现 Clock（时钟）屏幕。

里程表

查看距

1. 反复按下 Mode（模式）或 Set（设置）按钮，选择 ODOMETER（里程表）。
2. 反复按下 Scroll（滚动）按钮，直到出现 TRP（行程）和 TTL（累计行程）。

设置里

1. 反复按下 Mode（模式）或 Set（设置）按钮，选择 ODOMETER（里程表）。
2. 反复按下 Scroll（滚动）按钮，直到出现 TTL（累计行程）。
3. 按住 Set（设置）按钮 ▸ 第一位数字闪烁。
4. 反复按下 Scroll（滚动）按钮选择需要的数字。
5. 按下 Set（设置）按钮进行选择 ▸ 下一位数字将闪烁。
6. 重复步骤 4 和 5，对各位数字进行设置 ▸ 出现 TTL 屏幕。

单位和度量制

设置 Mph/Kph 和 F° /C°

1. 反复按下 Mode（模式）或 Set（设置）按钮，选择 ODOMETER（里程表）。
2. 反复按下 Scroll（滚动）按钮选择 TRP（行程）。
3. 按住 Set（设置）按钮__MPH 闪烁。
4. 反复按下 Scroll（滚动）按钮选择 KMH 或 MPH。
5. 按下 Set（设置）按钮进行选择 ▸ F° 闪烁。
6. 反复按下 Scroll（滚动）按钮选择 F° 或 C°，然后根据计算机型号执行第 7 步操作

LINK	LINK TEAM
7. 按下 Set（设置）按钮进行选择 ▸ 出现 TRP（行程）屏幕。	7. 按下 Set（设置）按钮进行选择 ▸ 出现 Cad（转速），同时其 OFF（关闭）或 ON（开启）选项闪烁。 8. 反复按下 Scroll（滚动）按钮选择 OFF（关闭）或 ON（开启）。 9. 按下 Set（设置）按钮进行选择 ▸ 出现 Hr（心率），同时其 OFF（关闭）或 ON（开启）选项闪烁。 10. 反复按下 Scroll（滚动）按钮选择 OFF（关闭）或 ON（开启）。 11. 按下 Set（设置）按钮进行选择 ▸ 出现 TRP（行程）屏幕。

仅限 Link Team

Link Team 计算机可以显示"转速"(CAd) 或"心率"(Hr)。要使用这些功能中的一项或全部，您必须将该功能设置为 ON（开启）（请参见上面的"单位和度量制"）。

如果将功能设置为 OFF（关闭），则计算机将不会尝试与相应的感应器"配对"或"连接"。

转速

要使用此功能，必须将"转速"功能设置为 ON（开启）（请参见上面的

查看转

1. 反复按下 Mode（模式）按钮，直到出现 Cadence（转速）。
2. 反复按下 Scroll（滚动）按钮，直到出现 CUR（当前转速）、AVG（平均转速）或 MAX（最大转速）。

将 AVG 和 MAX 重置为

1. 反复按下 Mode（模式）按钮，直到出现 Cadence（转速）。
2. 按住 Mode（模式）和 Set（设置）按钮 ▸ 重设为"000"。

心率

要使用此功能，请从经销商处购买心跳感应带选件。另外，您还必须将"心率"功能设置为 ON（开启）（请参见上面的

查看心率

1. 反复按下 Mode（模式）或 Set（设置）按钮，直到出现 Heart Rate（心率）。
2. 反复按下 Scroll（滚动）按钮，直到出现 CUR（当前心率）、AVG（平均心率）或 ZONE（区段）。

将 AVG 和 MAX 重置为

1. 反复按下 Mode（模式）按钮，直到出现 HEART RATE（心率）。
2. 按住 Mode（模式）和 Set（设置）按钮 ▸ 重设为"000"。

查看区段

1. 反复按下 Mode（模式）按钮，直到出现 HEART RATE（心率）。
2. 反复按下 Scroll（滚动）按钮，直到出现 ZONE（区段）。
   出现位于区段的心率的时间。
   出现超出区段的心率的时间。
   出现低于区段

设置 ZONE（区段）

1. 反复按下 Mode（模式）按钮，直到出现 HEART RATE（心率）。
2. 按住 Set（设置）按钮 ▸ 出现 SET ZONE（设置区段）▸ 区段上限的第一位数字闪烁
3. 反复按下 Scroll（滚动）更改数字
4. 按下 Set（设置）按钮进行选择 ▸ 第二位数字闪烁。
5. 反复按下"Scroll"（滚动）更改数字
6. 按下 Set（设置）按钮进行选择 ▸ 第三位数字闪烁。
7. 按下 Set（设置）按钮进行选择 ▸ 区段 ▸ 下限数字闪烁。
8. 重复步骤 3–7 选择下限 ▸ 出现 ▸ Zone（区段）

其他信息

将计算机从

用力向后按计算机（不是底座）即可 (F3)。

故障

黑	计算机处于运输模式
	电池损坏，或安装不正确。重新安装状态良好的电池即可。
数据	磁体未对准或相距太远。请重新调整磁体与感应器的安
	电池电量不足。
无法显示当前速	磁体未对准或相距太远。请重新调整磁铁与感应器的安
速度读数不正确。.	车轮尺寸不正确。请重置
	感应器不能从磁体正确读数。请重新调整磁体与感应器的
无法显示转速	感应器不能从磁体正确读数。请重新调整磁体与感应器的安装位置。
	由于计算机不在底座上，因此计算机与底座之间的触点未接触
无法显示心率	心跳感应带电池电量
	心跳感应带未接触皮肤。请沾湿感应带并重新贴.
配对"错误"	确保计算机和感应器之间的距离不超过 3英尺 (1 M)
	检查感应

电池电

如果计算机信息出现紊乱，可能是电池电量不足造成的。请在计算机出现故障时及时更换电池，或每隔 6 个月更换一次。购买新电池时，最好带上旧电池。
- CR2032，锂电池，3 V

卸下电池后，计算机会自动将所有功能的值重置为零。您可以在安装新电池后手动设置所有功能的值，但是在卸下电池前请务必记

更换

1. 将计算机从底座拆除。
2. 找到电池盖。
3. 逆时针方向旋转四分之一圈 (F5)。
4. 撬起电池盖，露出电池。
小心不要遗失 O 形的橡胶密封圈。
5. 取下旧电池。
6. 插入带有"十字型"标记的新电池，十字标记朝上（图 F6）。
7. 将电池盖（和 O 形密封圈）盖回，然后顺时

有限质量保证:

特莱克自行车有限公司保证出厂的每台Incite电脑没有工艺和材料缺陷。
本质量保证适用于特莱克6i、8i、9i、11i、ACH和ACH Digital型Incite电脑，为期两年，自销售之日开始计算。

但不适用于一般的磨损和撕扯，包括电池寿命。
–
– 装配不当。
– 未按部件或附件的初始用途安装，或与销售的元部件不兼容。

– 因事故、使用不当、滥用或疏忽导致的损伤或故障。
用户私自改装产品的元件或部件的，本保证将全部无效。
本保证只适用于有缺陷部件的修理或更换，只是一种质量保证的补救措施。本保证自产品购买日开始生效，只适用于最初的买主，不得转让。特莱克不对偶发损害或间接损害承担责任。有些州不允许厂家免于承担偶发损害或间接损害的责任，因此上述免责声明可能不适合您。
本保证项下的索赔应由经授权的经销商提出。提出索赔时必须提供购买凭证。
本保证让消费者享有某些合法权利，此类权利可能因地而异。本保证不妨碍消费者享有的法定权利。