BONTRAGER

Trip™ 1 & Trip™ 4W
Brugermanual.

DANSK

VELKOMMEN.

Tak, fordi du har købt en Bontrager Trip™-computer. Vi håber, at denne computer vil give dig mange kilometers fornøjelser.

Din Trip-computer indeholder ikke nødvendigvis alle de funktioner, der omtales i denne manual. Denne manual gælder for modellerne Trip 1 og 4W.

Læs venligst denne manual omhyggeligt. Hvis du ikke forstår oplysningerne, eller hvis du har spørgsmål, som du ikke kan finde svar på i manualen, kan du spørge en autoriseret Bontrager-forhandler eller gå ind på www.bontrager.com.

Sikkerhed under kørslen

Når du kører på cyklen, skal du ikke kigge på computeren i længere tid ad gangen (figur 1). Hvis ikke du er opmærksom på vejen, du kører på, kan forhindringer eller trafik betyde mistet herredømme over cyklen, alvorlig personskade eller død. Vær opmærksom!

Sørg for, at computerkablet ikke kan komme i kontakt med dækket, fælgen eller egerne. Kontakt med kablerne kan beskadige computeren eller bevirke, at du mister herredømmet over cyklen og styrter.

Anvendte betegnelser

Holde nede	Holde en knap nede i ca. to sekunder.
Trykke	Trykke kortvarigt på en knap én gang.
Nulstille	Indstille alle værdier i hukommelsen til 0 (nul) og slette alle indstillinger.
Genstart af tur	Indstille (udelukkende) Tur-værdier i hukommelsen til 0 (nul).
Navigere	Trykke flere gange på en knap for at rulle gennem en liste med værdier eller skærmelementer.

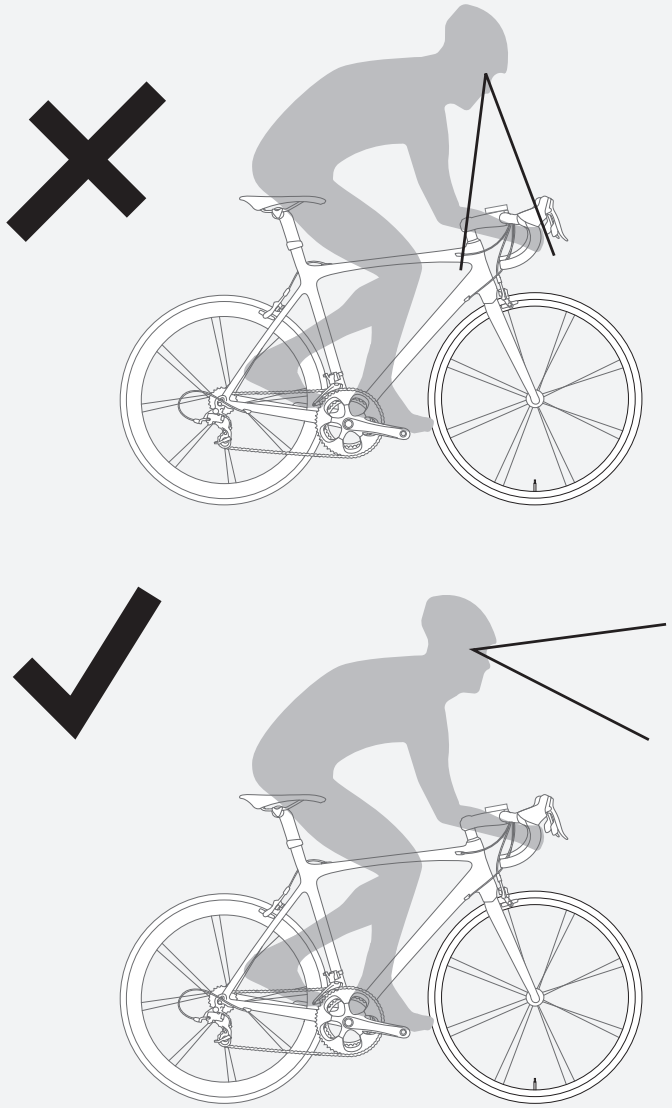

Figur 1. Se ikke på computeren i længere tid ad gangen.

Skærmelementer og forkortelser

Trip 4W kan bruges på to cykler, der har forskellige størrelser hjul, og alligevel beregne alle data korrekt for hver hjulstørrelse. Du skal først indstille hjulstørrelserne og vælge den relevante cykelindstilling, før du begynder at køre.

Turdata (kan nulstilles til 0, uden at det har indflydelse på det samlede kilometerantal på kilometertælleren (ODO))

- Turlængde (TRP)
- Gennemsnitshastighed (AVG) og maksimal hastighed (MAX)
- Køretid (TME)

Forkortelser og betegnelser på skærmen

Forkortelse	Betydning
AVG	Gennemsnitshastighed
CLK	Ur
CUR	Aktuel hastighed
MAX	Maksimal hastighed
ODO	Kilometertæller
TME	Køretid
TRP	Turlængde

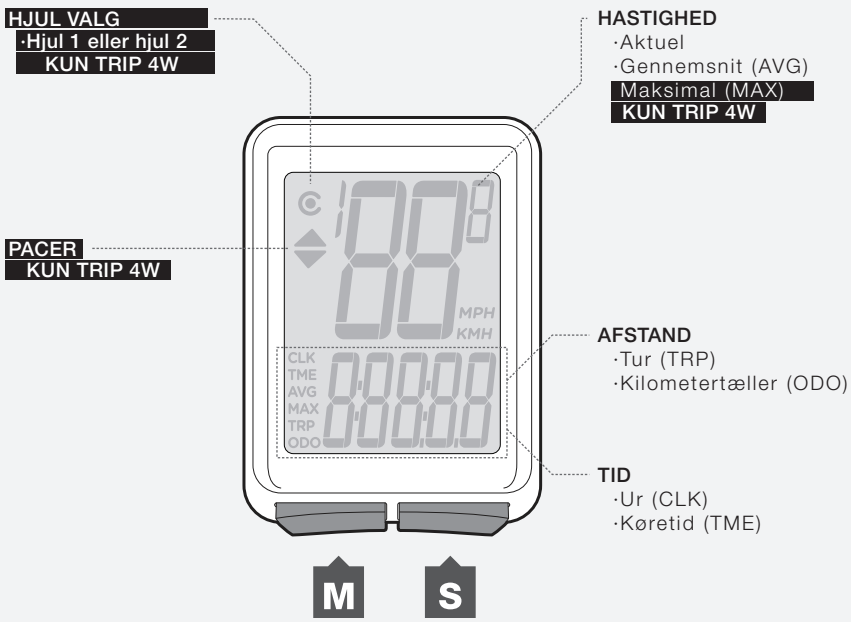

Figur 2. Skærmelementer og knapper.

Nem opsætning

Denne procedure programmerer din Trip-cykelcomputer første gang eller efter en nulstilling.

Isætning af batteriet

For at forlænge batteriets levetid er det ikke isat fra fabrikkens side. (Se figur 9 og figur 10 i sidste del af manualen, hvis du har brug for yderligere hjælp til at isætte batteriet).

Sådan indstilles enhederne

Du kan indprogrammere hjulstørrelse, enheder og tid med blot to knapper (figur 2).

1. Isæt batteriet (eller tryk på nulstillingsknappen – se figur 11 sidst i manualen).
2. Hjulstørrelsen vises på displayet.
3. Tryk på **M** for at skifte hjulstørrelse.

   Tryk på **S** for at vælge.

4. Tryk på **M** for at skifte mellem måleenhederne (KMH) (kilometer i timen) eller (MH) (miles i timen).
5. Tryk på **S** for at vælge.

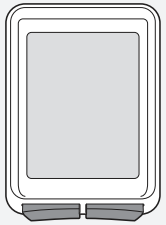

1.

2.

3.

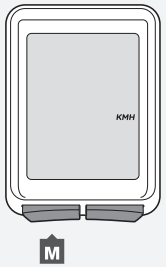

4.

5.

Sådan indstilles uret

1. Naviger med **M** til uret (CLK).
2. Hold **S** inde i 2 sekunder.
3. Tryk på **M** for at skifte mellem 12- eller 24-timers ur.

1.

(i 2 sekunder)

2.

3.

4. Tryk på **S** for at vælge.
5. Tryk på **M** for at ændre timerne.
6. Tryk på **S** for at vælge.

4.

5.

6.

7. Tryk på **M** for at ændre minutterne.
8. Tryk på **S** for at vælge.

7.

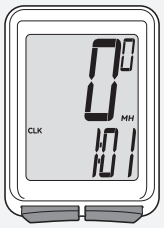

8.

Yderligere oplysninger og funktioner

Automatisk dvaletilstand

Hvis Trip-sensorerne ikke har sendt et signal til computeren i 10 minutter, skifter Trip-enheden til dvaletilstand for at forlænge batteriets levetid (figur 3).

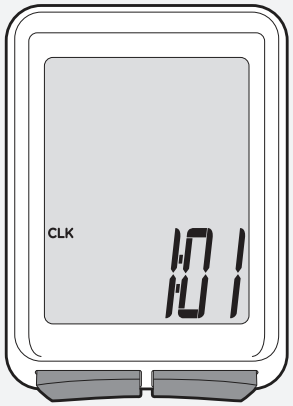

Figur 3. Skærm i dvaletilstand.

Sådan fjernes computeren fra holderen

Tryk computeren (ikke holderen) bagud (figur 4).

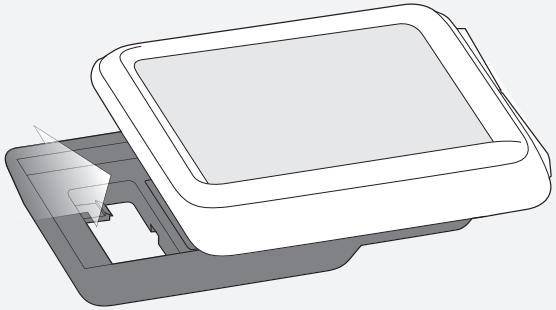

Figur 4. Sådan fjernes computeren fra holderen.

Genstart af tur (indstilling af turdata til nul)

Genstart af tur nulstiller følgende turdata:

- Turlængde (TRP)
- Hastighed AVG og MAX
- Køretid (TME)

Sådan genstarter du

Hold **S** og **M** inde samtidigt i to sekunder (figur 5).

Turdata genstarter ved “0”.

Figur 5. Genstart af turdata.

Brugerdefinerede indstillinger

Du kan ændre måleenhederne uden at slette de øvrige indstillinger.

Sådan indstilles måleenheder og kilometertæller

1. Naviger med **M** til ODO.
2. Hold **S** inde i 2 sekunder.
3. Tryk på **M** for at skifte mellem KMH og MH.
4. Tryk på **S** for at vælge.
   Kilometertælleren vises.
5. Tryk på **M** for at ændre det ciffer, der blinker.

   Tryk på **S** for at vælge.

   Gentag trin 5 for at ændre de øvrige cifre.
   Når du har valgt det sidste ciffer, vender Trip-enheden tilbage til ODO.

1. 2. 3.

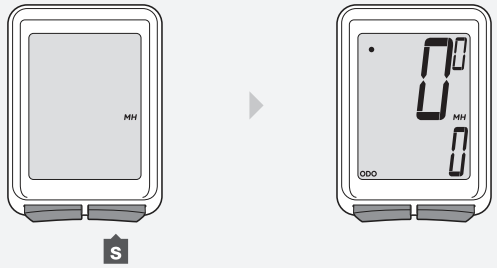

4.

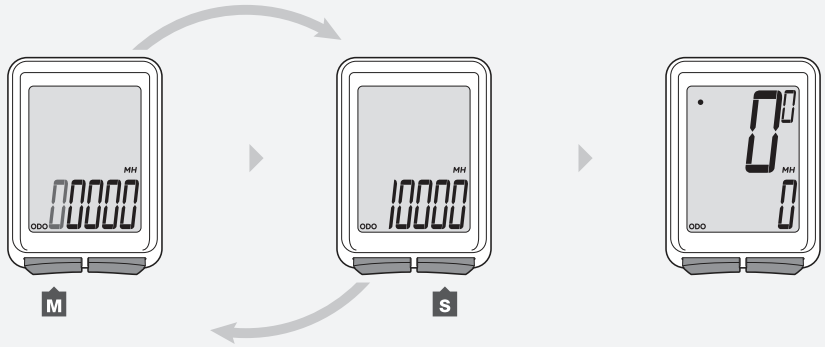

5.

Brugerdefineret hjulstørrelse

Computerens hjulstørrelsesmenu er baseret på gennemsnit, men der vil være en vis variation i den faktiske hjulstørrelse, også ved hjul, der har samme betegnelse. Du kan sikre, at computeren viser mere præcise data ved at angive en brugerdefineret hjulstørrelse.

Sådan angives en brugerdefineret hjulstørrelse

Mål rulleomkredsen (figur 6).

Rulleomkredsen er den afstand, som din cykel kan køre på nøjagtigt én hjulomdrejning. Hvis cyklens ene hjul er større end det andet, skal du måle det hjul, der har magneten monteret.

1. Start med at lade hjulets ventil være placeret vinkelret lige over gulvet.
2. Sæt et mærke på gulvet ud for ventilen. Du kan også anbringe en genstand på gulvet som mærke.
3. Kør cyklen lige fremad, indtil hjulet er rullet én omgang, så ventilen igen er placeret lige over gulvet.
4. Sæt et mærke på gulvet ved ventilens nye placering.
5. Mål afstanden mellem mærkerne i millimeter. Resultatet er lig med den brugerdefinerede hjulstørrelse.

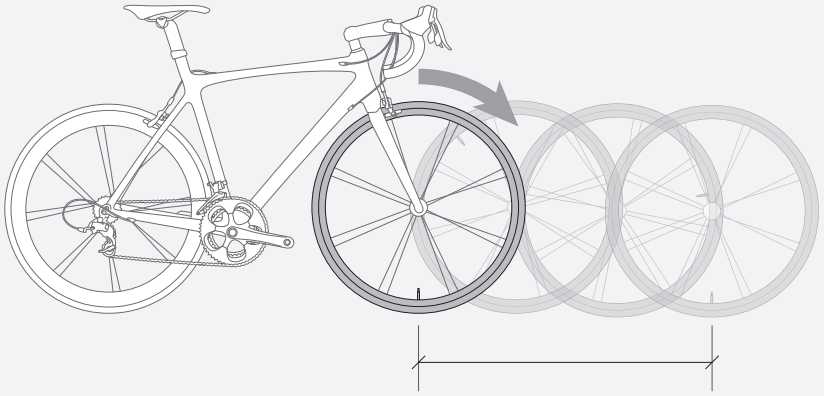

Figur 6. Måling af rulleomkreds.

1. Naviger med **M** til TME.
2. Hold **S** inde i 2 sekunder, indtil hjulstørrelsen vises.
   Ved Trip 4W trykkes på M for at vælge hjulstørrelse 1.
3. Naviger med **M** til det firecifrede nummer (f.eks.: 2050).

1. **2.** **3.**

4. Tryk på **S** for at vælge.

5. Tryk på **M** for at ændre det ciffer, der blinker.

   Tryk på **S** for at vælge.

   Gentag trin 5 for de øvrige cifre.

6. Hold **S** inde i 2 sekunder for at gemme og afslutte.
   Trip-enheden vender tilbage til visning af TME.

4.

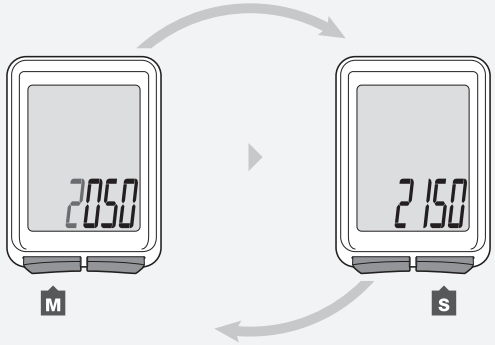

5.

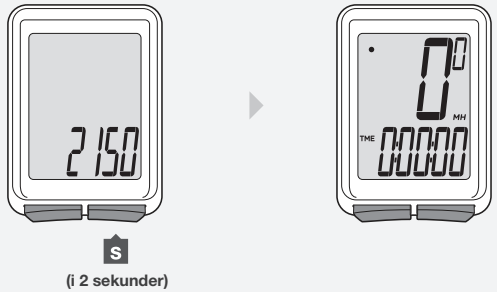

6.

Anden hjulstørrelse (kun Trip 4W)

Trip 4W kan indeholde to forskellige hjulstørrelser. Ikonet for hjul 1 er en lille cirkel (figur 7). Hjul 2 er en halvcirkel om ikonet for hjul 1 (figur 8).

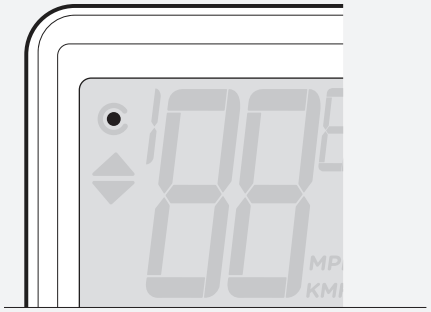

Figur 7. Ikonet for hjul 1.

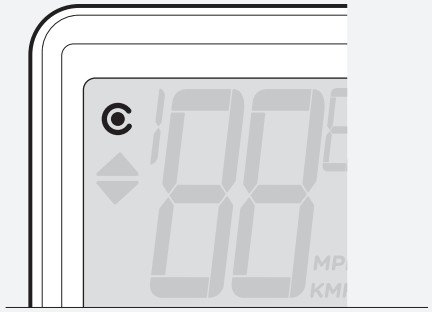

Figur 8. Ikonet for hjul 2.

Sådan angives den anden hjulstørrelse

1. Naviger med **M** til TME.
2. Hold **S** inde i 2 sekunder.
   Ikonet for hjulvalg vises.
3. Tryk på **S** for at skifte mellem hjul 1 og hjul 2.

1.

(i 2 sekunder)

2.

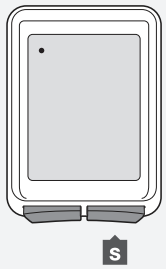

3.

4. Tryk på **M** for at vælge.
   Hjulstørrelsen vises.

5. Tryk på **M** for at skifte hjulstørrelse.

6. Hold **S** inde i 2 sekunder for at vælge.
   Se instruktionerne til, hvordan man angiver en brugerdefineret hjulstørrelse, i begyndelsen af manualen.

Sådan vælger du det hjul, der skal benyttes

1. Naviger med **M** til TRP.

2. Hold **M** inde i 2 sekunder.

4. 5. 6.

1. 2.

Montering

Trip 1 (med kabel)

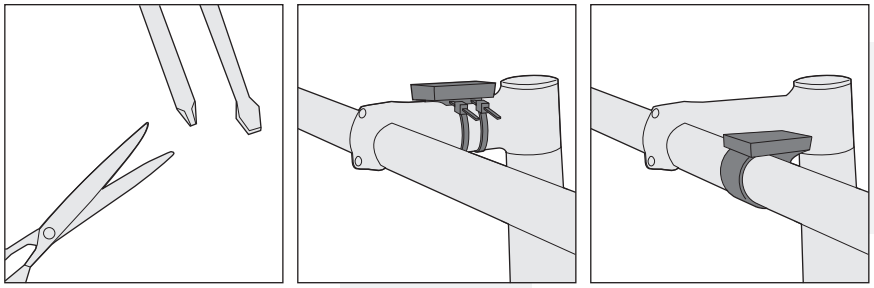

Montering af styr

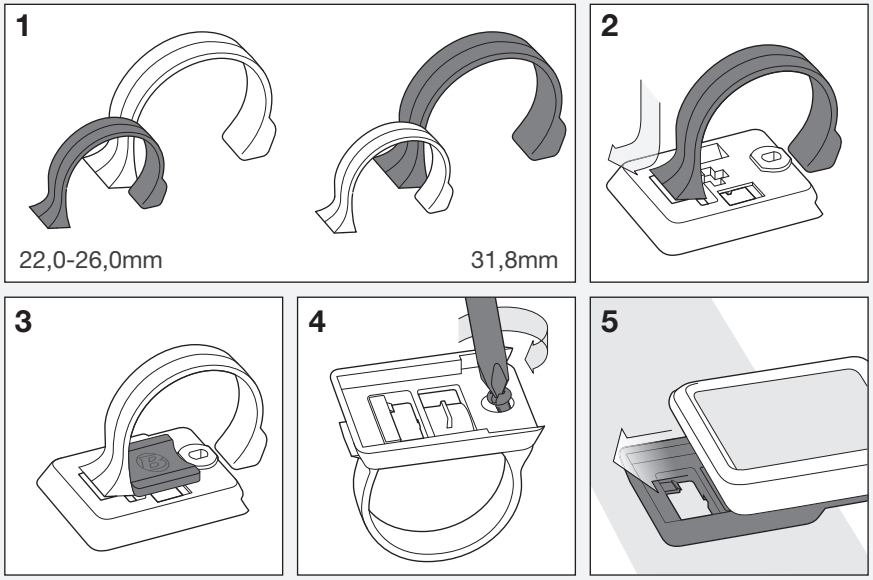

Montering af frempind

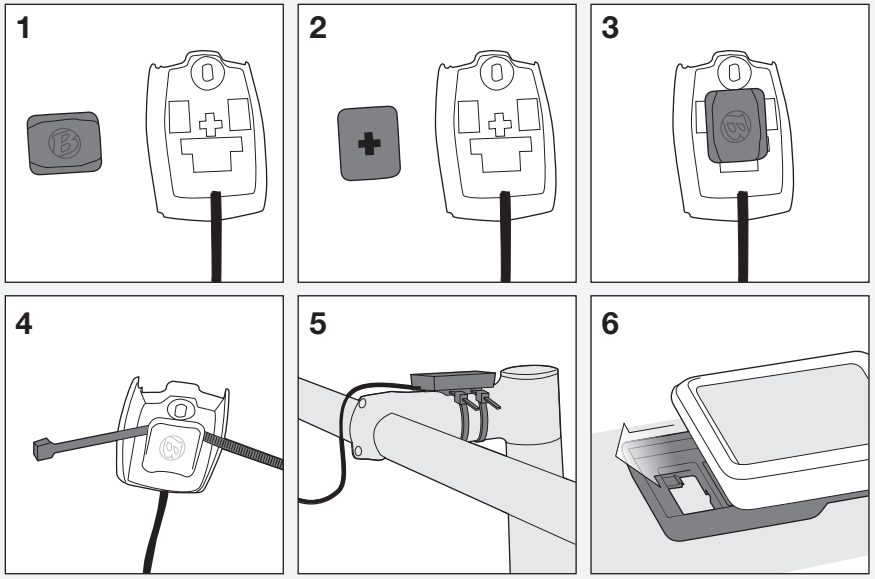

Fastgør kablet

Sørg for, at computerkablet ikke kan komme i kontakt med dækket, fælgen eller egerne. Kontakt med kablerne kan beskadige computeren eller bevirke, at du mister herredømmet over cyklen og styrter.

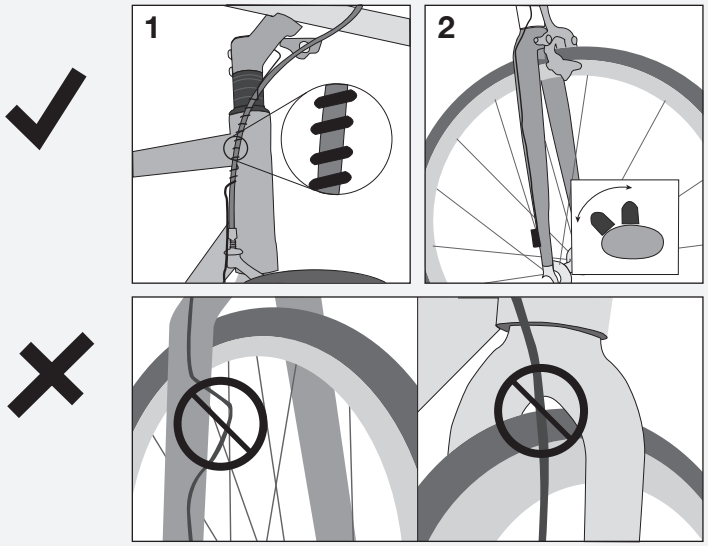

Monter hjulsensor

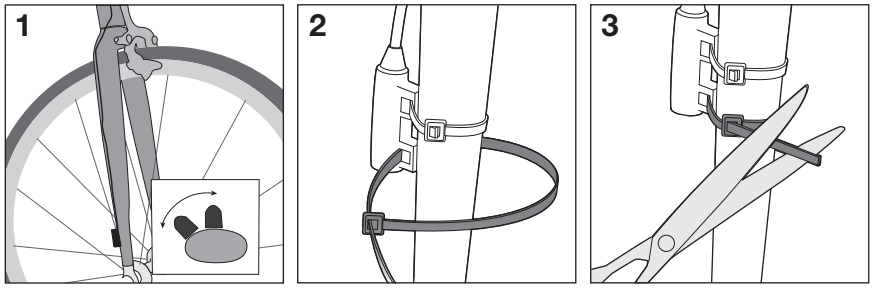

Monter hjulmagnet

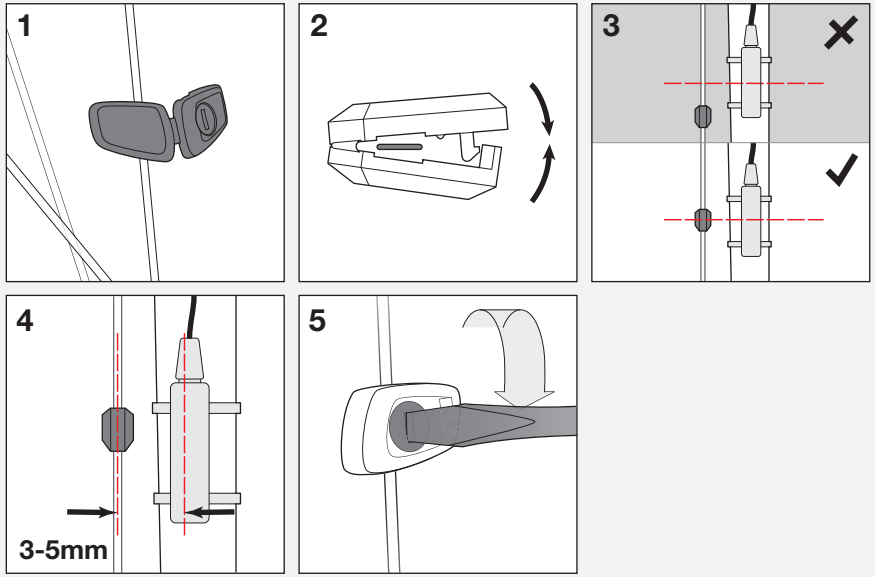

Trip 4W (trådløs)

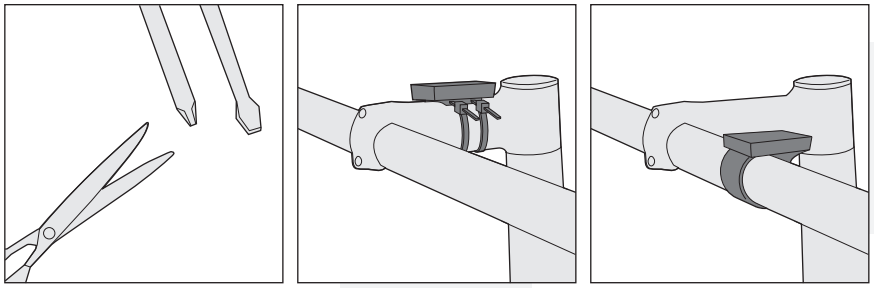

Montering af styr

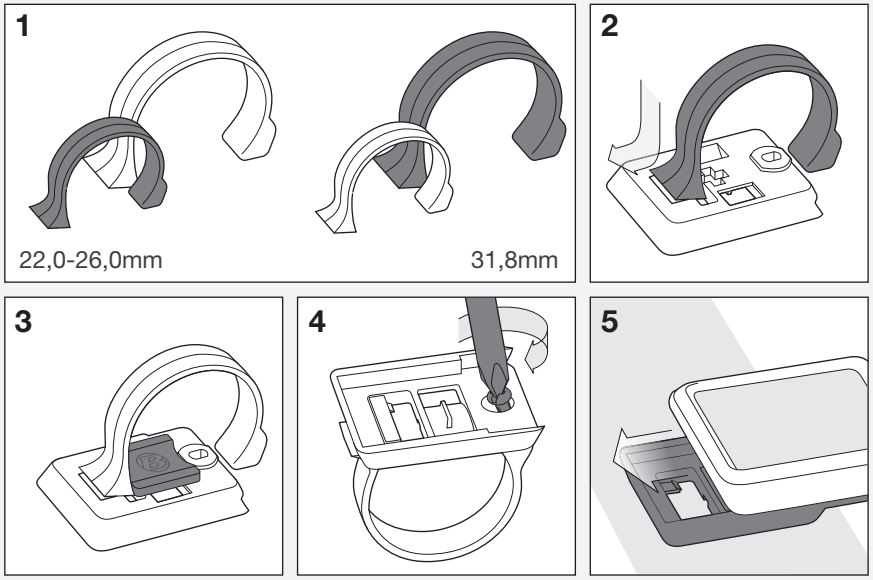

Montering af frempind

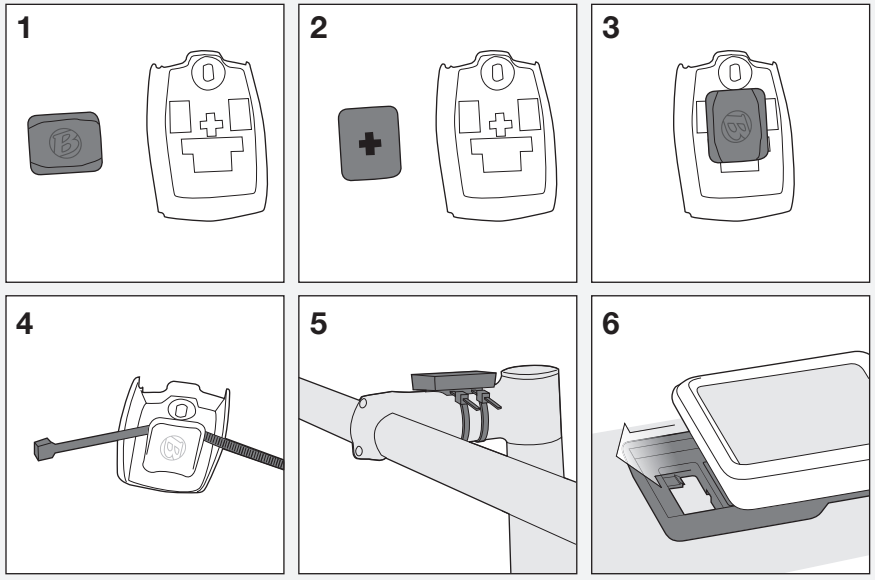

Monter trådløs hjulsensor

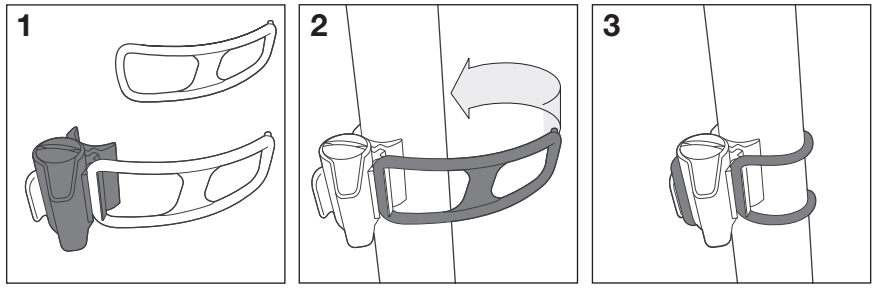

Monter hjulmagnet

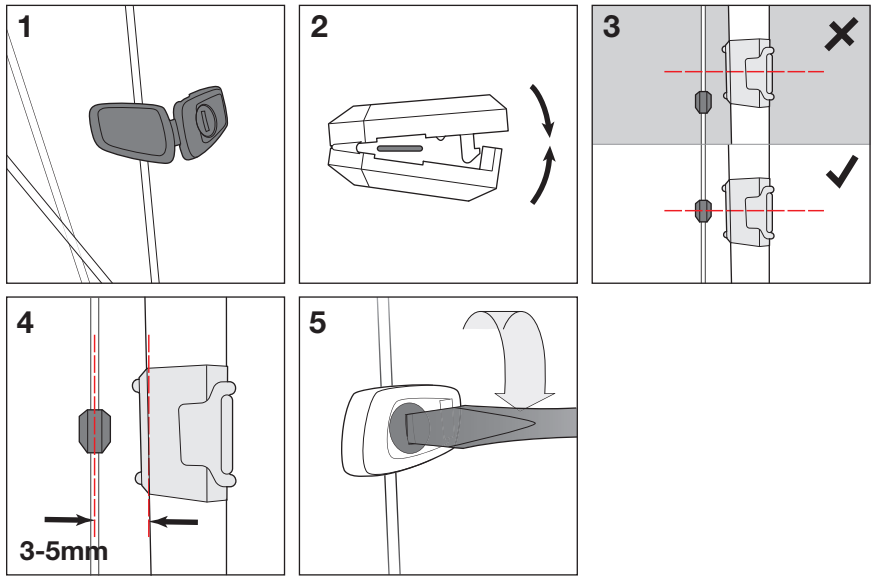

Vedligeholdelse af batteri

Hvis computeren giver uregelmæssige oplysninger, kan det skyldes, at batterikapaciteten er lav. Skift batteriet, når computeren ikke fungerer korrekt. Ellers skal batterierne skiftes hver sjette måned. Når du køber et nyt batteri, bør du tage det gamle batteri med til forhandleren. Batteritypen er følgende: CR2032, lithium-celle, 3 volt.

Når batteriet fjernes, nulstiller computeren automatisk de samlede funktioner. Når du har skiftet batteriet, kan du manuelt indstille dine samlede værdier, men det er vigtigt, at du husker at skrive disse værdier ned, inden du fjerner det gamle batteri.

Sådan skiftes batteriet

1. Fjern computeren fra holderen. Drej batteridækslet cirka en kvart omgang mod uret (figur 9). Du kan bruge en mønt eller en skruetrækker med fladt hoved til dette.

2. Løft batteridækslet, så du kan se batteriet. Pas på, at gummiforseglingen ikke bliver væk.

3. Fjern det gamle batteri.

4. Isæt det nye batteri med “plusset” og mærkaten opad (figur 10).

5. Sæt batteridækslet med forseglingen på igen, og drej dækslet en kvart omgang med uret.

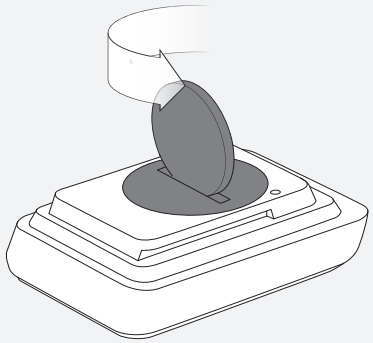

Figur 9. Batteridækslet fjernes

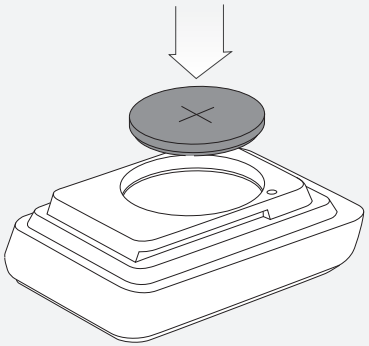

Figur 10. Det nye batteri isættes

Nulstille

Ved nulstilling slettes alle data og indstillinger. Inden en nulstilling kan det være en god idé at notere det samlede antal kilometer (eller miles) fra kilometertælleren, så du kan indstille tallet igen i kilometertælleren ved konfiguration.

Sådan foretages en nulstilling

Hold nulstillingsknappen (AC) inde i to sekunder (figur 11). Du kan bruge en kuglepen til dette. Knappen sidder bag på computeren.

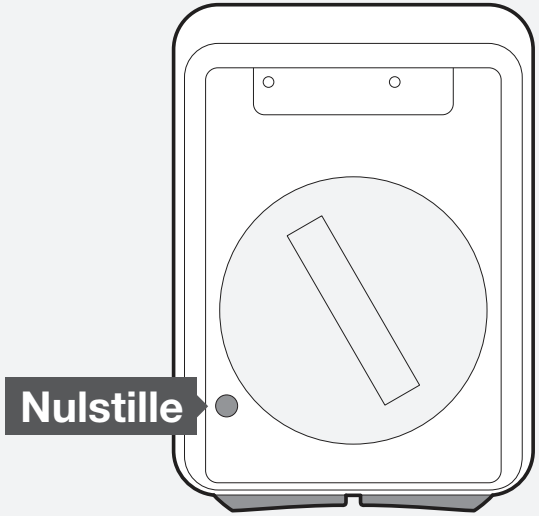

Figur 11. Nulstillingsknappen

Fejlfinding

Hvis du oplever problemer med din Trip-computer, kan du kigge i denne vejledning, hvor du kan finde råd til fejlfinding og løsninger. Du kan også spørge din lokale Bontrager-forhandler om hjælp.

Problem	Mulige årsager	Løsning
Skærmen er tom	Batteriet er næsten fladt, ikke isat eller isat forkert	Kontroller, at batteriet er sat korrekt i, udskift om nødvendigt
Data er uregelmæssige	Magneten er ikke justeret ordentligt eller er for langt væk fra sensoren	Juster magnetens og sensorens placering
	Batteriet er næsten fladt, ikke isat eller isat forkert	Kontroller, at batteriet er sat korrekt i, udskift om nødvendigt
Den aktuelle hastighed mangler	Magneten er ikke justeret ordentligt eller er for langt væk fra sensoren	Juster magnetens og sensorens placering
	Batteriet til trådløs sensor er næsten fladt (kun Trip 4W)	Skift batteriet i sensoren
Hastigheden vises ikke korrekt	Hjulstørrelsen er angivet forkert	Nulstil hjulstørrelse
	Magneten er ikke justeret ordentligt eller er for langt væk fra sensoren	Juster magnetens og sensorens placering

Begrænset garanti

Få de detaljerede garantioplysninger på bontrager.com eller hos din Bontrager-forhandler.

www.bontrager.com

Bontrager og Bontrager B-Dot er registrerede varemærker tilhørende Trek Bicycle Corporation. ©2010 Trek Bicycle Corporation, Waterloo, Wisconsin 53594 USA.
Alle rettigheder forbeholdes.